АРХИТЕКТУРНО-СТРОИТЕЛЬНЫЙ ПРОЕКТ

Детских игровых площадок в МЕГА Теплый стан по адресу:
МОСКВА, КАЛУЖСКОЕ Ш. 21Й КМ

Санкт-Петербург
2015

АРХИТЕКТУРНО-СТРОИТЕЛЬНЫЙ ПРОЕКТ

Детских игровых площадок в МЕГА Теплый стан по адресу:
МОСКВА, КАЛУЖСКОЕ Ш. 21Й КМ

Гл. инженер _____

Ген. директор _____

Санкт-Петербург
2015

ВЕДОМОСТЬ РАБОЧИХ ЧЕРТЕЖЕЙ ОСНОВНОГО КОМПЛЕКТА МАРКИ АС

Поз	Обозначение	Примечание
1	Ведомость рабочих чертежей соновнаго комплекта марки АС	
2	Общие данные	
3	Ситуационный план	
4	План установки игровых площадок. М 1:200	
4.1	Перспективный вид площадки №1	
5	План детской площадки №1. М 1:50	
5.0	виды. игровой модуль «тетогу дате», "Образовательный глобус", "Проволочная игра"	
5.1	План расстановки грибов детской площадки №1. М 1:50	
5.2-5.3	Спецификация игровых элементов типа "Гриб" площадки №1	
6	План полов детской площадки №1	
6.1	Перспективный вид площадки №2	
7	План детской площадки №2. М 1:50	
7.0	виды. игровой модуль встроенные пазлы, счеты, интерактивные встроенные экраны Onboard -01-CIR 9 дюймов	
7.1	План расстановки грибов детской площадки №2. М 1:50	
7.2-7.3	Спецификация игровых элементов типа "Гриб" площадки №2	
8	План модуля RM3.1 на отм. +0.400. М 1:50	
9	План модуля RM3.1 на отм. 0.000 и +0.100. М 1:50	
10	Узел 1	
11	Узел 1*	
12	Узел 2	
12.1	Узел 5	
13	План полов детской площадки №2	
13.1	Перспективный вид площадки №3	
14	План детской площадки №3. М 1:50	
14.1	План расстановки грибов детской площадки №3. М 1:50	
14.2	Спецификация игровых элементов типа "Гриб" площадки №3	
15	План модуля RM5.1 на отм. +0.000. М 1:50	
15.1	Узел 1	
15.2	Узел 1*	
15.3	Узел 2	
15.4	Узел 7	
16	План полов детской площадки №3	

ВЕДОМОСТЬ ОСНОВНЫХ КОМПЛЕКТОВ РАБОЧИХ ЧЕРТЕЖЕЙ

Обозначение	Наименование	Примечание
АС	Архитектурно-строительные решения	

ВЕДОМОСТЬ ССЫЛОЧНЫХ ДОКУМЕНТОВ

Обозначение	Наименование	Примечание
ФЗ №384 от 30.12.09	Технический регламент о безопасности зданий и сооружений	
СП 118.13330.2012	Общественные здания и сооружения	
СП 59.13330.2012	Доступность зданий и сооружений для маломобильных групп населения.	
СП 1.13130.09	Системы противопожарной защиты. Эвакуационные пути и выходы.	
МГСН 4.14-98	Охрана окружающей среды.	

Взам. инв. №

Подп. и дата

Инв. № подл.

Изм.	Кол.	Лист	№ док	Подпись	Дата	01/1015-АС		
						МЕГА Теплый Стан, Москва, Калужское ш. 21й км		
Разраб.		Никифоров				Устройство детских игровых площадок	Стадия	Лист	Листов
ГИП							РД	1	16
Т.контр.									
						Ведомость рабочих чертежей соновнаго комплекта марки АС		
Н.контр.									
Утв.									

Формат А3

ОБЩИЕ ДАННЫЕ

1. Рабочие чертежи выполнены на основании согласованного эскизного проекта, и руководства IKEA Shopping Centres Russia «Автоматизированное Проектирование (САПР)», и задания на проектирование для строительных работ

2. Рабочая документация соответствует требованиям действующих технических регламентов, стандартов, сводов правил и других документов, содержащих установленные требования.

3. Рабочая документация разработана в соответствии со следующими нормативными документами:

- ФЗ №384 от 30.12.09 Технический регламент о безопасности зданий и сооружений
- СП 54.13330.11 Актуализированная редакция СНиП 31-01-03 "Здания жилые многоквартирные"
- СП 59.13330.2012 Доступность зданий и сооружений для маломобильных групп населения.
- СП 1.13130.09 Системы противопожарной защиты. Эвакуационные пути и выходы.
- МГСН 4.14-98 Охрана окружающей среды.

4. Пенречень видов работ, оказывающих влияние на безопасность здания:
Устройство системы электроснабжения

ОБЪЕМНО-ПЛАНИРОВОЧНЫЕ РЕШЕНИЯ

Разработана рабочая документация трех детских игровых зон суммарной общей площадью 50.5 м^2 в ТЦ МЕГА Теплый Стан в заданной стилистике "Ikea gallery playground.modules selection".

Концепция разработана на местах уже существующих детских площадок. Рабочая документация отражает только новые конструктивные элементы, не затрагивая существующие инженерные коммуникации (ОВ, Электрические сети и т.д.).

Новые детские игровые комплексы используются на игровых площадках без постоянного наблюдения оперативным персоналом. В целях обеспечения безопасной эксплуатации оборудования должен проводиться ежедневный визуальный осмотр.

Дети до семи лет должны находиться на детской площадке под присмотром сопровождающих взрослых.

Подбор, описание, расстановка элементов детской площадки с элементами для детей 0-3, 4-7 и 8-12 лет выполнены с учетом индивидуальных особенностей каждого места установки (размеры, высота, точки подключения электричества) на заданной площади в галерее торгового центра.

При разработке проекта запроектированы обязательные зоны безопасности между элементами, соответствующие заданной возрастной группе посетителей, по ТСН 31-307-96 «Детские дошкольные учреждения», ВСН 49-86/Госгражданстрой. Детские дошкольные учреждения. Нормы проектирования.

Высотные параметры новых элементов детских площадок учитывают корпоративные стандарты размещения относительно логотипа ИКЕА. При разработке конструктивных элементов детских площадок использованы отделочно- строительные материалы, соответствующие ГОСТ Р 52168-2003 и ГОСТ Р 52169-2003 при соблюдении правил монтажа, эксплуатации, транспортирования и хранения.

В рамках реконструкции детских площадок запроектирована замена существующего покрытия пола, в т.ч. под оборудованием.

ПРОЕКТ РАЗРАБОТАН В СООТВЕТСТВИИ С ДЕЙСТВУЮЩИМИ НОРМАМИ И ПРАВИЛАМИ И ПРЕДУСМАТРИВАЕТ МЕРОПРИЯТИЯ, ОБЕСПЕЧИВАЮЩИЕ ВЗРЫВНУЮ, ВЗРЫВОПОЖАРНУЮ ПОЖАРНУЮ БЕЗОПАСНОСТЬ ПРИ-ЭКСПЛУАТАЦИИ ЗДАНИЯ (СООРУЖЕНИЯ), А ТАКЖЕ СООТВЕТСТВУЕТ ТРЕБОВАНИЯМ ЭКОЛОГИЧЕСКИХ И САНИТАРНО-ГИГИЕНИЧЕСКИХ НОРМ И ПРАВИЛ.

ГЛАВНЫЙ ИНЖЕНЕР ПРОЕКТА _____

Взам. инв. №	
Подп. и дата	
Инв. № подл.	

Изм.	Кол.	Лист	№ док	Подпись	Дата	01/1015-АС		
						МЕГА Теплый Стан, Москва, Калужское ш. 21й км		
Разраб.		Никифоров				Устройство детских игровых площадок	Стадия	Лист	Листов
ГИП							РД	2	16
Т.контр.									
						Общие данные		
Н.контр.								
Утв.								

Формат А3

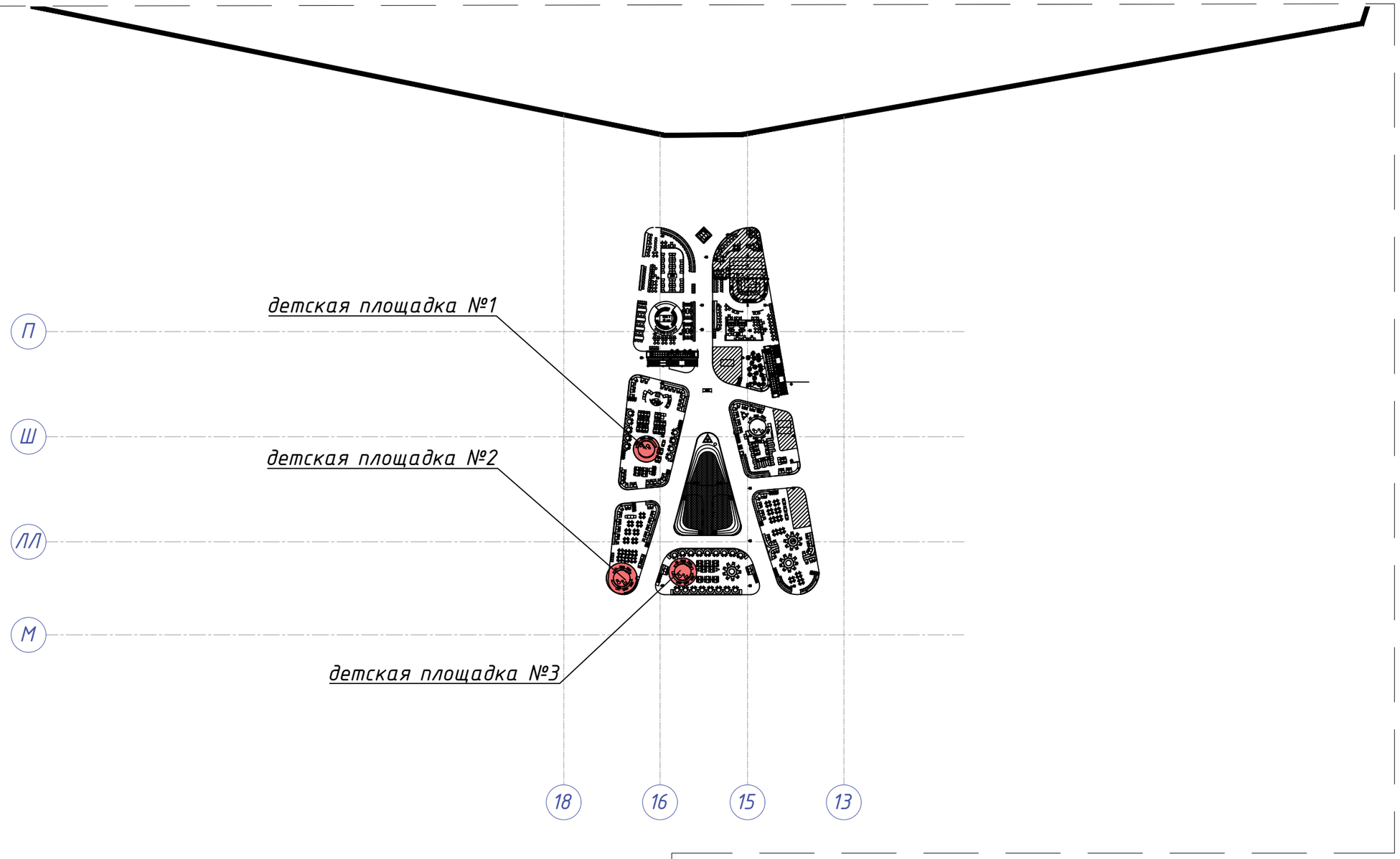

УСЛОВНЫЕ ОБОЗНАЧЕНИЯ:

Игровые площадки

						01/1015-АС		
						МЕГА Теплый Стан, Москва, Калужское ш. 21й км		
Изм.	Кол.	Лист	№ док	Подпись	Дата			
Разраб.		Никифоров				Устройство детских игровых площадок	Стадия	Лист	Листов
ГИП							РД	3	16
Т.контр.									
						Ситуационный план		
Н.контр.								
Утв.								

Взам. инв. №

Подп. и дата

Инв. № подл.

Формат А3

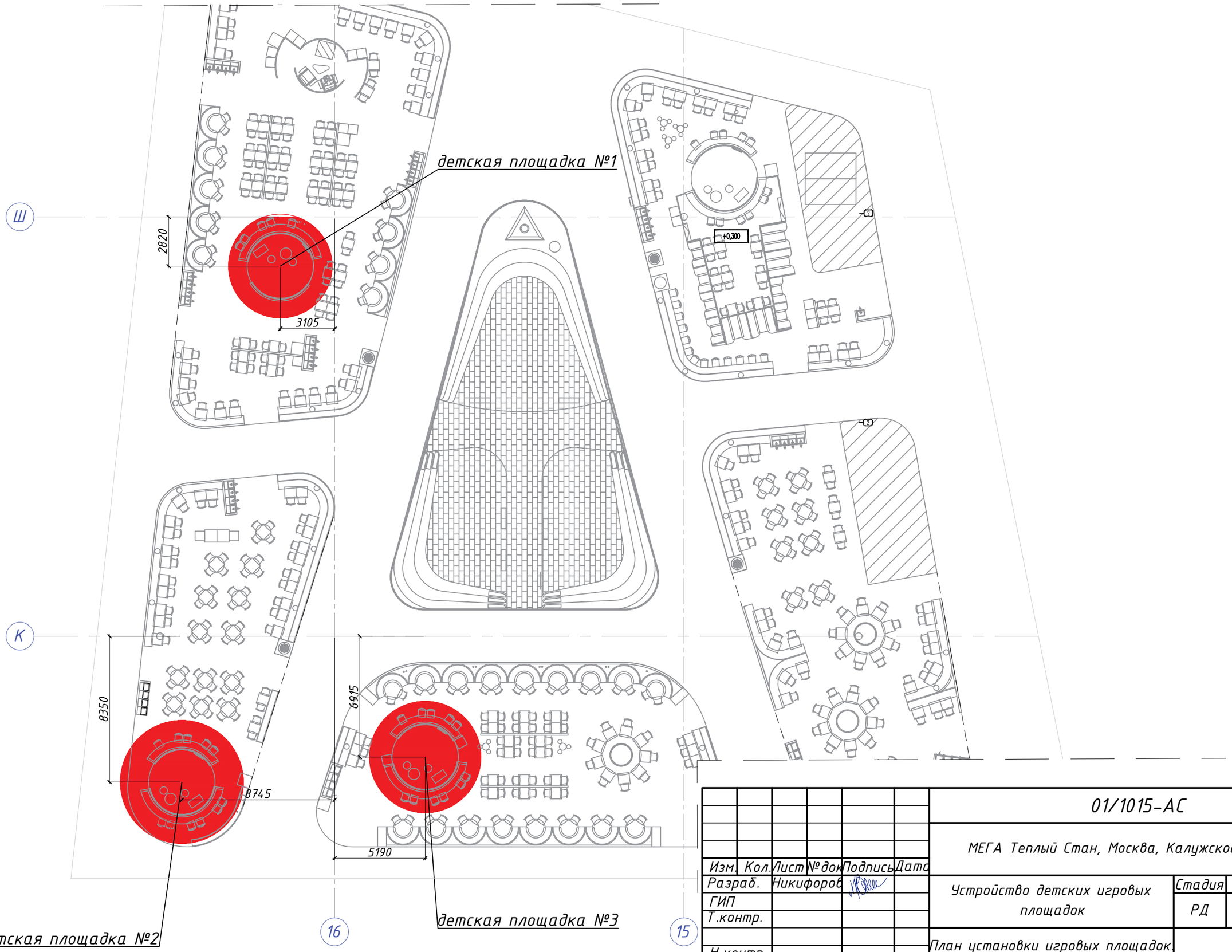

						01/1015-АС		
						МЕГА Теплый Стан, Москва, Калужское ш. 21й км		
Изм.	Кол.	Лист	№ док	Подпись	Дата			
Разраб.		Никифоров				Устройство детских игровых площадок	Стадия	Лист	Листов
ГИП							РД	4	16
Т.контр.									
						План установки игровых площадок. М 1:200		
Н.контр.									
Утв.									

Взам. инв. №

Подп. и дата

Инв. № подл.

Формат А3

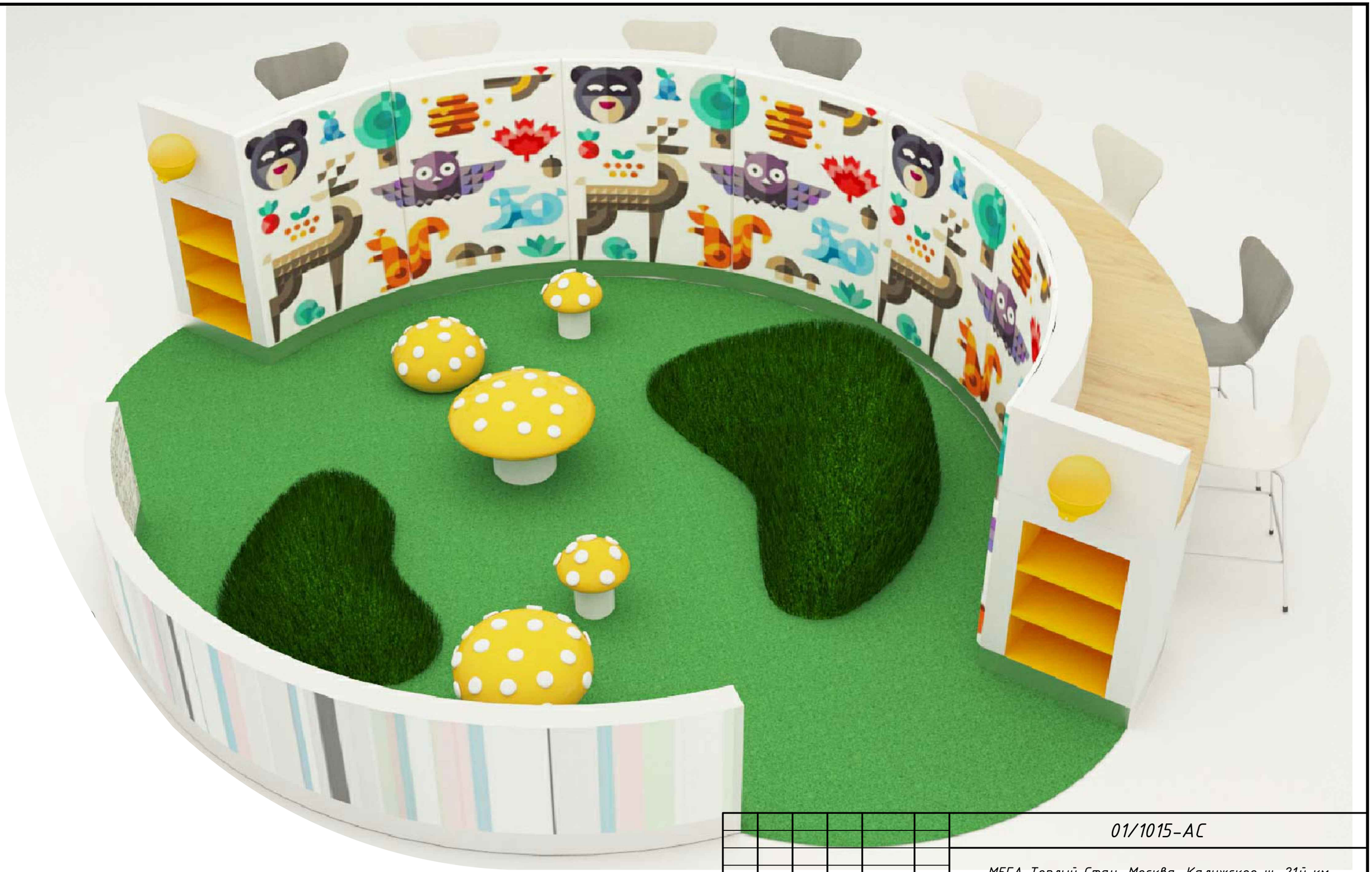

						01/1015-АС
						МЕГА Теплый Стан, Москва, Калужское ш. 21й км
Изм.	Кол.	Лист	№док	Подпись	Дата	
Разраб.		Никифоров				Устройство детских игровых площадок
ГИП						
Т.контр.						
						Перспективный вид площадки №1
Н.контр.						
Утв.						

Стадия	Лист	Листов
РД	4.1	16

Взам. инв. №

Подп. и дата

Инв. № подл.

Формат А3

План площадки №1. М 1:50

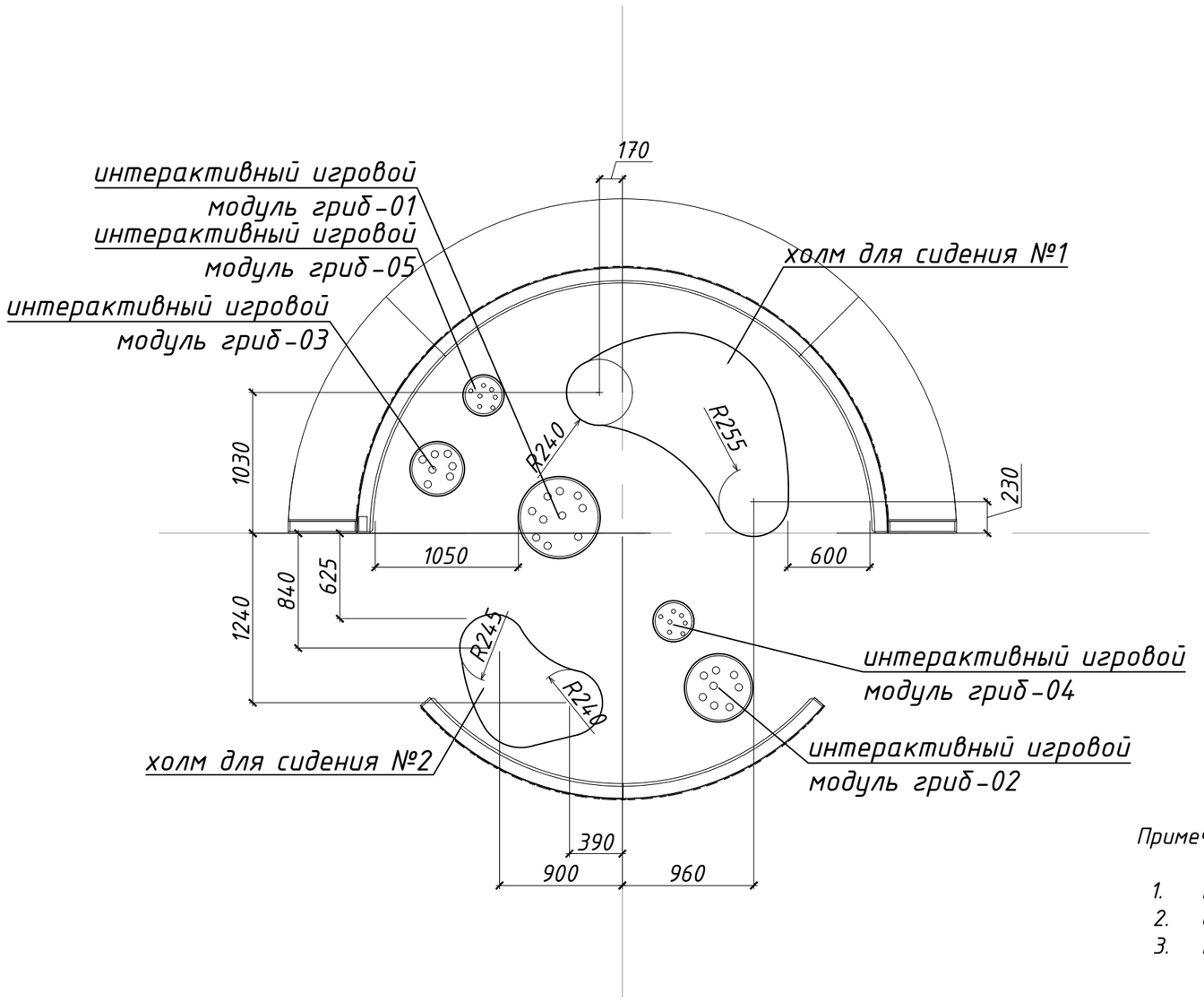

Спецификация игровых элементов площадки №1

№п/п	Наименование	кол, шт	Примечание
1	холм для сидения №1 1500x1400x600 обивка: резина, Каркас: фанера, цвет RAL6018	1	
2	холм для сидения №2 870x1000x330 обивка: резина, Каркас: фанера, цвет RAL6018	1	
3	интерактивный игровой модуль гриб-01	1	600x600x400
4	интерактивный игровой модуль гриб-02	1	500x500x400
5	интерактивный игровой модуль гриб-3	1	300x300x300
6	интерактивный игровой модуль гриб-4	1	400x400x250
7	интерактивный игровой модуль гриб-5	1	300x300

Примечания:

1. Привязку интерактивных модулей типа гриб см. Л5.1
2. Спецификацию интерактивных модулей типа гриб см. Л5.2-5.3
3. Материал отделки пола- см. Л6

Взам. инв. №

Подп. и дата

Инв. № подл.

Изм.	Кол.	Лист	№ док	Подпись	Дата
Разраб.		Никифоров			
ГИП					
Т.контр.					
Н.контр.					
Утв.					

01/1015-АС

МЕГА Теплый Стан, Москва, Калужское ш. 21й км

Устройство детских игровых площадок

Стадия	Лист	Листов
РД	5	16

План площадки №1. М 1:50

Формат А3

План привязки грибов площадки №1. М 1:30

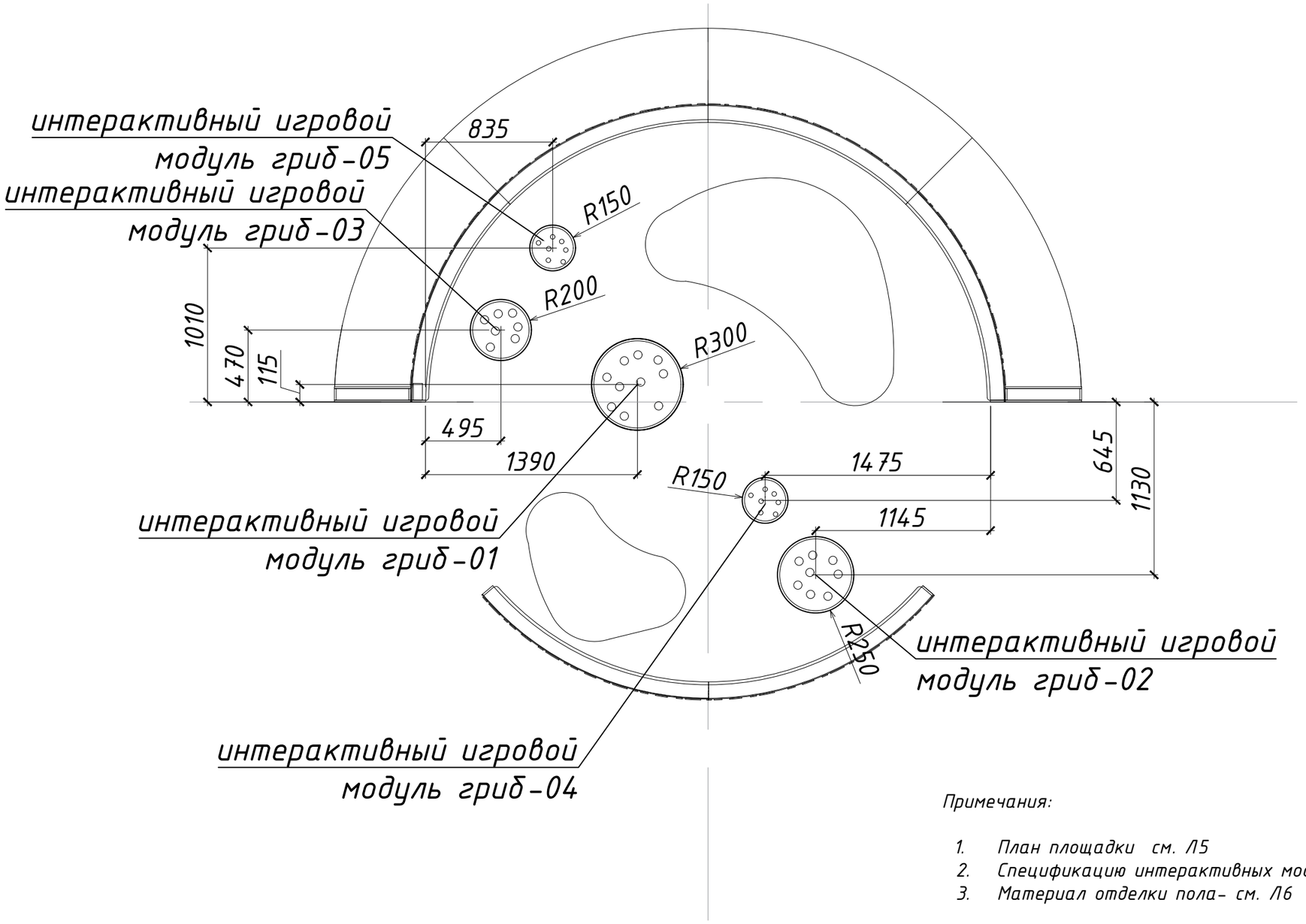

Примечания:

1. План площадки см. Л5
2. Спецификацию интерактивных модулей типа гриб см. Л5.2-5.3
3. Материал отделки пола- см. Л6

						01/1015-АС		
						МЕГА Теплый Стан, Москва, Калужское ш. 21й км		
Изм.	Кол.	Лист	№док	Подпись	Дата			
Разраб.		Никифоров				Устройство детских игровых площадок	Стадия	Лист	Листов
ГИП							РД	5.1	16
Т.контр.									
						План привязки грибов площадки №1. М 1:30		
Н.контр.									
Утв.									

Взам. инв. №

Подп. и дата

Инв. № подл.

Формат А3

Спецификация игровых элементов типа "Гриб" площадки №1

№п/п	Наименование	кол, шт	внешний вид	размеры гриба	кнопки	схема монтажа кнопок
1	Игровой модуль "Гриб" М-01 d-600 Н-415. тт. Обивка: шлапки гриба и ножки пенополеуретан и мягкая резина . Опора: d-270: металл, порошковая окраска, RAL 9010,пенополеуретан и мягкая резина . Отверстия под монтаж кнопки 24 мм. Основание под крепление гриба 400х400: металл, порошковая окраска.	1	вид. М 1:25 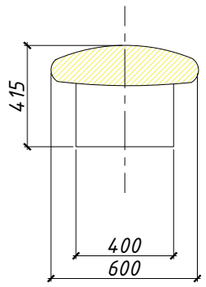	d-600 Н-415, d-270	отверстия под 10 кнопок d-24 мм на расстоянии 100-120 мм, согласно примера. Диаметр кнопки 50мм.	план. М 1:25 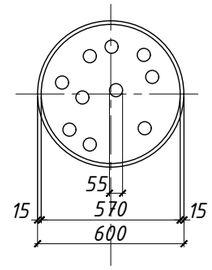
2	Игровой модуль "Гриб" М-02 d-500 Н-415. тт. Обивка: шлапки гриба и ножки пенополеуретан и мягкая резина . Опора: d-270 металл, порошковая окраска, RAL 9010,пенополеуретан и мягкая резина . Отверстия под монтаж кнопки 24 мм. Основание под крепление гриба 400х400: металл, порошковая окраска.	1	вид. М 1:25 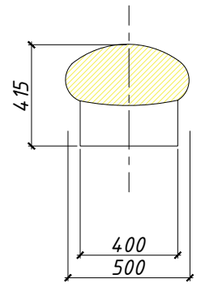	d-500 Н-415. тт	отверстия под 8 кнопок d-24 мм на расстоянии 100-120 мм, согласно примера. Диаметр кнопки 50мм.	план. М 1:25 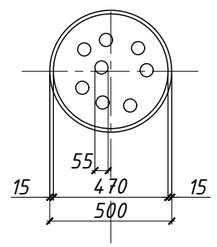
3	Игровой модуль "Гриб" М-03 d-300 Н-315. тт. Обивка: шлапки гриба и ножки пенополеуретан и мягкая резина . Опора: d-150 металл, порошковая окраска, RAL 9010,пенополеуретан и мягкая резина . Отверстия под монтаж кнопки 24 мм. Основание под крепление гриба 400х400: металл, порошковая окраска.	1	вид. М 1:25 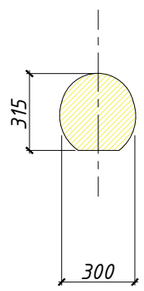	d-300 Н-315. тт.	отверстия под 7 кнопок d-24 мм на расстоянии 100-120 мм, согласно примера. Диаметр кнопки 30мм.	план. М 1:25 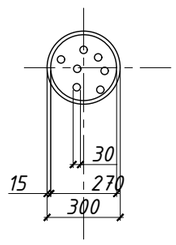

						01/1015-АС		
						МЕГА Теплый Стан, Москва, Калужское ш. 21й км		
Изм.	Кол.	Лист	№док	Подпись	Дата			
Разраб.		Никифоров				Устройство детских игровых площадок	Стадия	Лист	Листов
ГИП							РД	5.2	16
Т.контр.									
						Спецификация игровых элементов типа "Гриб" площадки №1 (начало)		
Н.контр.									
Утв.									

Взам. инв. №

Подп. и дата

Инв. № подл.

Формат А3

4	Игровой модуль "Гриб" М-04 d-400 Н-250. тт. Обивка: шлапки гриба и ножки пенополеуретан и мягкая резина . Опора: без опоры. Отверстия под монтаж кнопки 24 мм. Основание под крепление гриба 400х400: металл, порошковая окраска.	1	вид. М 1:25 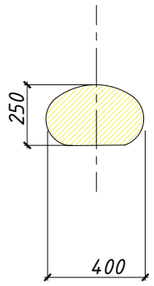 	d-400 Н-250. тт	отверстия под 7 кнопок d-24 мм на расстоянии 100-120 мм, согласно примера. Диаметр кнопки 50мм.	план. М 1:25 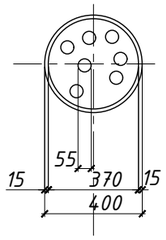
5	Игровой модуль "Гриб" М-05 d-300 Н-300. тт. Обивка: шлапки гриба и ножки пенополеуретан и мягкая резина . Опора: без опоры. Отверстия под монтаж кнопки 24 мм. Основание под крепление гриба 400х400: металл, порошковая окраска.	1	вид. М 1:25 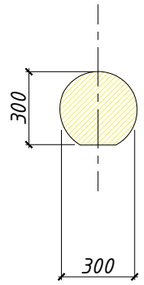 	d-300 Н-300. тт	отверстия под 7 кнопок d-24 мм на расстоянии 100-120 мм, согласно примера. Диаметр кнопки 30мм.	план. М 1:25 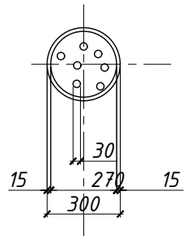

						01/1015-АС		
						МЕГА Теплый Стан, Москва, Калужское ш. 21й км		
Изм.	Кол.	Лист	№ док	Подпись	Дата			
Разраб.		Никифоров				Устройство детских игровых площадок	Стадия	Лист	Листов
ГИП							РД	5.3	16
Т.контр.									
						Спецификация игровых элементов типа "Гриб" площадки №1 (продолжение)		
Н.контр.									
Утв.									

Взам. инв. №

Подп. и дата

Инв. № подл.

Формат А3

План полов площадки №1. М 1:50

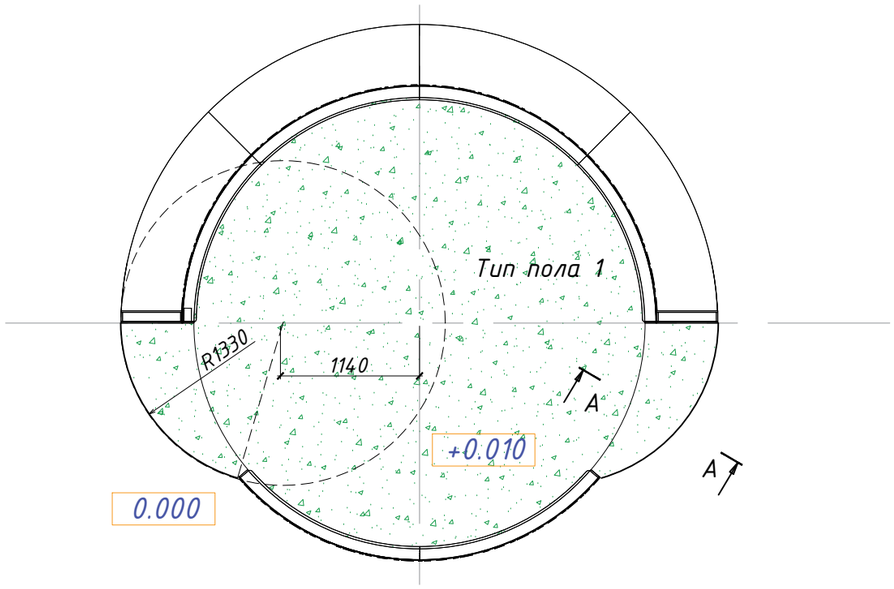

Тип пола	Данные элементов пола	Площадь, м²
1	1. Резиновая крошка EPDM MRI polytech, polyplay, цвет GLN20p 15 мм	12.10
	2. Основа 20мм включая грунтовку сущ. стяжки	
	3. Существующая отдетка пола	
	4. Существующая ЦПС	
	5. Существующее перекрытие	

А-А

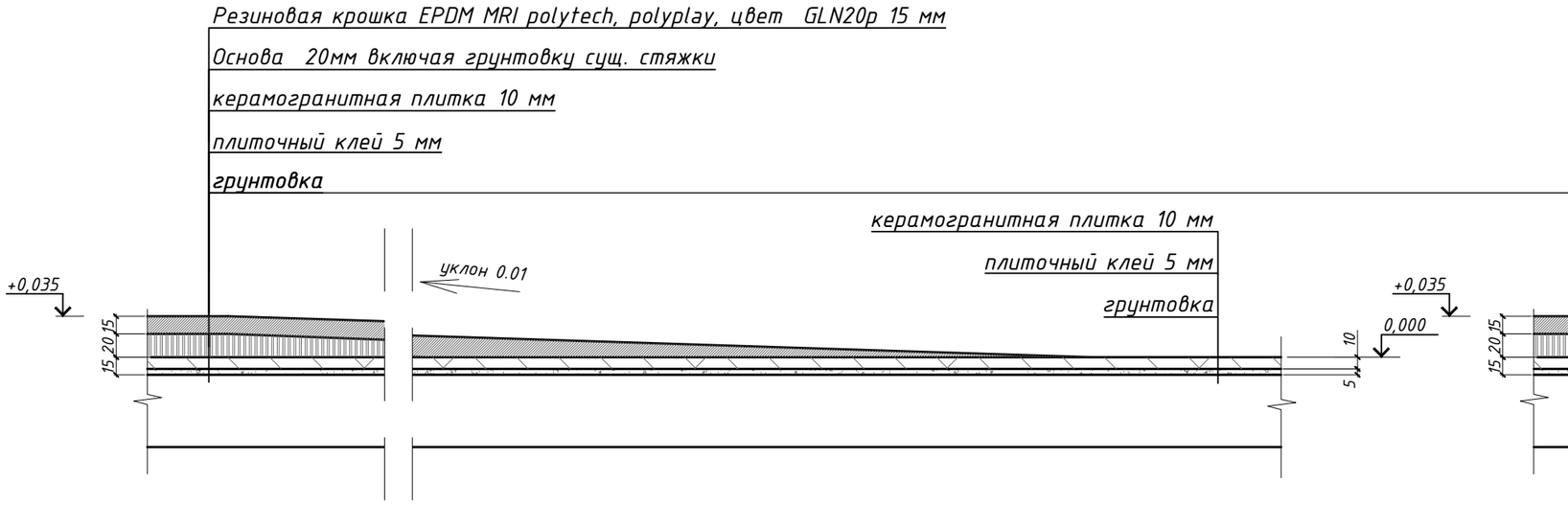

Разрез по перегородке

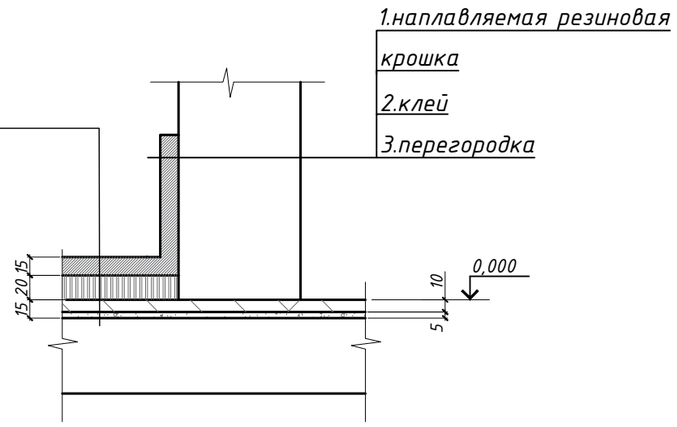

Примечания:

1. в центре площадки напольное покрытие выстилается рулонным материалом.
2. По краям крошка наплавляется с уклоном
3. У перегородок резиновая крошка поднимается посредством клея на 100мм цоколя

Изм.	Кол.	Лист	№док	Подпись	Дата
Разраб.		Никифоров			
ГИП					
Т.контр.					
Н.контр.					
Утв.					

01/1015-АС

МЕГА Теплый Стан, Москва, Калужское ш. 21й км

Устройство детских игровых площадок

Стадия	Лист	Листов
РД	6	16

План пола площадки №1. М 1:50
Разрез А-А

Взам. инв. №

Подп. и дата

Инв. № подл.

Формат А3

						01/1015-АС		
						МЕГА Теплый Стан, Москва, Калужское ш. 21й км		
Изм.	Кол.	Лист	№док	Подпись	Дата			
Разраб.		Никифоров				Устройство детских игровых площадок	Стадия	Лист	Листов
ГИП							РД	6.1	16
Т.контр.									
						Перспективный вид площадки №2			
Н.контр.									
Утв.									

Взам. инв. №

Подп. и дата

Инв. № подл.

Формат А3

План площадки №2. М 1:50

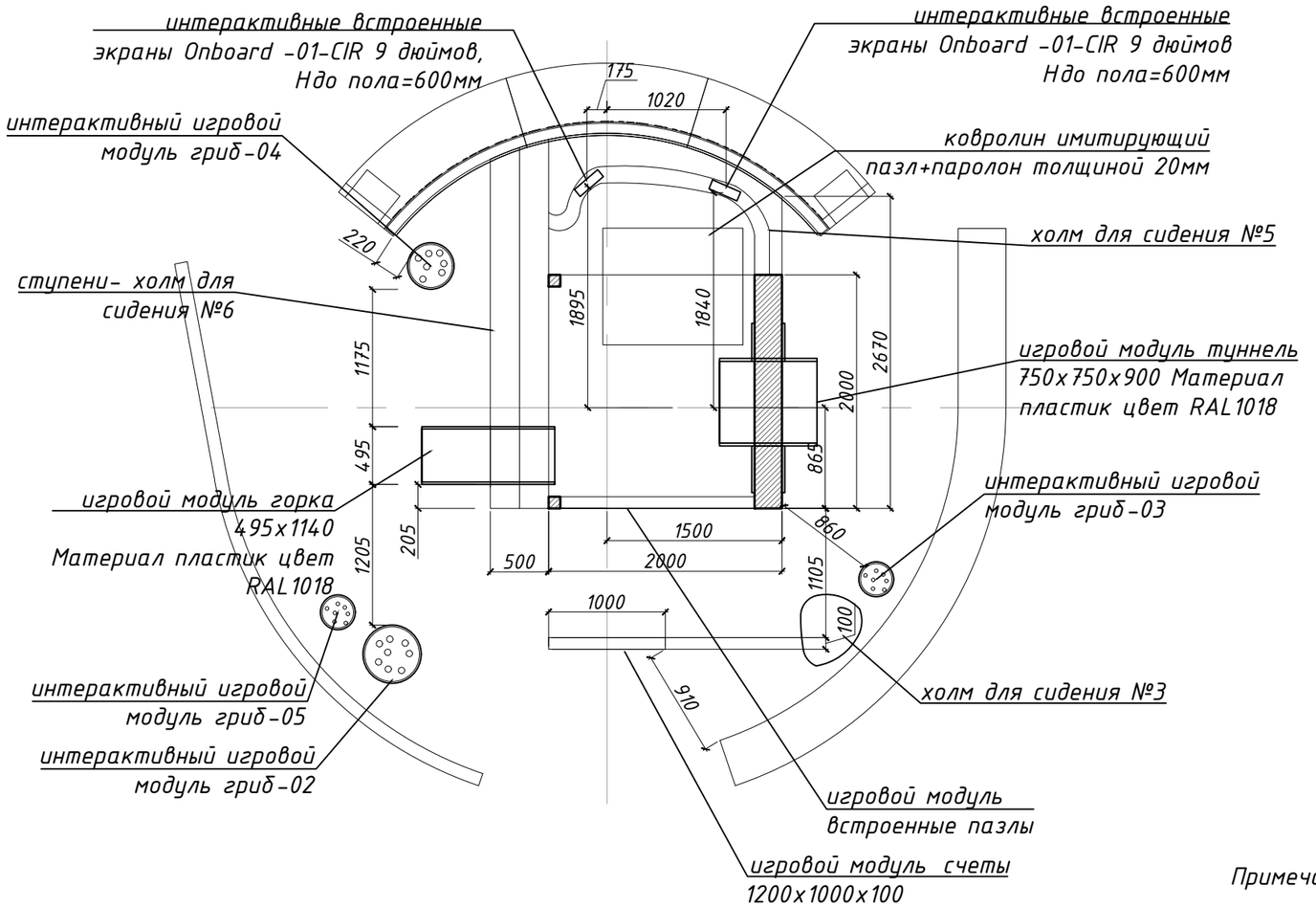

Спецификация игровых элементов площадки №2

№п/п	Наименование	кол, шт	Примечание
1	холм для сидения №3 755x660x340 обивка: резина, Каркас: фанера, цвет RAL6018	1	
2	холм для сидения №5 обивка: резина, Каркас: фанера, цвет RAL6018	1	
2.1	ступени №6 обивка: резина, Каркас: фанера, цвет RAL6018	1	
3	интерактивный игровой модуль гриб-02	1	500x500x400
4	интерактивный игровой модуль гриб-3	1	300x300x300
5	интерактивный игровой модуль гриб-4	2	400x400x250
6	интерактивный игровой модуль гриб-5	3	300x300
7	игровой модуль встроенные пазлы		
8	игровой модуль счеты 1200x1000x100 Каркас-дерево ясень. Основание высотой 300мм из металла, обшито деревом ясень 15 мм. Кости - дерево ясень+ окраска.	1	
9	игровой модуль туннель 750x750x900 Материал пластик цвет RAL1018	1	
10	игровой модуль горка 495x1140 Материал пластик цвет RAL1018	1	
11	интерактивные встроенные экраны Onboard -01-CIR 9 дюймов	2	

Примечания:

1. Привязку интерактивных модулей типа гриб см. Л7.1
2. Спецификацию интерактивных модулей типа гриб см. Л7.2-7.3
3. Материал отделки пола- см. Л13
4. Материал модуля типа Игровой домик - ясень. Обработка пропиткой Aidol Langzeit-Lasur
5. Привязка интерактивных встроенных экранов указана к середене экрана. Точные размеры и угол наклона определить по месту

План горки

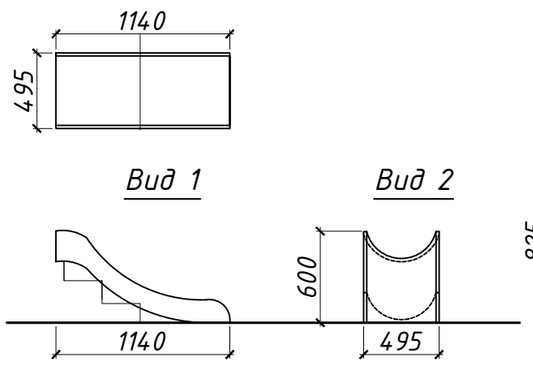

План трубы

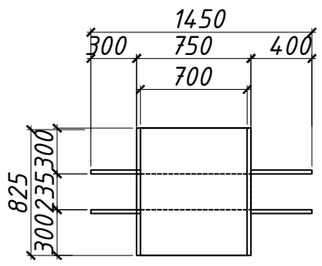

Вид

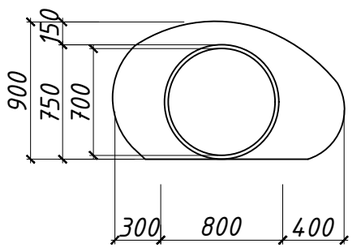

Изм.	Кол.	Лист	№ док	Подпись	Дата	01/1015-АС
						МЕГА Теплый Стан, Москва, Калужское ш. 21й км
Разраб.		Никифоров				Устройство детских игровых площадок — Стадия: РД; Лист: 7; Листов: 16
ГИП						
Т.контр.						
Н.контр.						План площадки №2. М 1:50
Утв.						

Взам. инв. №

Подп. и дата

Инв. № подл.

Формат А3

игровой модуль встроенные пазлы

игровой модуль счеты

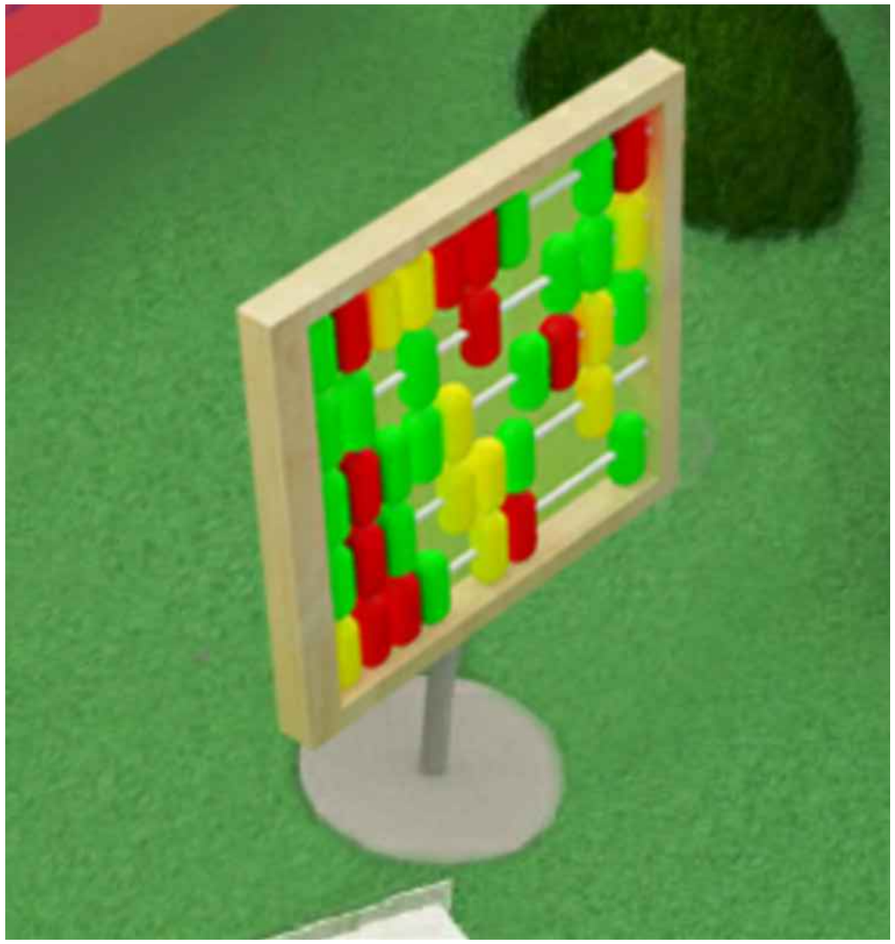

интерактивные встроенные экраны Onboard -01-CIR 9 дюймов

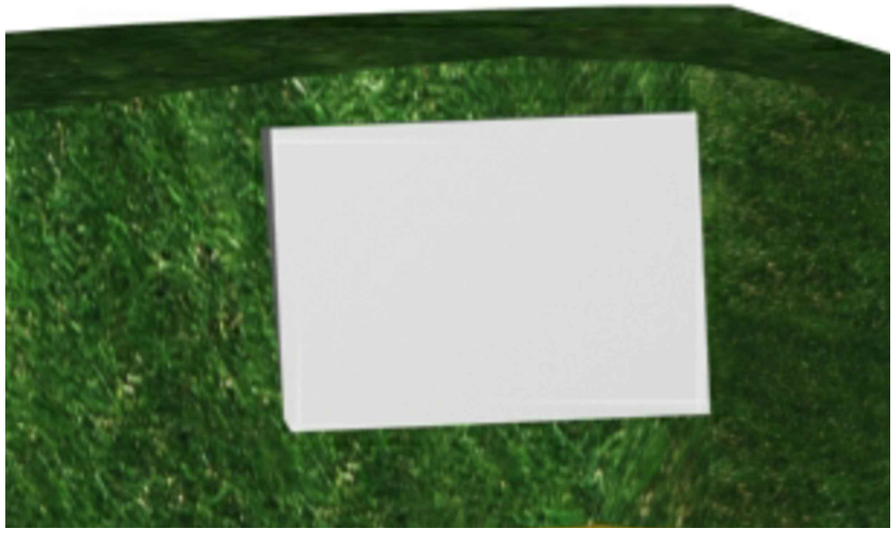

						01/1015-АС		
						МЕГА Теплый Стан, Москва, Калужское ш. 21й км		
Изм.	Кол.	Лист	№ док	Подпись	Дата			
Разраб.		Никифоров				Устройство детских игровых площадок	Стадия	Лист	Листов
ГИП							РД	7.0	16
Т.контр.									
						игровой модуль встроенные пазлы, счеты, интерактивные встроенные экраны Onboard -01-CIR 9 дюймов		
Н.контр.								
Утв.								

Взам. инв. N°

Подп. и дата

Инв. N° подл.

Формат А3

План привязки грибов площадки №2. М 1:30

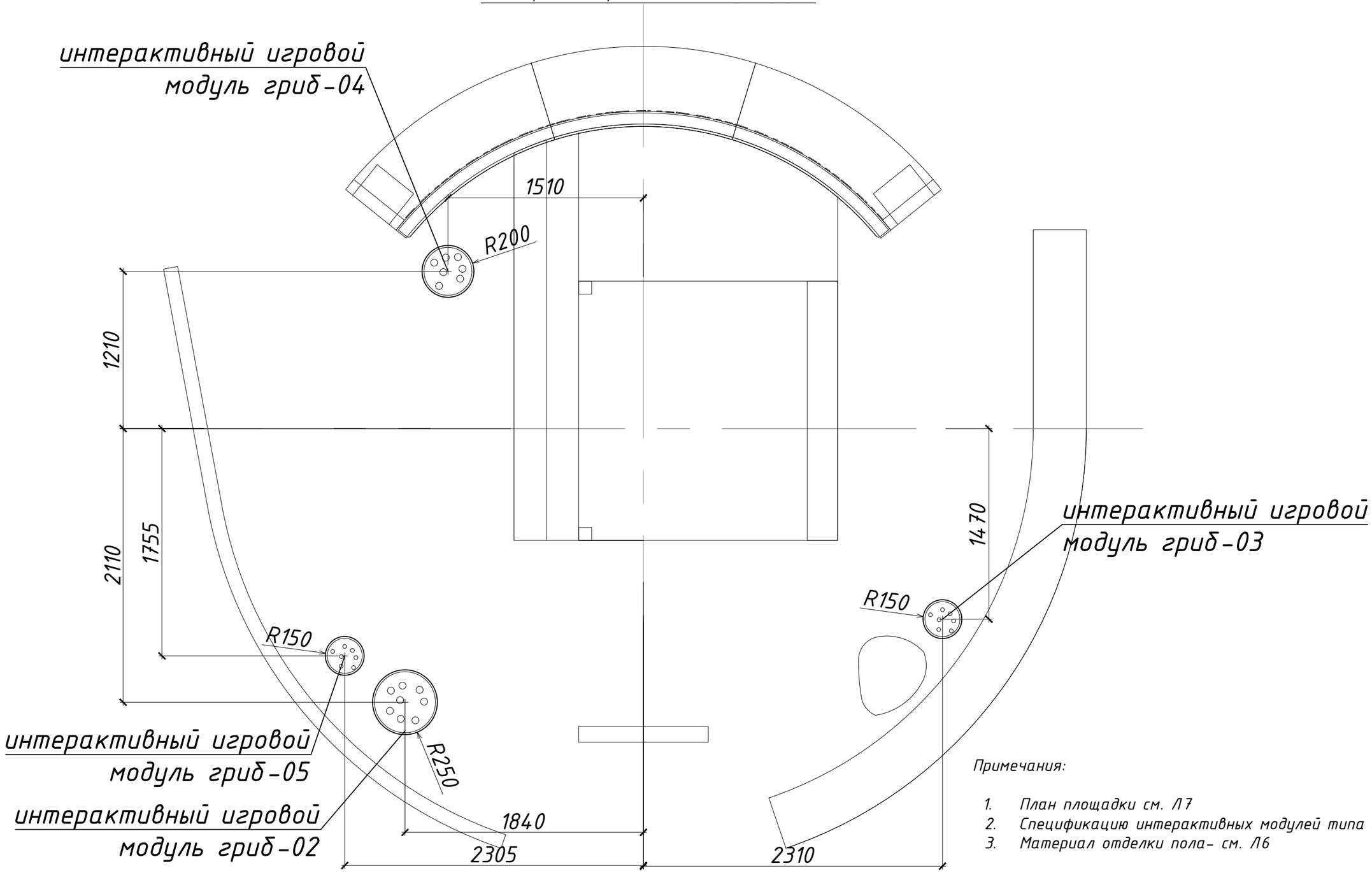

Примечания:

1. План площадки см. Л7
2. Спецификацию интерактивных модулей типа гриб см. Л7.2-7.3
3. Материал отделки пола- см. Л6

						01/1015-АС		
						МЕГА Теплый Стан, Москва, Калужское ш. 21й км		
Изм.	Кол.	Лист	№док	Подпись	Дата			
Разраб.		Никифоров				Устройство детских игровых площадок	Стадия	Лист	Листов
ГИП							РД	7.1	16
Т.контр.									
						План привязки грибов площадки №2. М 1:30		
Н.контр.									
Утв.									

Взам. инв. №

Подп. и дата

Инв. № подл.

Формат А3

Спецификация игровых элементов типа "Гриб" площадки №2

№п/п	Наименование	кол, шт	внешний вид	размеры гриба	кнопки	схема монтажа кнопок
1	Игровой модуль "Гриб" М-02 d-500 Н-415. тт. Обивка: шлапки гриба и ножки пенополеуретан и мягкая резина . Опора: d-270 металл, порошковая окраска, RAL9010,пенополеуретан и мягкая резина . Отверстия под монтаж кнопки 24 мм. Основание под крепление гриба 400х400: металл, порошковая окраска.	1	вид. М 1:25 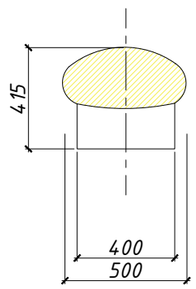	d-500 Н-415. тт	отверстия под 8 кнопок d-24 мм на расстоянии 100-120 мм, согласно примера. Диаметр кнопки 50мм.	план. М 1:25 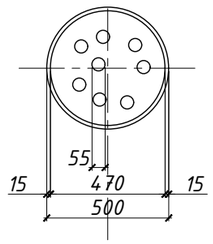
2	Игровой модуль "Гриб" М-03 d-300 Н-315. тт. Обивка: шлапки гриба и ножки пенополеуретан и мягкая резина . Опора: d-150 металл, порошковая окраска, RAL9010,пенополеуретан и мягкая резина . Отверстия под монтаж кнопки 24 мм. Основание под крепление гриба 400х400: металл, порошковая окраска.	2	вид. М 1:25 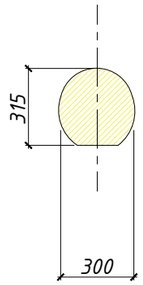	d-300 Н-315. тт.	отверстия под 7 кнопок d-24 мм на расстоянии 100-120 мм, согласно примера. Диаметр кнопки 30мм.	план. М 1:25 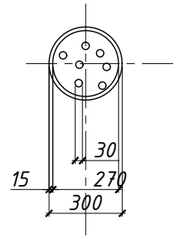
3	Игровой модуль "Гриб" М-04 d-400 Н-250. тт. Обивка: шлапки гриба и ножки пенополеуретан и мягкая резина . Опора: без опоры. Отверстия под монтаж кнопки 24 мм. Основание под крепление гриба 400х400: металл, порошковая окраска.	2	вид. М 1:25 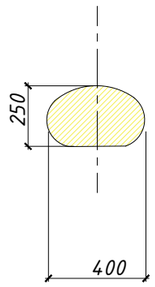	d-400 Н-250. тт	отверстия под 7 кнопок d-24 мм на расстоянии 100-120 мм, согласно примера. Диаметр кнопки 50мм.	план. М 1:25 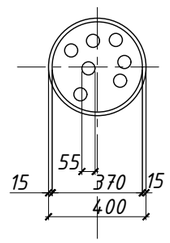

						01/1015-АС		
						МЕГА Теплый Стан, Москва, Калужское ш. 21й км		
Изм.	Кол.	Лист	№док	Подпись	Дата			
Разраб.		Никифоров				Устройство детских игровых площадок	Стадия	Лист	Листов
ГИП							РД	7.2	16
Т.контр.									
						Спецификация игровых элементов типа "Гриб" площадки №2 (начало)		
Н.контр.								
Утв.								

Взам. инв. №

Подп. и дата

Инв. № подл.

Формат А3

4	Игровой модуль "Гриб" М-05 d-300 Н-300. тт. Обивка: шлапки гриба и ножки пенополеуретан и мягкая резина . Опора: без опоры. Отверстия под монтаж кнопки 24 мм. Основание под крепление гриба 400х400: металл, порошковая окраска.	1	вид. М 1:25 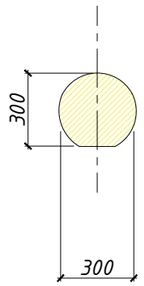	d-300 Н-300. тт	отверстия под 7 кнопок d-24 мм на расстоянии 100-120 мм, согласно примера. Диаметр кнопки 30мм.	план. М 1:25 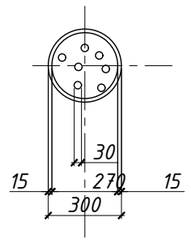

Взам. инв. №

Подп. и дата

Инв. № подл.

Изм.	Кол.	Лист	№док	Подпись	Дата	01/1015-АС		
						МЕГА Теплый Стан, Москва, Калужское ш. 21й км		
Разраб.		Никифоров				Устройство детских игровых площадок	Стадия	Лист	Листов
ГИП							РД	7.3	16
Т.контр.									
						Спецификация игровых элементов типа "Гриб" площадки №2 (продолжение)		
Н.контр.									
Утв.									

Формат А3

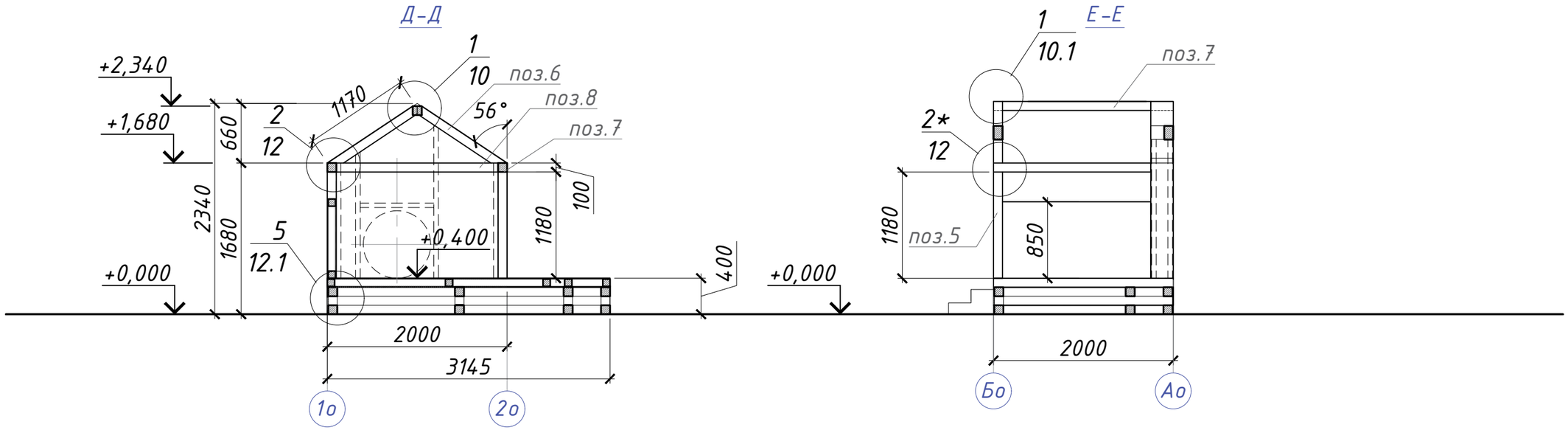

План модуля RM3.1 на отм. +0.400. М 1:50

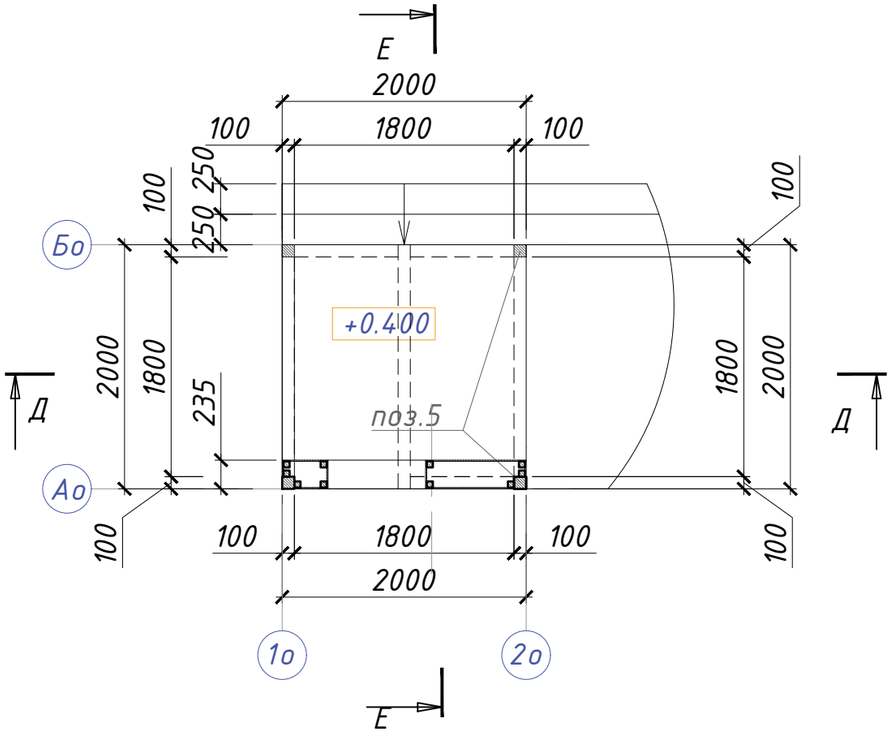

Спецификация пиломатериалов Модуля RM3.1

№п/п	Наименование	кол, шт	вес, кг	Примечание
1	брус 100х100 L=3150	2	55	
1.1	брус 100х100 L=2660	2	46	
2	брус 100х100 L=1980	2	34	
2.1	брус 100х100 L=2080	1	18	
3	брус 80х80 L=2000	3	42	
4	брус 80х80 L=2085	1	14	
5	брус 100х100 L=1280	4	44	
6	брус 100х100 L=1170	4	41	
7	брус 100х100 L=2000	1	17	
8	брус 100х100 L=1800	2	31	
	лист ОСБ толщ 9-10 мм	16.4 $м^2$		
	Доска 50х150, п.м	18.60		
	Брусок 50х50, п.м	18.60		
	всего бруса 100х100		286.67	
	всего бруса 80х80		56.01	

Изм.	Кол.	Лист	№док	Подпись	Дата
Разраб.		Никифоров			
ГИП					
Т.контр.					
Н.контр.					
Утв.					

01/1015-АС

МЕГА Теплый Стан, Москва, Калужское ш. 21й км

Устройство детских игровых площадок

Стадия	Лист	Листов
РД	8	16

План модуля RM3.1 на отм. +0.020. М 1:50

Взам. инв. №

Подп. и дата

Инв. № подл.

Формат А3

План цоколя на отм. +0.100 . М 1:50

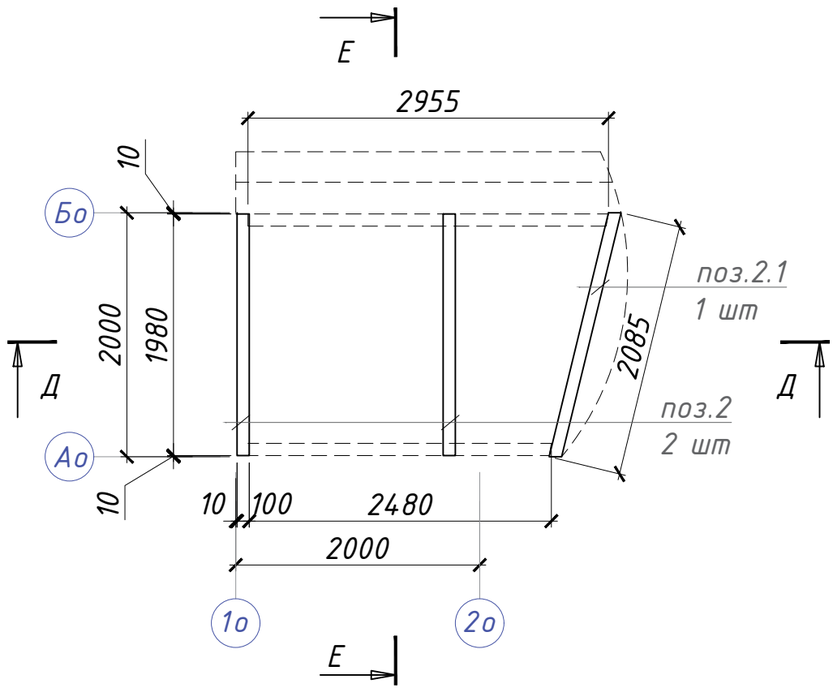

План цоколя на отм. 0.000 и +0.200. М 1:50

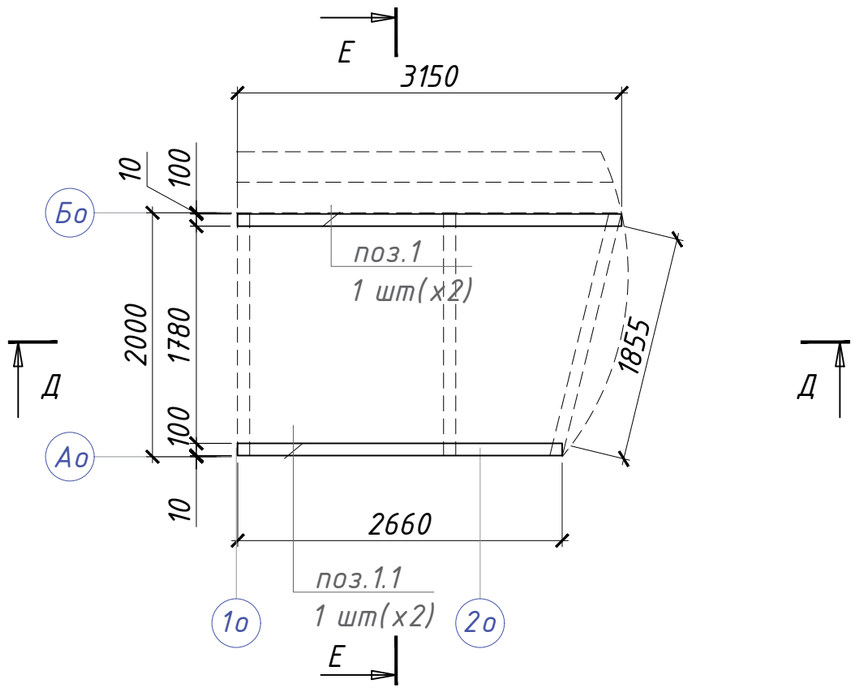

План цоколя на отм. +0.300. М 1:50

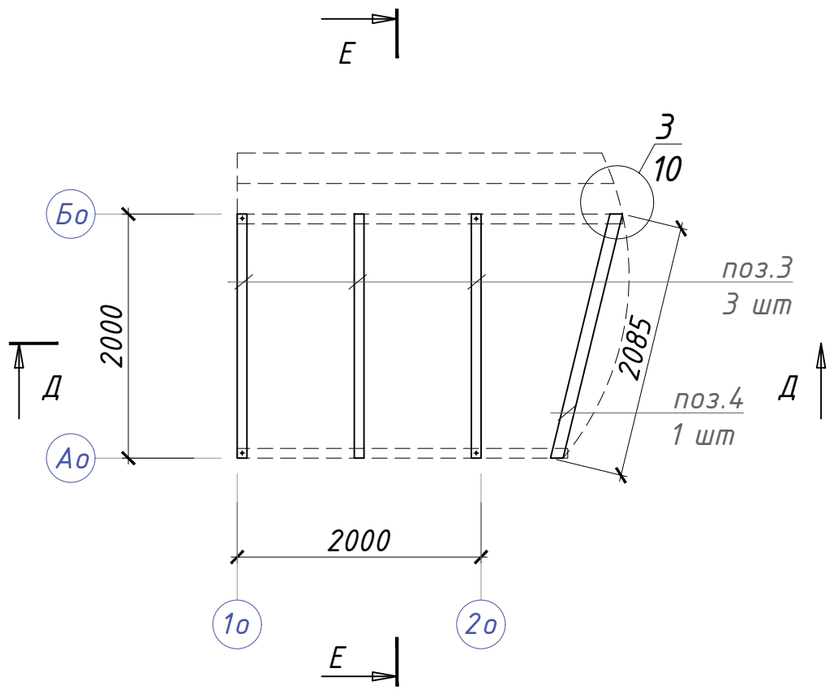

Примечания:

1. За отм. 0.000 принят уровень ч.п. торгового комплекса
2. Схему расположения модулей см. Л.5 05-09/15-АС
3. Материал модуля типа Игровой домик - ясень. Обработка пропиткой Aidol Langzeit-Lasur
4. Углы и края любой доступной для детей части оборудования должны быть закруглены. Минимальный радиус закругления 3 мм

						01/1015-АС		
						МЕГА Теплый Стан, Москва, Калужское ш. 21й км		
Изм.	Кол.	Лист	№док	Подпись	Дата			
Разраб.		Никифоров				Устройство детских игровых площадок	Стадия	Лист	Листов
ГИП							РД	9	16
Т.контр.									
						План модуля RM3.1 на отм. 0.000, +0.100, +0.200 и +0.300 М 1:50		
Н.контр.									
Утв.									

Взам. инв. №

Подп. и дата

Инв. № подл.

Формат А3

1

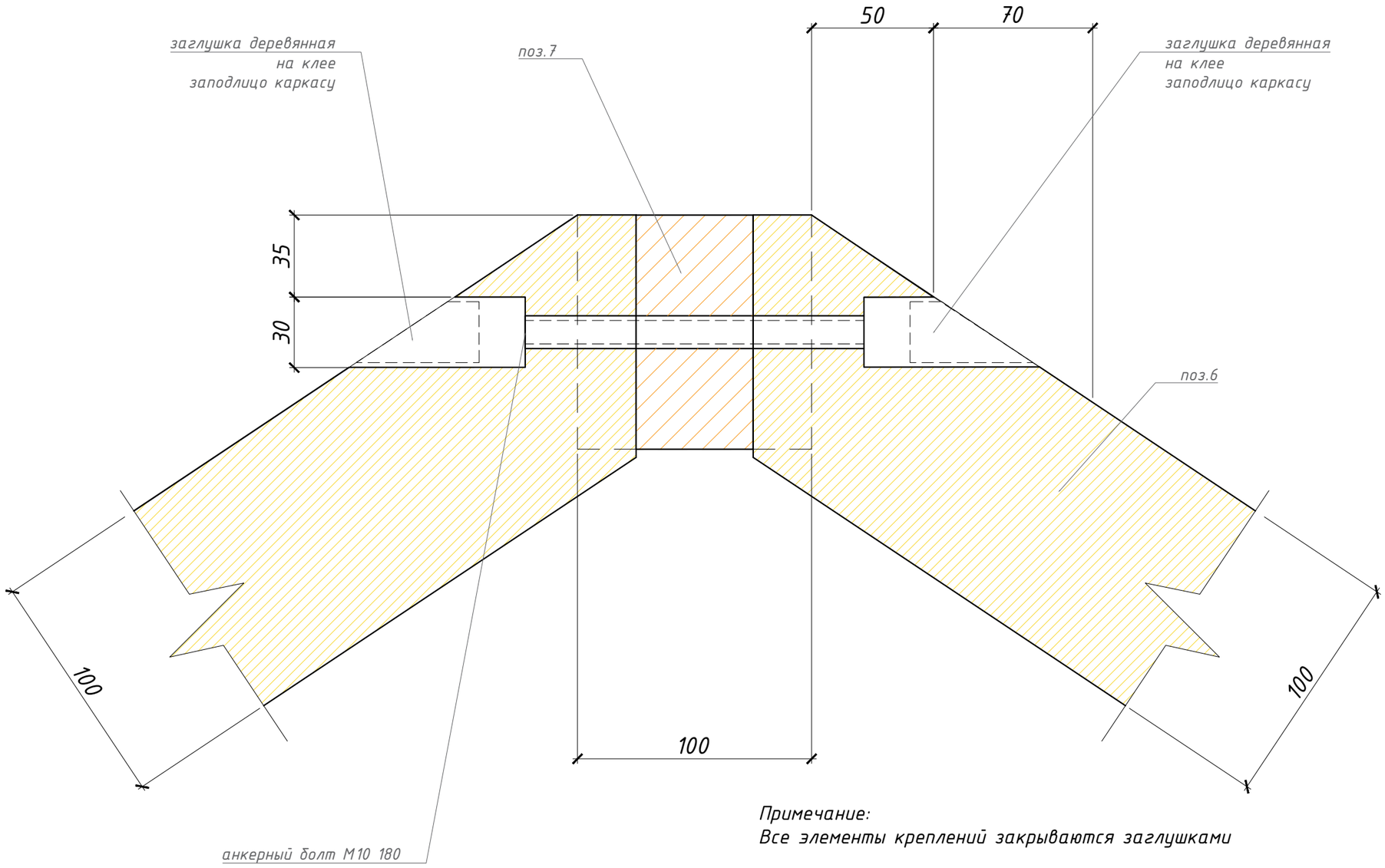

Примечание:
Все элементы креплений закрываются заглушками

						01/1015-АС		
						МЕГА Теплый Стан, Москва, Калужское ш. 21й км		
Изм.	Кол.	Лист	№док	Подпись	Дата			
Разраб.		Никифоров				Устройство детских игровых площадок	Стадия	Лист	Листов
ГИП							РД	10	16
Т.контр.									
						Узел 1		
Н.контр.								
Утв.								

Взам. инв. №

Подп. и дата

Инв. № подл.

Формат А3

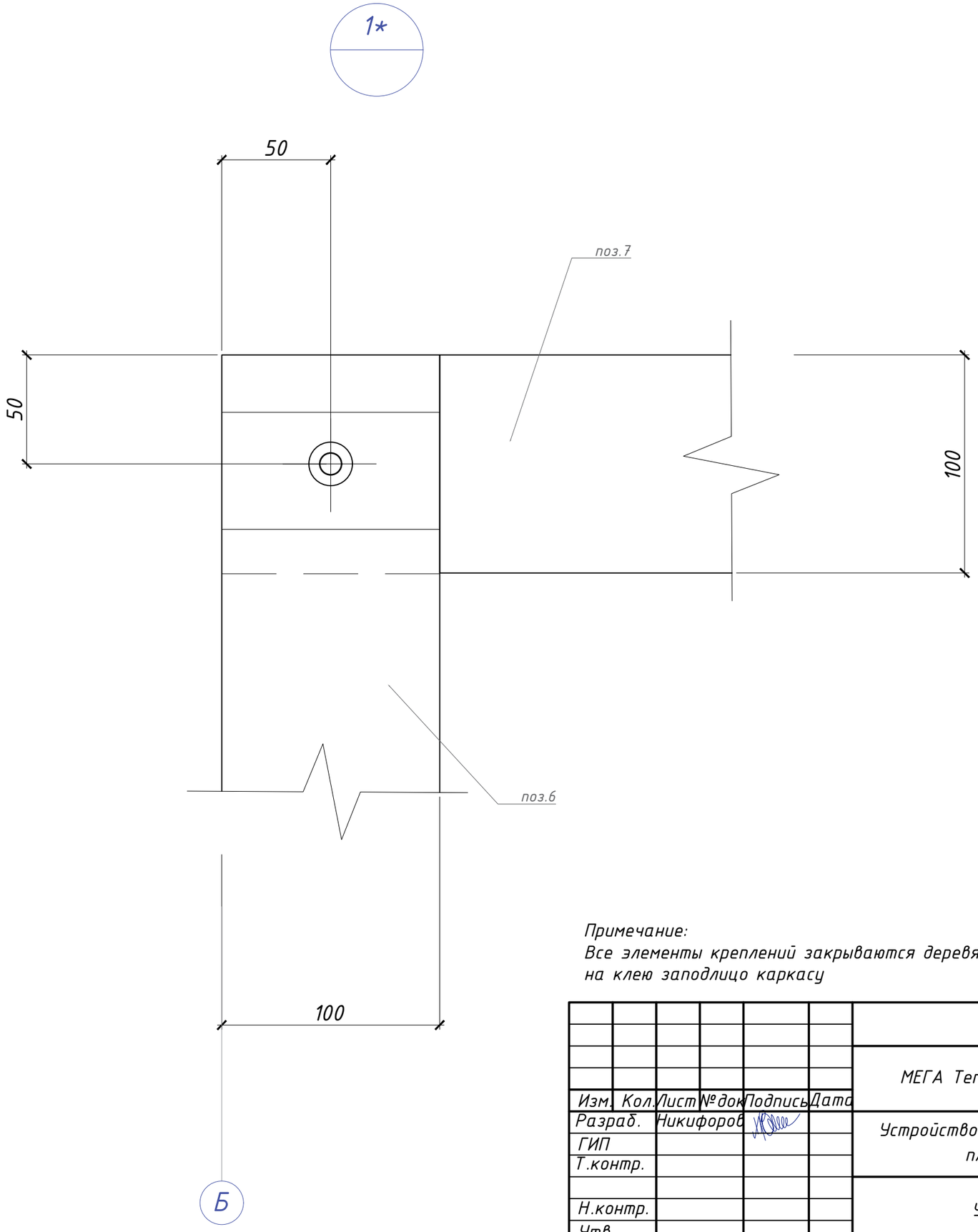

Примечание:
Все элементы креплений закрываются деревянными заглушками на клею заподлицо каркасу

						01/1015-АС			
						МЕГА Теплый Стан, Москва, Калужское ш. 21й км			
Изм.	Кол.	Лист	№док	Подпись	Дата				
Разраб.		Никифоров				Устройство детских игровых площадок	Стадия	Лист	Листов
ГИП							РД	11	16
Т.контр.									
						Узел 1*			
Н.контр.									
Утв.									

Взам. инв. №

Подп. и дата

Инв. № подл.

Формат А3

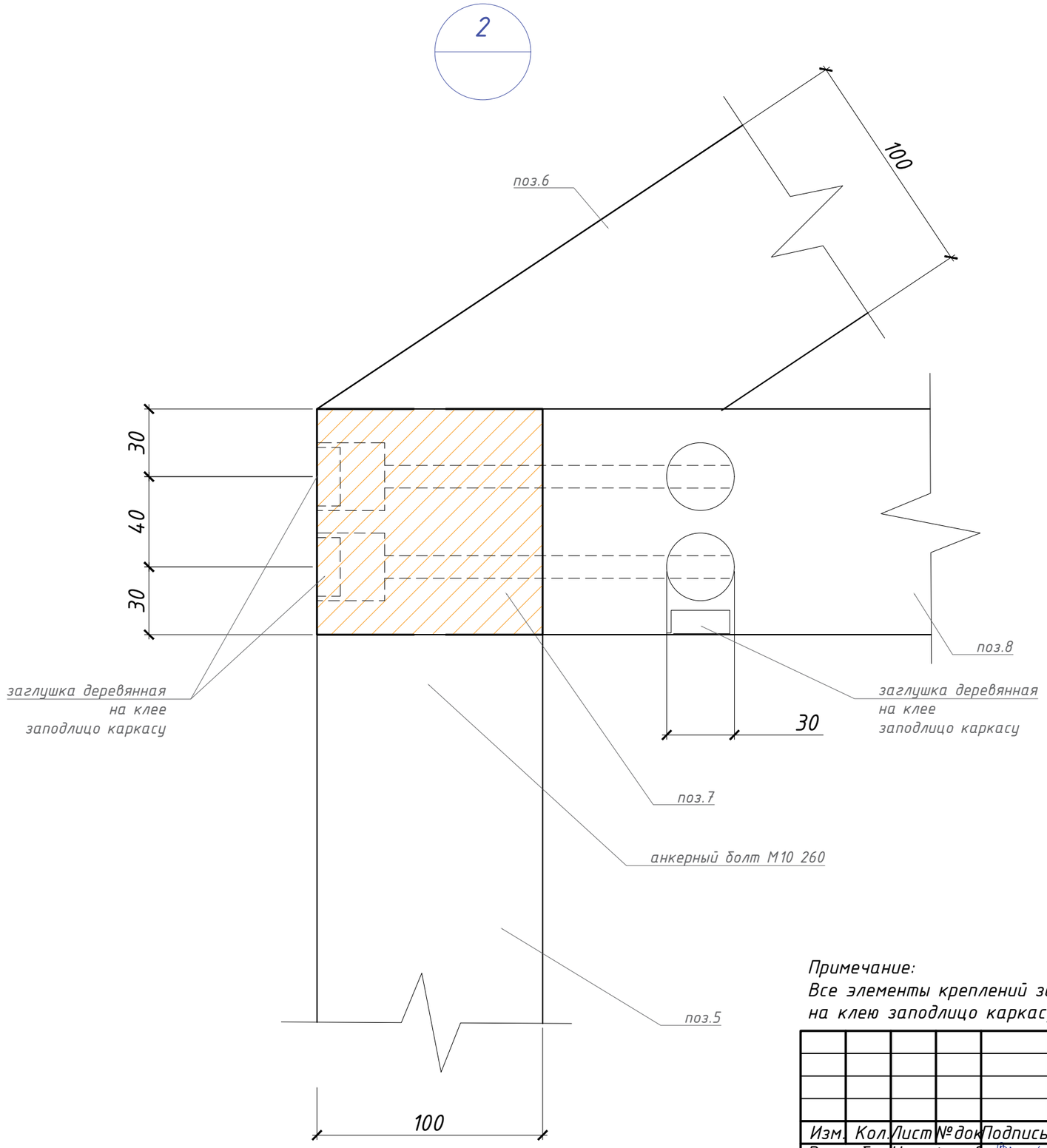

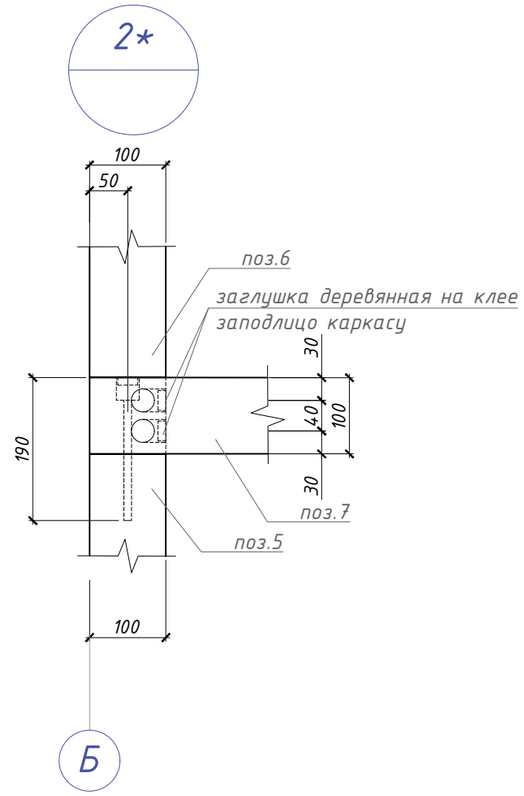

вид сверху

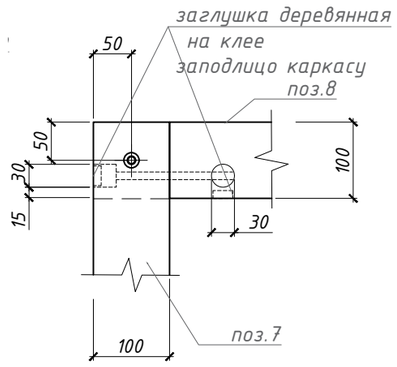

Примечание:
Все элементы креплений закрываются деревянными заглушками на клею заподлицо каркасу

						01/1015-АС		
						МЕГА Теплый Стан, Москва, Калужское ш. 21й км		
Изм.	Кол.	Лист	№док	Подпись	Дата			
Разраб.		Никифоров				Устройство детских игровых площадок	Стадия	Лист	Листов
ГИП							РД	12	16
Т.контр.									
						Узлы 2 и 2*			
Н.контр.									
Утв.									

Взам. инв. №

Подп. и дата

Инв. № подл.

Формат А3

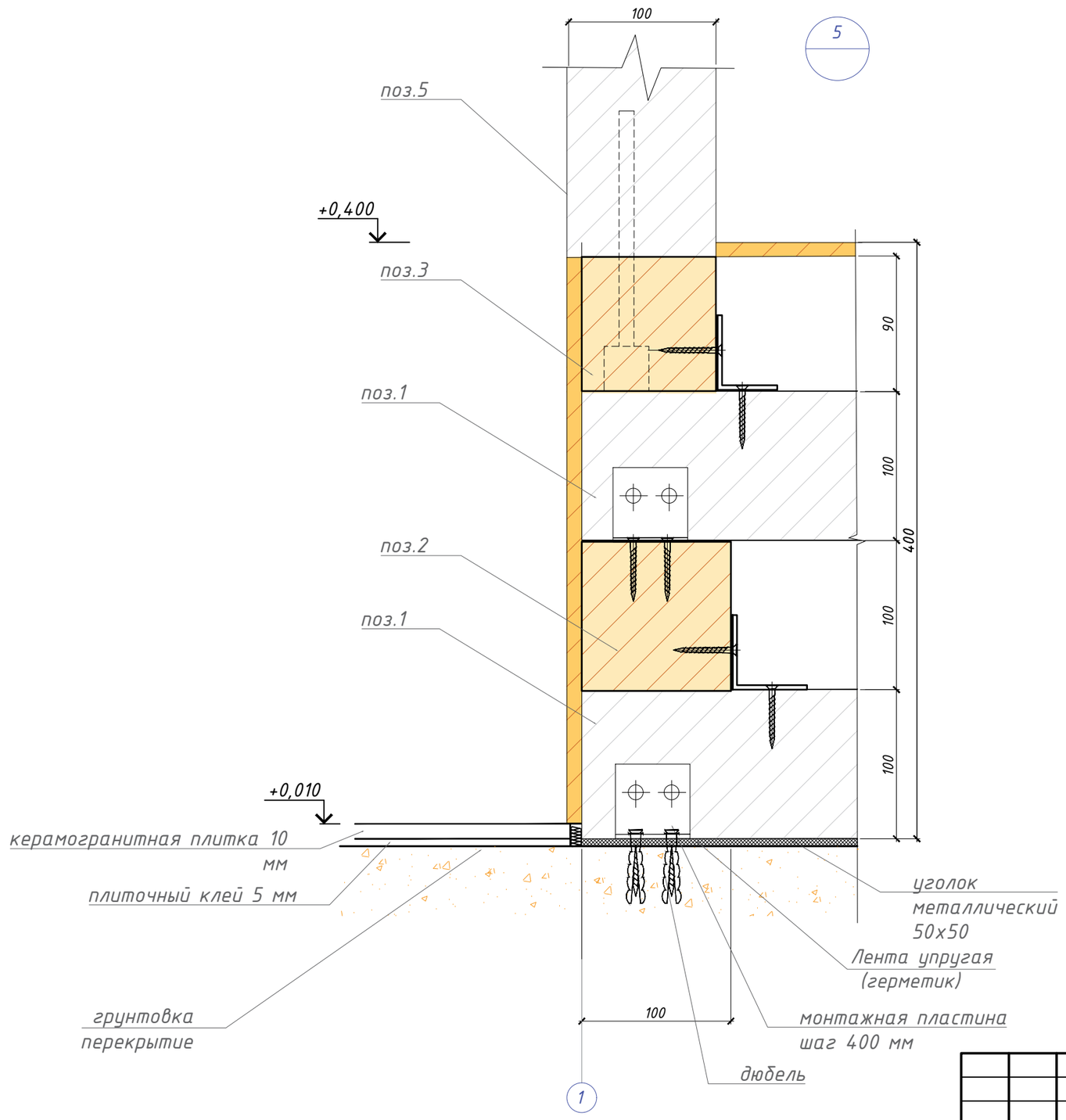

Примечание:
Все элементы креплений закрываются деревянными заглушками на клею заподлицо каркасу

						01/1015-АС		
						МЕГА Теплый Стан, Москва, Калужское ш. 21й км		
Изм.	Кол.	Лист	№ док	Подпись	Дата			
Разраб.		Никифоров				Устройство детских игровых площадок	Стадия	Лист	Листов
ГИП							РД	12.1	16
Т.контр.									
						Узел 4		
Н.контр.								
Утв.								

Взам. инв. №

Подп. и дата

Инв. № подл.

Формат А3

План полов площадки №2. М 1:50

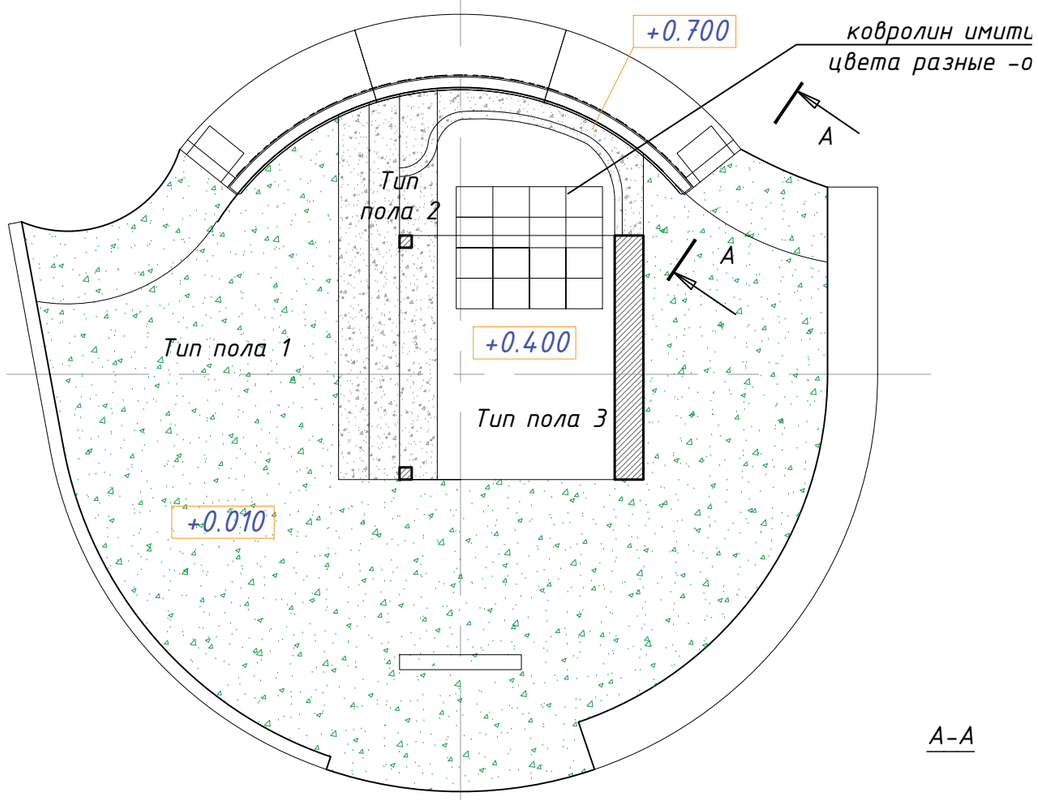

Тип пола	Данные элементов пола	Площадь, м²
1	1. Резиновая крошка EPDM MRI polytech, polyplay, цвет GLN20p 15 мм	20.10
	2. Основа 20мм включая грунтовку сущ. стяжки	
	3. Существующая отдетка пола	
	4. Существующая ЦПС	
	5. Существующее перекрытие	
2	1. резиновая крошка 16мм	5.50
	2. Основа из фанеры и/или ППУ ср. плотности	
	3. Существующая отдетка пола	
	4. Существующая ЦПС	
	5. Существующее перекрытие	
3	1. Ковролин 12 мм RAL 6018	3.00
	2. Основа из фанеры 20 мм	
	3. Каркас из металла	
	4. Существующая ЦПС	
	5. Существующее перекрытие	

А-А

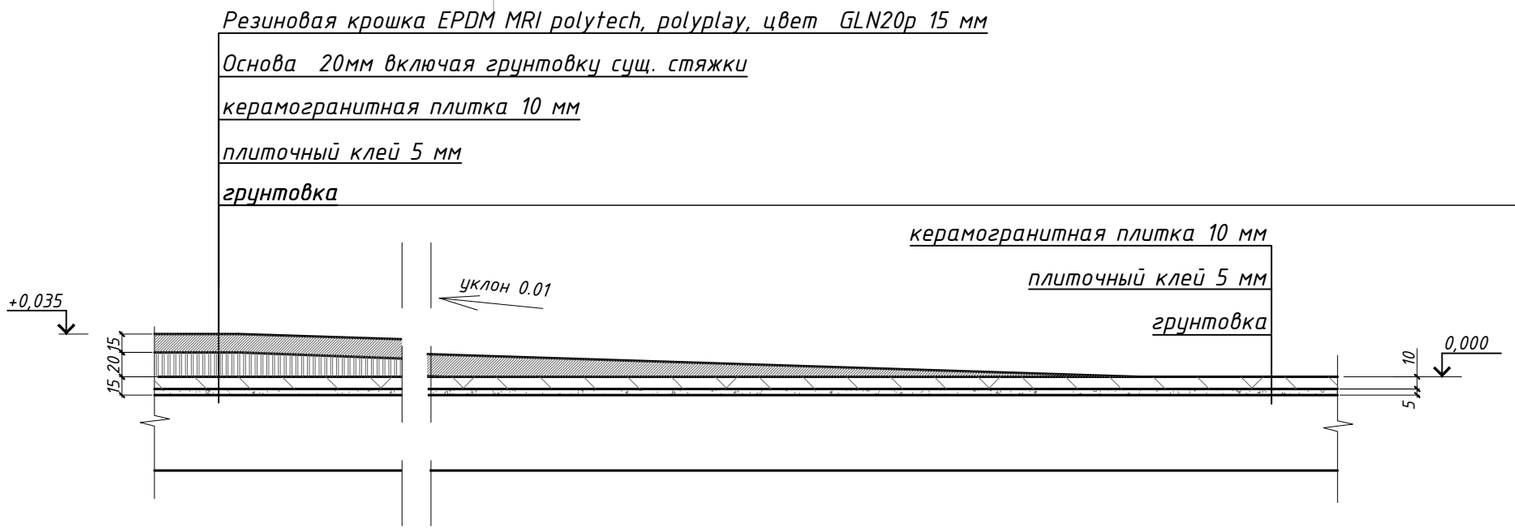

Разрез по перегородке

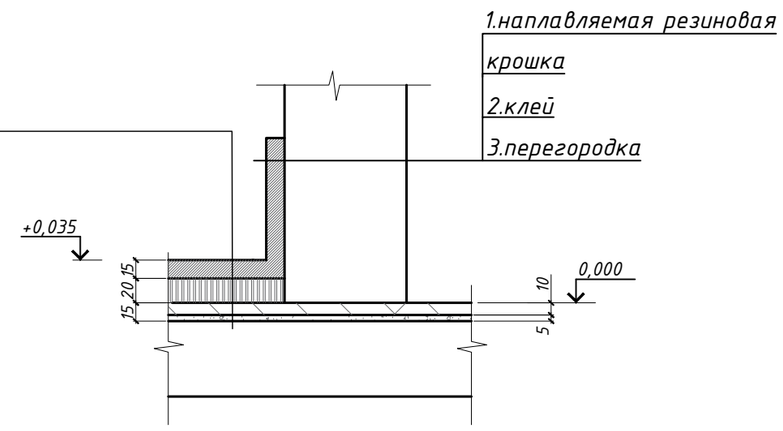

Примечания:

1. в центре площадки напольное покрытие выстилается рулонным материалом.
2. По краям крошка наплавляется с уклоном
3. У перегородок резиновая крошка поднимается посредством клея на 100мм цоколя

Изм.	Кол.	Лист	№док	Подпись	Дата
Разраб.		Никифоров			
ГИП					
Т.контр.					
Н.контр.					
Утв.					

01/1015-АС

МЕГА Теплый Стан, Москва, Калужское ш. 21й км

Устройство детских игровых площадок

Стадия	Лист	Листов
РД	13	16

План пола площадки №2. М 1:50
Разрез А-А

Подп. и дата

Инв. № подл.

Формат А3

PLAY AREA 3
PICNIC

						01/1015-АС		
						МЕГА Теплый Стан, Москва, Калужское ш. 21й км		
Изм.	Кол.	Лист	№ док	Подпись	Дата			
Разраб.		Никифоров				Устройство детских игровых площадок	Стадия	Лист	Листов
ГИП							РД	13.1	16
Т.контр.									
						Перспективный вид площадки №3		
Н.контр.									
Утв.									

Взам. инв. №

Подп. и дата

Инв. № подл.

Формат А3

План площадки №3. М 1:50

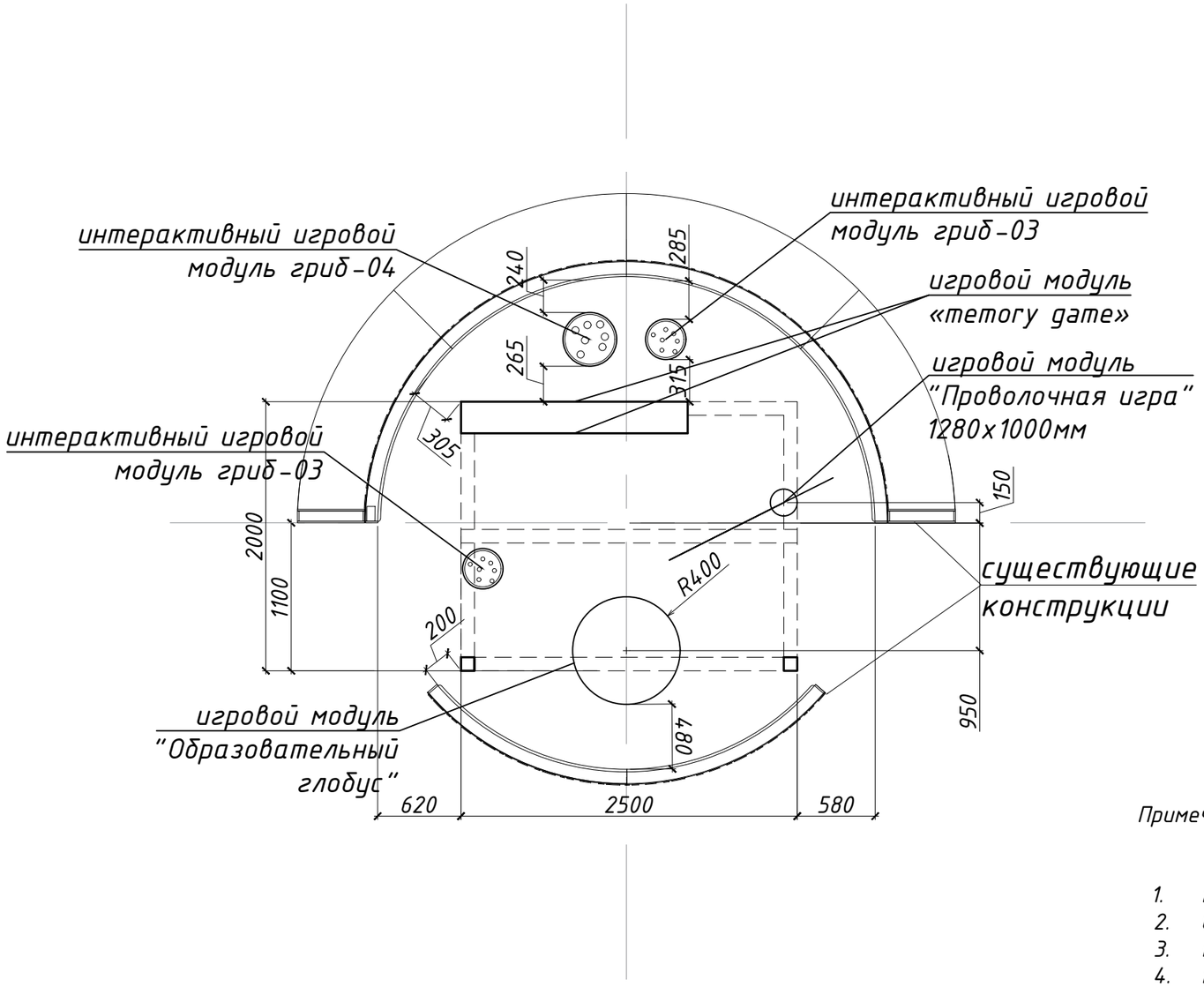

Спецификация игровых элементов площадки №3

№п/п	Наименование	кол, шт	Примечание
1	интерактивный игровой модуль гриб-3 обивка: искусственный газон Noraplan Uni. Каркас: фанера	2	300х300х300
2	интерактивный игровой модуль гриб-4 обивка: искусственный газон Noraplan Uni. Каркас: фанера	1	400х400х250
4	игровой модуль "Проволочная игра" 1280х1000мм	1	1280х1000
5	игровой модуль "Образовательный глобус" с указанием различных интересных фактов о странах и континентах 800х800мм	1	800х800
6	игровой модуль «тетогу game»	2	500х800

Примечания:

1. Привязку интерактивных модулей типа гриб см. Л14.1
2. Спецификацию интерактивных модулей типа гриб см. Л14.2
3. Материал отделки пола- см. Л16
4. Материал модуля типа Игровой домик - ясень. Обработка пропиткой Aidol Langzeit-Lasur

						01/1015-АС		
						МЕГА Теплый Стан, Москва, Калужское ш. 21й км		
Изм.	Кол.	Лист	№док	Подпись	Дата			
Разраб.		Никифоров				Устройство детских игровых площадок	Стадия	Лист	Листов
ГИП							РД	14	16
Т.контр.									
						План площадки №3. М 1:50		
Н.контр.								
Утв.								

Взам. инв. №

Подп. и дата

Инв. № подл.

Формат А3

игровой модуль «tetogy game»

игровой модуль "Образовательный глобус"

игровой модуль "Проволочная игра"

						01/1015-АС		
						МЕГА Теплый Стан, Москва, Калужское ш. 21й км		
Изм.	Кол.	Лист	№ док	Подпись	Дата			
Разраб.		Никифоров				Устройство детских игровых площадок	Стадия	Лист	Листов
ГИП							РД	5.0	16
Т.контр.									
						игровой модуль «tetogy game», "Образовательный глобус", "Проволочная игра"		
Н.контр.									
Утв.									

Взам. инв. №

Подп. и дата

Инв. № подл.

Формат А3

План привязки грибов площадки №3. М 1:30

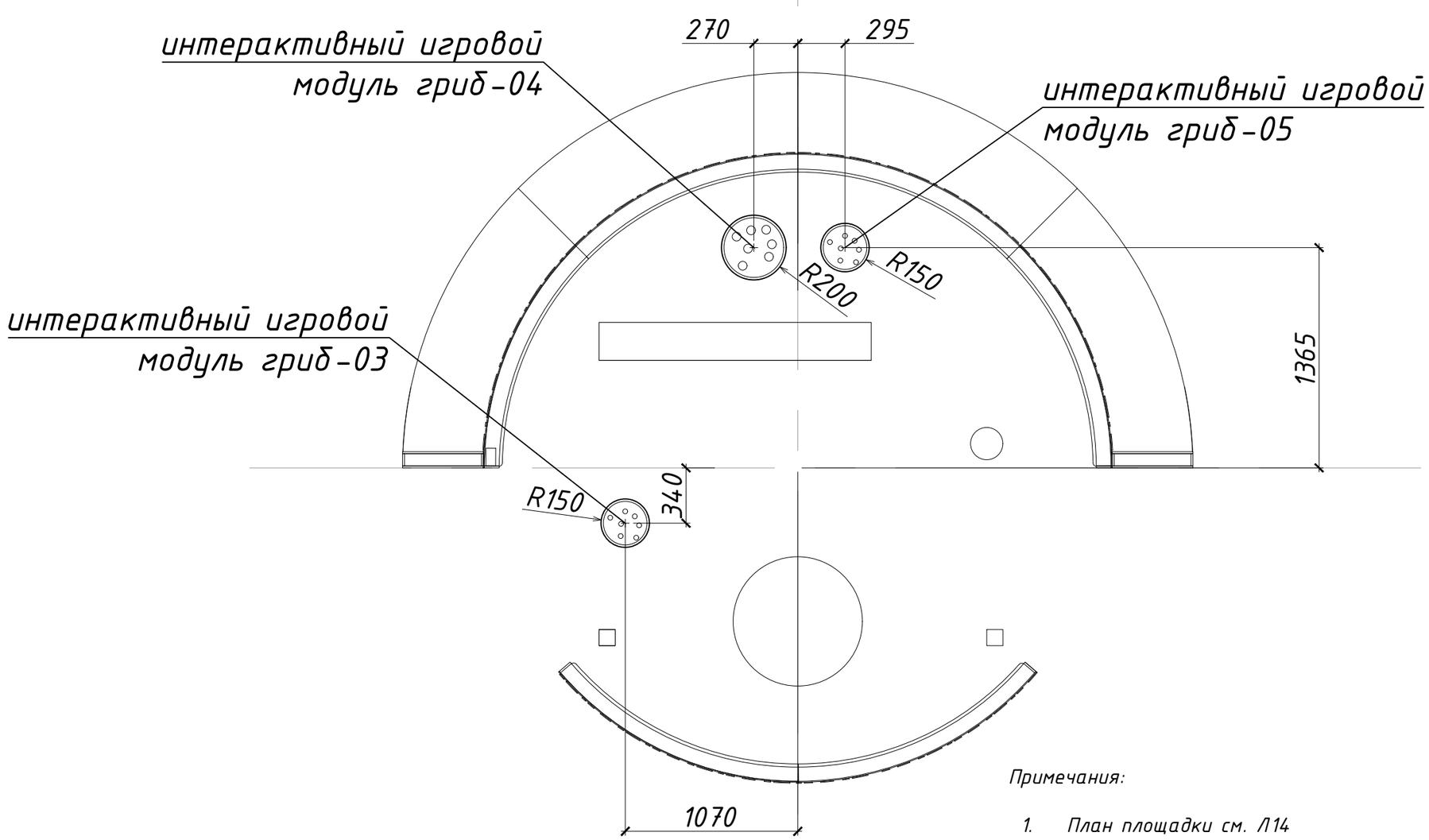

Примечания:

1. План площадки см. Л14
2. Спецификацию интерактивных модулей типа гриб см. Л14.2
3. Материал отделки пола- см. Л6

						01/1015-АС		
						МЕГА Теплый Стан, Москва, Калужское ш. 21й км		
Изм.	Кол.	Лист	№ док	Подпись	Дата			
Разраб.		Никифоров				Устройство детских игровых площадок	Стадия	Лист	Листов
ГИП							РД	14.1	16
Т.контр.									
						План привязки грибов площадки №3. М 1:30		
Н.контр.									
Утв.									

Взам. инв. №

Подп. и дата

Инв. № подл.

Формат А3

Спецификация игровых элементов типа "Гриб" площадки №3

№п/п	Наименование	кол, шт	внешний вид	размеры гриба	кнопки	схема монтажа кнопок
1	Игровой модуль "Гриб" М-03 d-300 Н-315. тт. Обивка: шлапки гриба и ножки пенополеуретан и мягкая резина . Опора: d-150 металл, порошковая окраска, RAL9010,пенополеуретан и мягкая резина . Отверстия под монтаж кнопки 24 мм. Основание под крепление гриба 400х400: металл, порошковая окраска.	4	вид. М 1:25 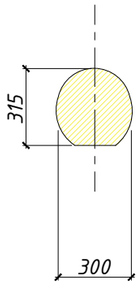	d-300 Н-315. тт.	отверстия под 7 кнопок d-24 мм на расстоянии 100-120 мм, согласно примера. Диаметр кнопки 30мм.	план. М 1:25 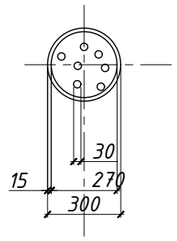
2	Игровой модуль "Гриб" М-04 d-400 Н-250. тт. Обивка: шлапки гриба и ножки пенополеуретан и мягкая резина . Опора: без опоры. Отверстия под монтаж кнопки 24 мм. Основание под крепление гриба 400х400: металл, порошковая окраска.	3	вид. М 1:25 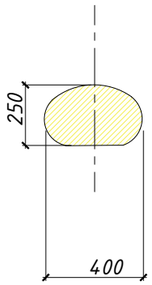	d-400 Н-250. тт	отверстия под 7 кнопок d-24 мм на расстоянии 100-120 мм, согласно примера. Диаметр кнопки 50мм.	план. М 1:25 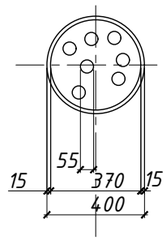
3	Игровой модуль "Гриб" М-05 d-300 Н-300. тт. Обивка: шлапки гриба и ножки пенополеуретан и мягкая резина . Опора: без опоры. Отверстия под монтаж кнопки 24 мм. Основание под крепление гриба 400х400: металл, порошковая окраска.	2	вид. М 1:25 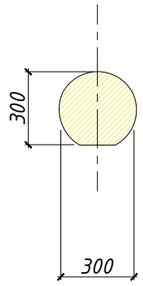	d-300 Н-300. тт	отверстия под 7 кнопок d-24 мм на расстоянии 100-120 мм, согласно примера. Диаметр кнопки 30мм.	план. М 1:25 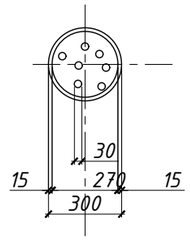

Изм.	Кол.	Лист	№ док	Подпись	Дата	01/1015-АС		
						МЕГА Теплый Стан, Москва, Калужское ш. 21й км		
Разраб.		Никифоров				Устройство детских игровых площадок	Стадия	Лист	Листов
ГИП							РД	14.2	16
Т.контр.									
Н.контр.						Спецификация игровых элементов типа "Гриб" площадки №3		
Утв.								

Взам. инв. №

Подп. и дата

Инв. № подл.

Формат А3

Ж-Ж

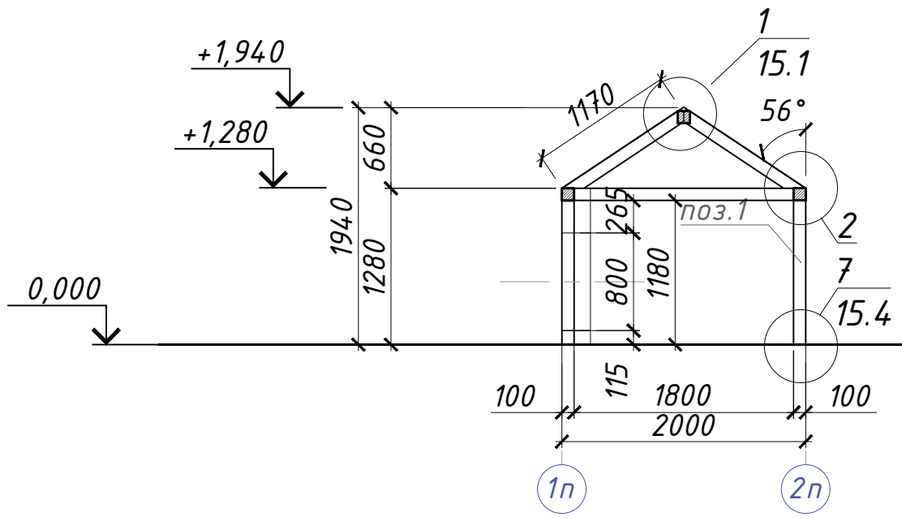

И-И

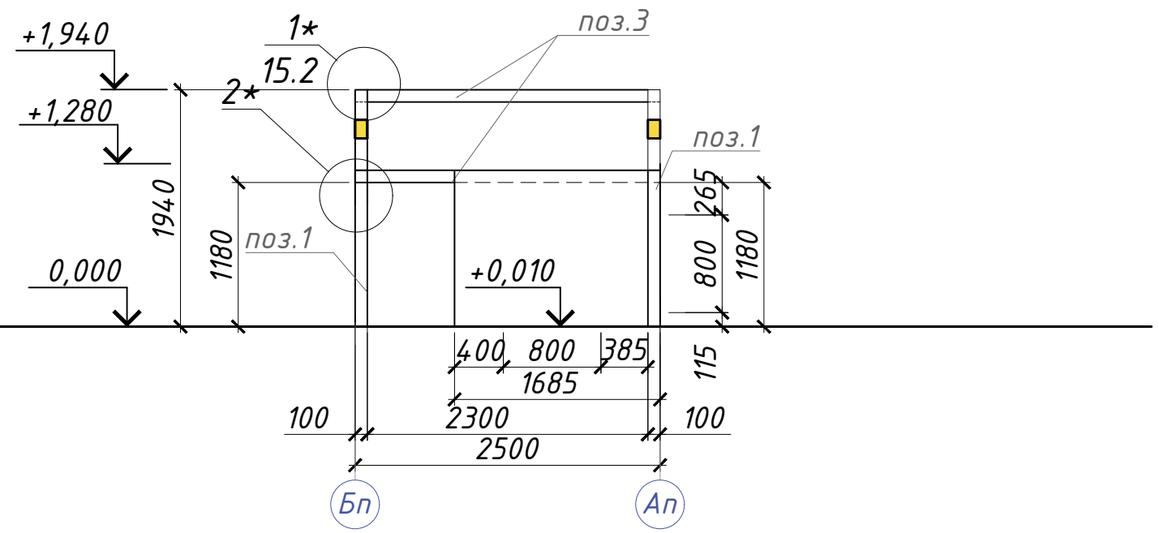

План модуля RM5.1 на отм. +0.400. М 1:50

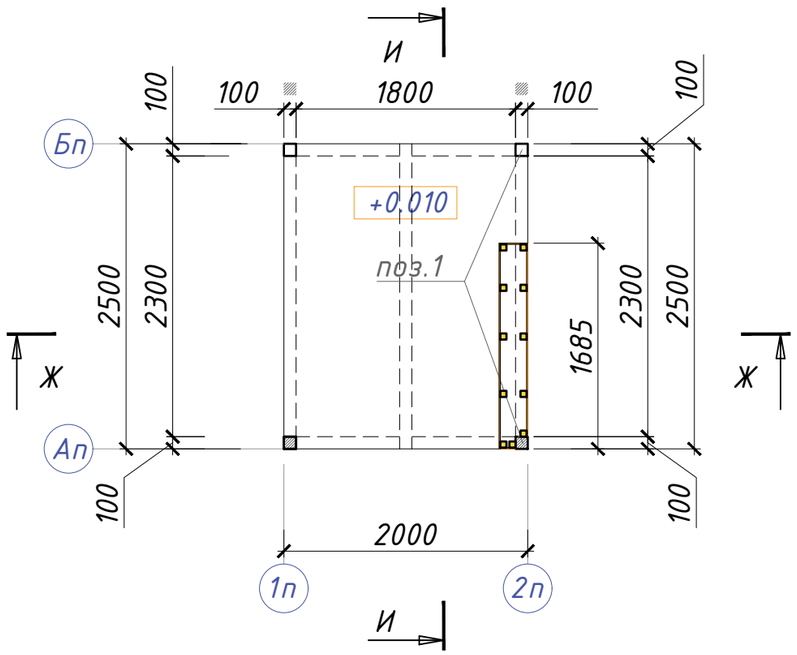

Спецификация пиломатериалов Модуля RM5.1

№п/п	Наименование	кол, шт	вес, кг	Примечание
1	брус 100х100 L=1180	4	41	
2	брус 100х100 L=1170	4	41	
3	брус 100х100 L=3000	3	78	
	всего бруса 100х100		159.63	

Примечания:

1. За отм. 0.000 принят уровень ч.п. торгового комплекса
2. Схему расположения модулей см. Л.5 05-09/15-АС
3. Материал модуля типа Игровой домик - ясень. Обработка пропиткой Aidol Langzeit-Lasur
4. Все места крепления элементов модуля скрыты деревянными заглушками в размер и заподлицо

Изм.	Кол.	Лист	№док	Подпись	Дата
Разраб.		Никифоров			
ГИП					
Т.контр.					
Н.контр.					
Утв.					

01/1015-АС

МЕГА Теплый Стан, Москва, Калужское ш. 21й км

Устройство детских игровых площадок

Стадия	Лист	Листов
РД	15	16

План модуля RM5.1 на отм. +0.020. М 1:50

Взам. инв. №

Подп. и дата

Инв. № подл.

Формат А3

1

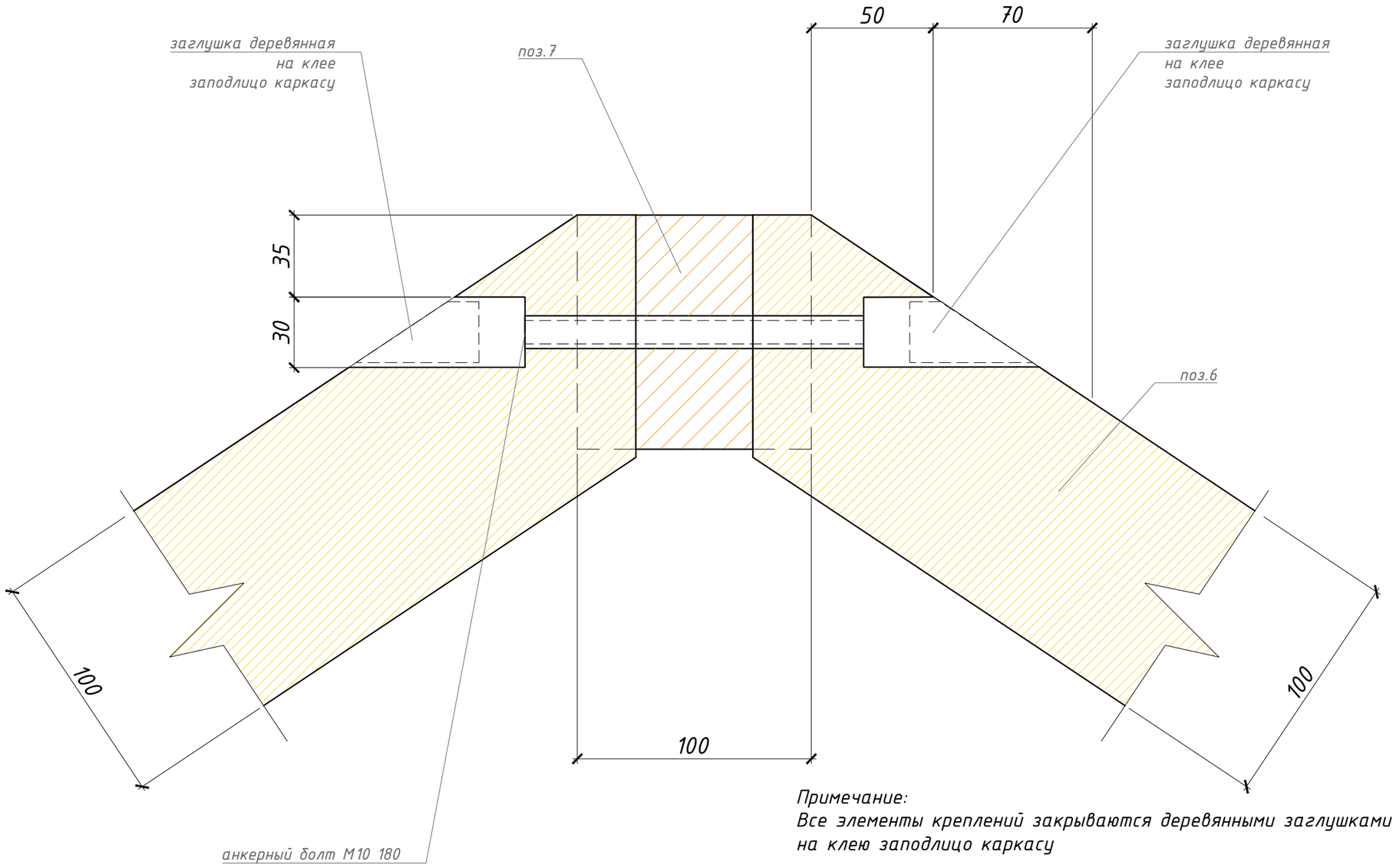

Примечание:
Все элементы креплений закрываются деревянными заглушками на клею заподлицо каркасу

						01/1015-АС		
						МЕГА Теплый Стан, Москва, Калужское ш. 21й км		
Изм.	Кол.	Лист	№док	Подпись	Дата			
Разраб.		Никифоров				Устройство детских игровых площадок	Стадия	Лист	Листов
ГИП							РД	15.1	16
Т.контр.									
						Узел 1		
Н.контр.								
Утв.								

Взам. инв. №

Подп. и дата

Инв. № подл.

Формат А3

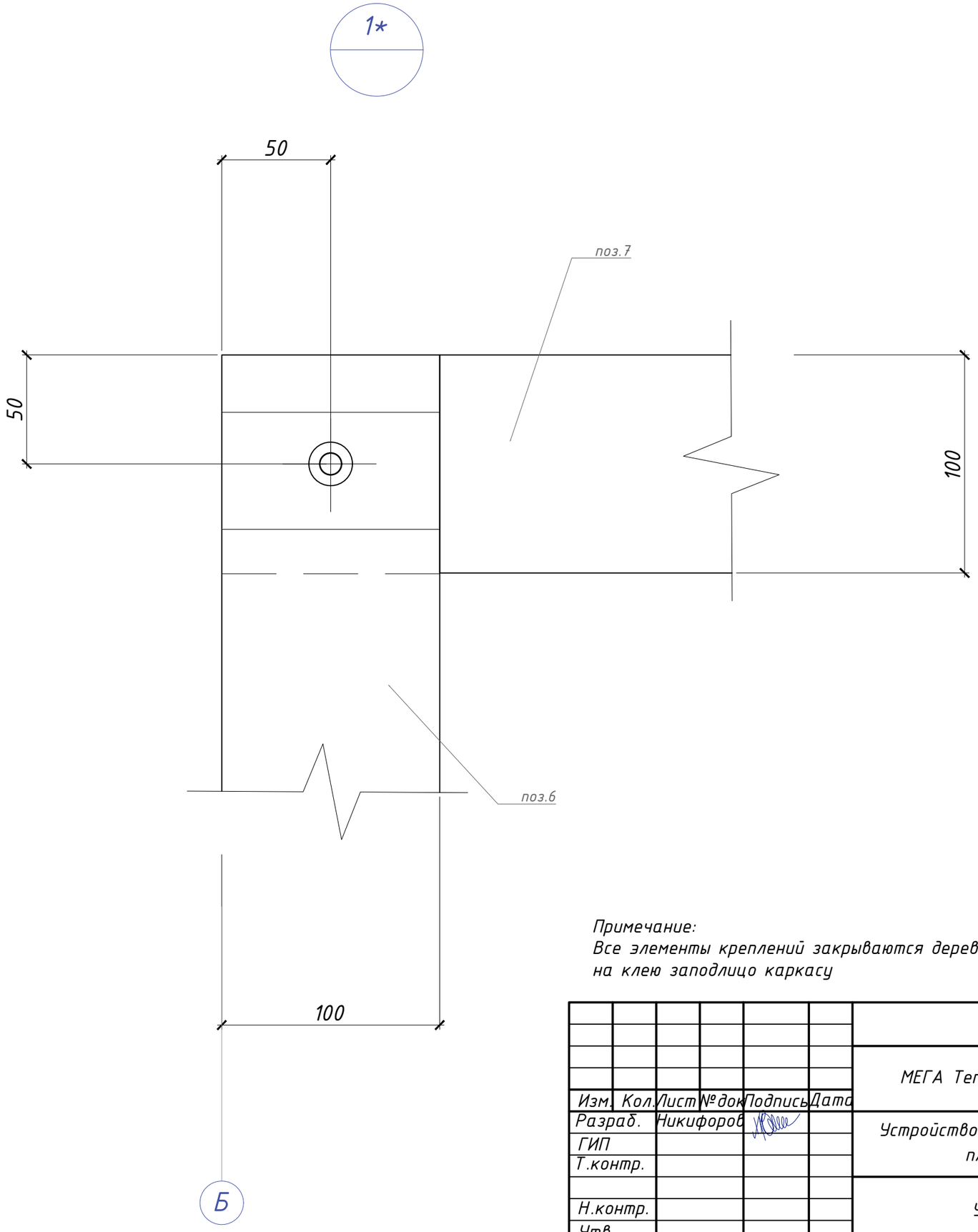

Примечание:
Все элементы креплений закрываются деревянными заглушками на клею заподлицо каркасу

						01/1015-АС			
						МЕГА Теплый Стан, Москва, Калужское ш. 21й км			
Изм.	Кол.	Лист	№док	Подпись	Дата				
Разраб.		Никифоров				Устройство детских игровых площадок	Стадия	Лист	Листов
ГИП							РД	15.2	16
Т.контр.									
						Узел 1*			
Н.контр.									
Утв.									

Взам. инв. №

Подп. и дата

Инв. № подл.

Формат А3

2

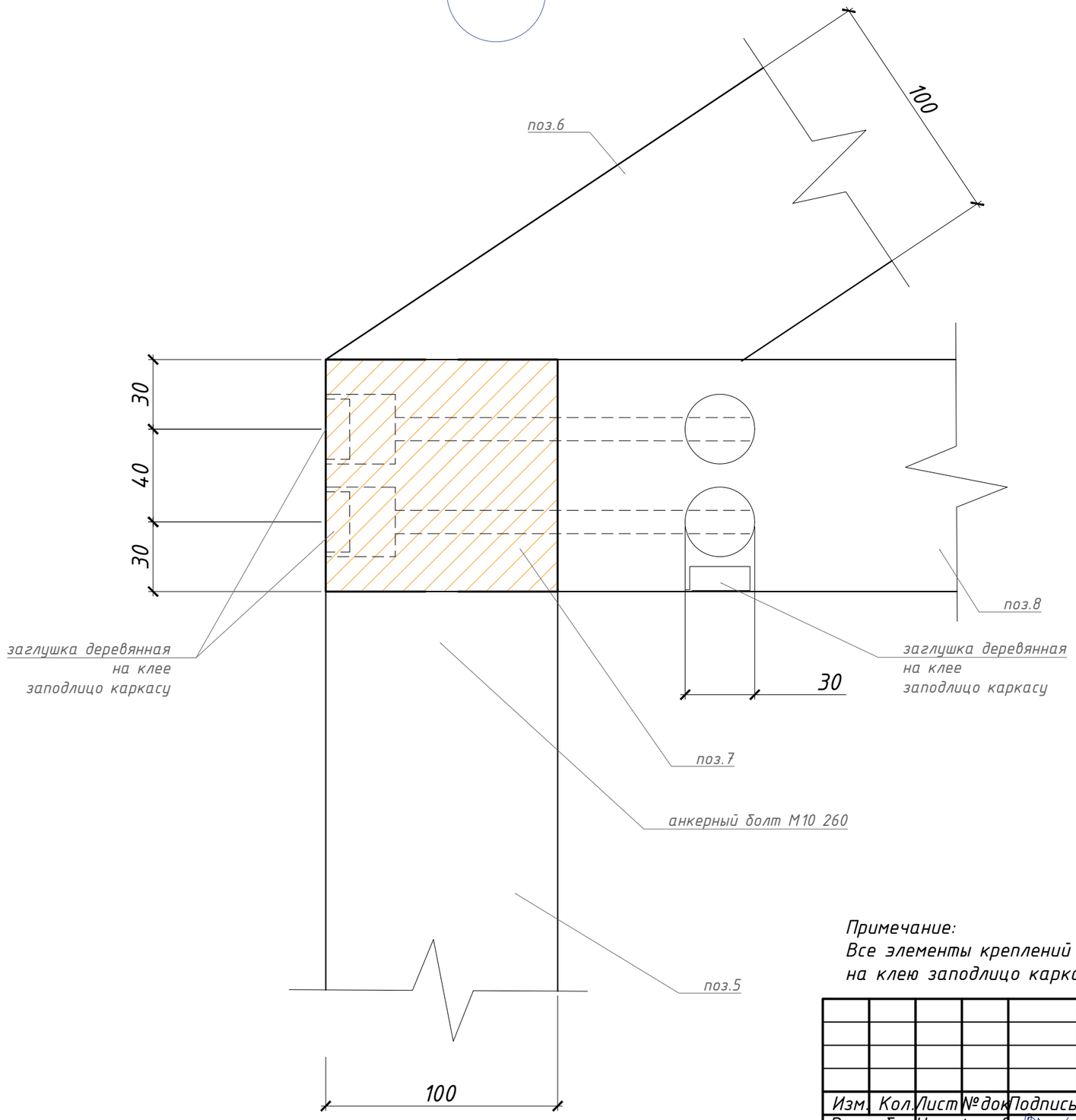

1

2*

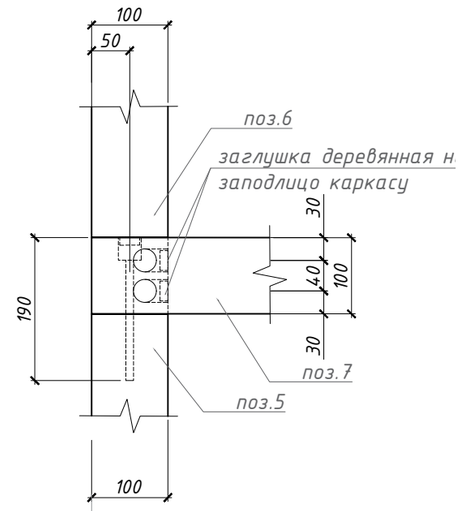

Б

вид сверху

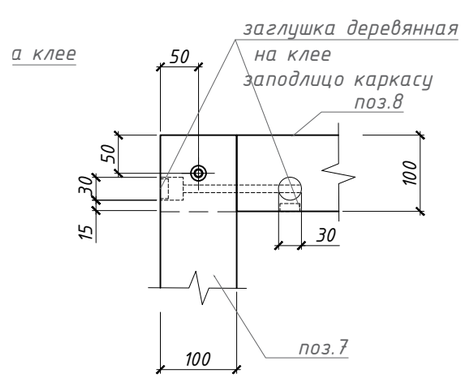

Примечание:
Все элементы креплений закрываются деревянными заглушками на клею заподлицо каркасу

						01/1015-АС		
						МЕГА Теплый Стан, Москва, Калужское ш. 21й км		
Изм.	Кол.	Лист	№док	Подпись	Дата			
Разраб.		Никифоров				Устройство детских игровых площадок	Стадия	Лист	Листов
ГИП							РД	15.3	16
Т.контр.									
						Узлы 2 и 2*		
Н.контр.								
Утв.								

Взам. инв. №

Подп. и дата

Инв. № подл.

Формат А3

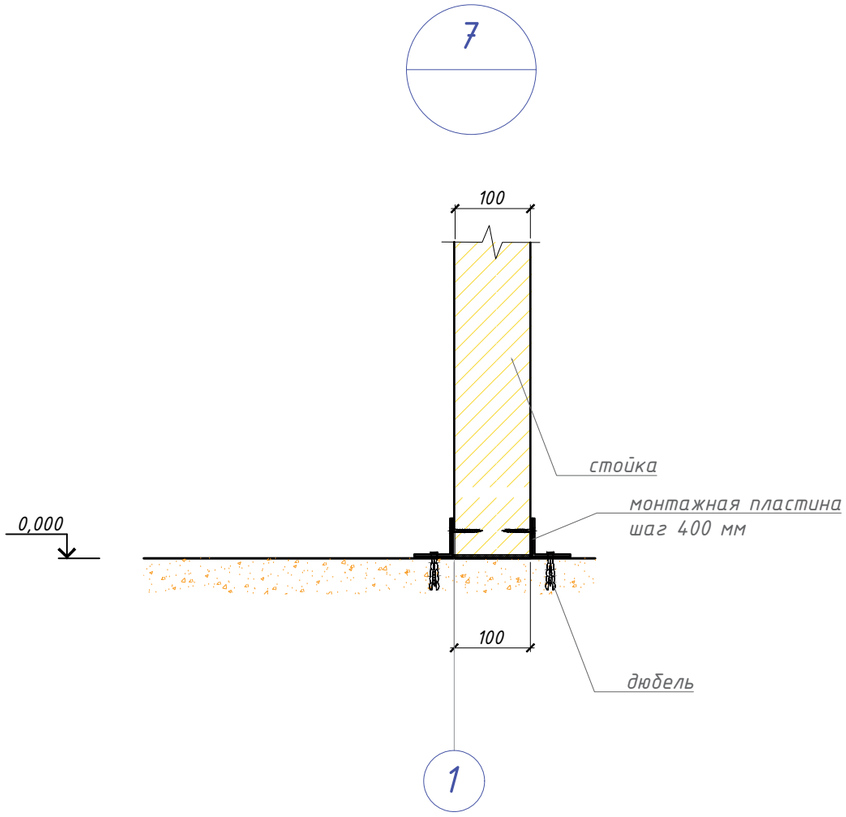

						01/1015-АС		
						МЕГА Теплый Стан, Москва, Калужское ш. 21й км		
Изм.	Кол.	Лист	№ док	Подпись	Дата			
Разраб.		Никифоров				Устройство детских игровых площадок	Стадия	Лист	Листов
ГИП							РД	15.3	16
Т.контр.									
						Узел 7		
Н.контр.								
Утв.								

Взам. инв. №

Подп. и дата

Инв. № подл.

Формат А3

План полов площадки №3. М 1:50

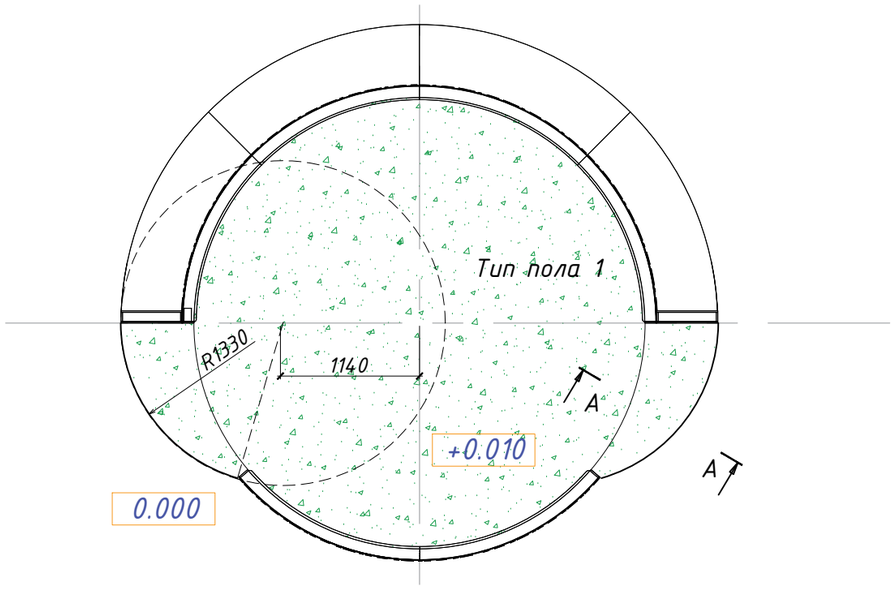

Тип пола	Данные элементов пола	Площадь, м²
1	1. Резиновая крошка EPDM MRI polytech, polyplay, цвет GLN20p 15 мм	12.10
	2. Основа 20мм включая грунтовку сущ. стяжки	
	3. Существующая отдетка пола	
	4. Существующая ЦПС	
	5. Существующее перекрытие	

А-А

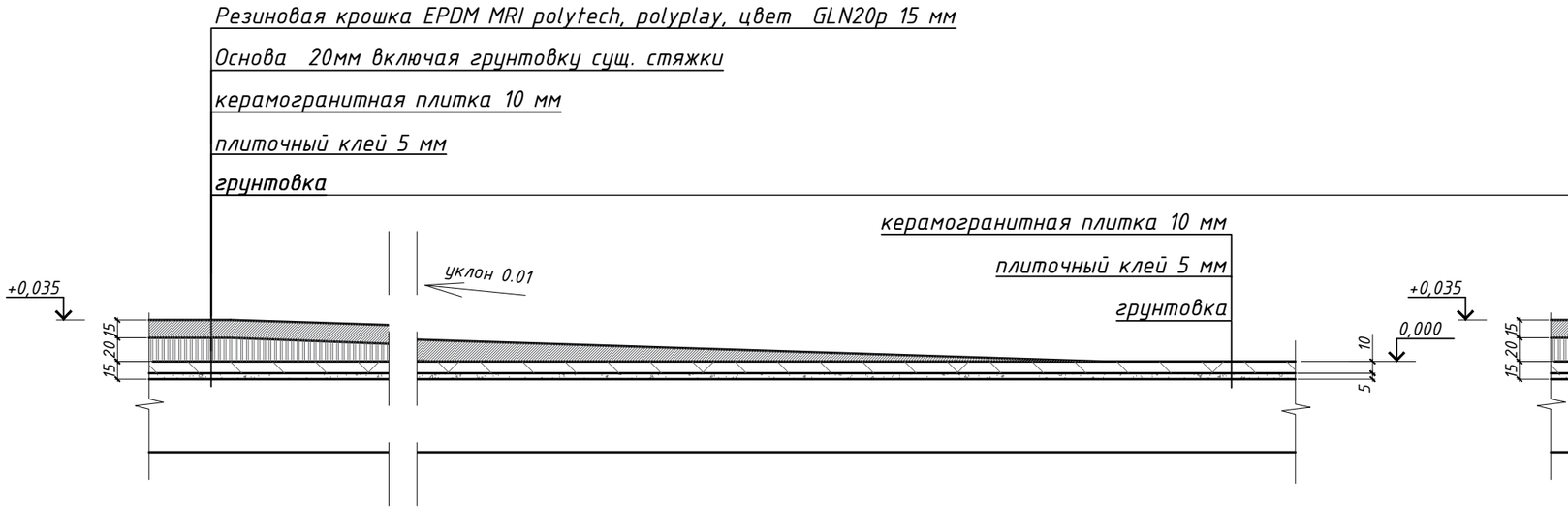

Разрез по перегородке

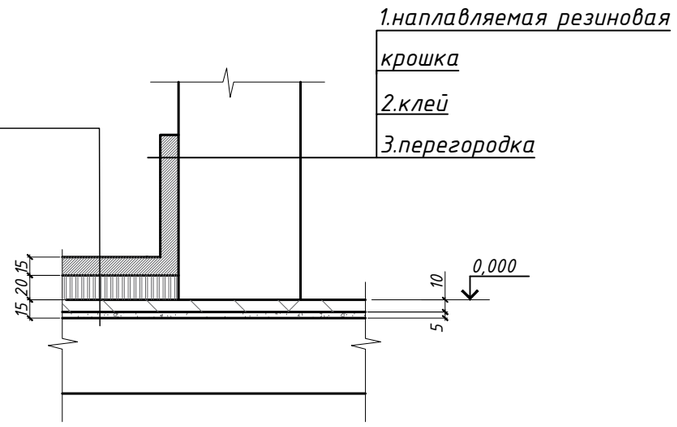

Примечания:

1. в центре площадки напольное покрытие выстилается рулонным материалом.
2. По краям крошка наплавляется с уклоном
3. У перегородок резиновая крошка поднимается посредством клея на 100мм цоколя

Изм.	Кол.	Лист	№док	Подпись	Дата
Разраб.		Никифоров			
ГИП					
Т.контр.					
Н.контр.					
Утв.					

01/1015-АС

МЕГА Теплый Стан, Москва, Калужское ш. 21й км

Устройство детских игровых площадок

Стадия	Лист	Листов
РД	16	16

План пола площадки №3. М 1:50
Разрез А-А

Взам. инв. №

Подп. и дата

Инв. № подл.

Формат А3

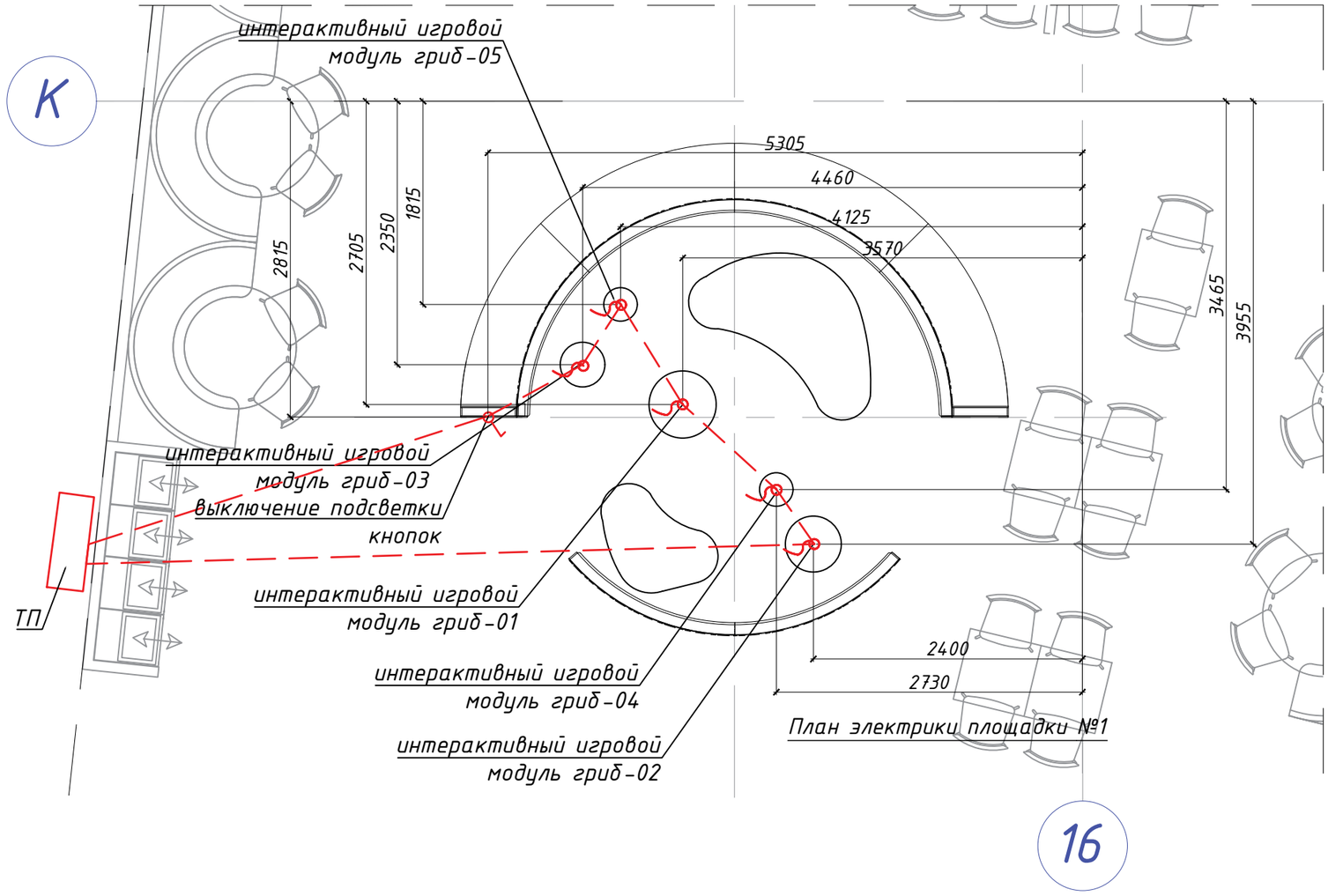

						01/1015-ЭОМ		
						МЕГА Теплый Стан, Москва, Калужское ш. 21й км		
Изм.	Кол.	Лист	№док	Подпись	Дата			
Разраб.		Никифоров				Устройство детских игровых площадок	Стадия	Лист	Листов
ГИП							РД		
Т.контр.									
						План электрики площадки №1			
Н.контр.									
Утв.									

Взам. инв. №

Подп. и дата

Инв. № подл.

Формат А3

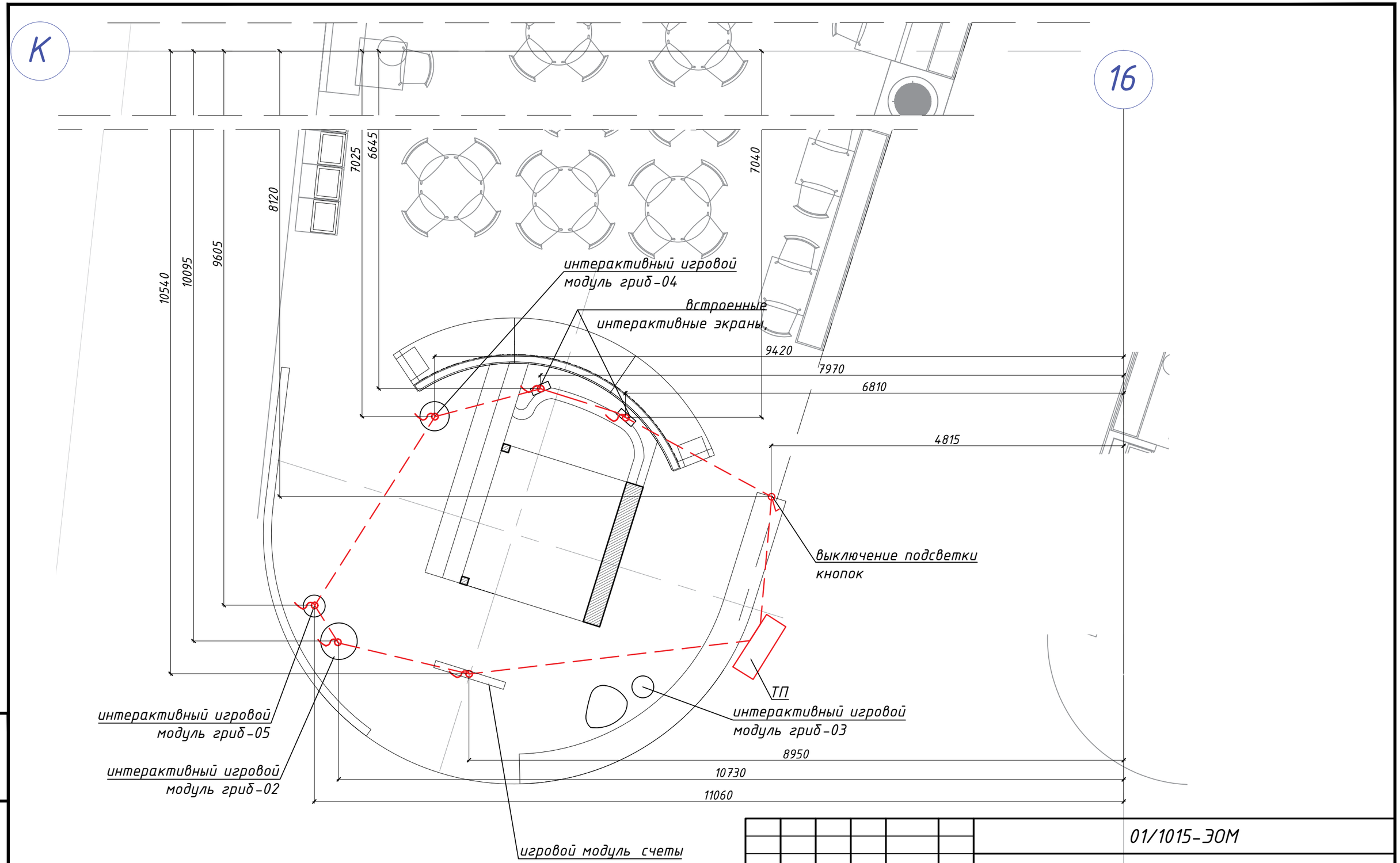

Изм.	Кол.	Лист	№док	Подпись	Дата
Разраб.		Никифоров			
ГИП					
Т.контр.					
Н.контр.					
Утв.					

01/1015-ЭОМ

МЕГА Теплый Стан, Москва, Калужское ш. 21й км

Устройство детских игровых площадок

Стадия	Лист	Листов
РД		

План электрики площадки №2

Взам. инв. №

Подп. и дата

Инв. № подл.

Формат А3

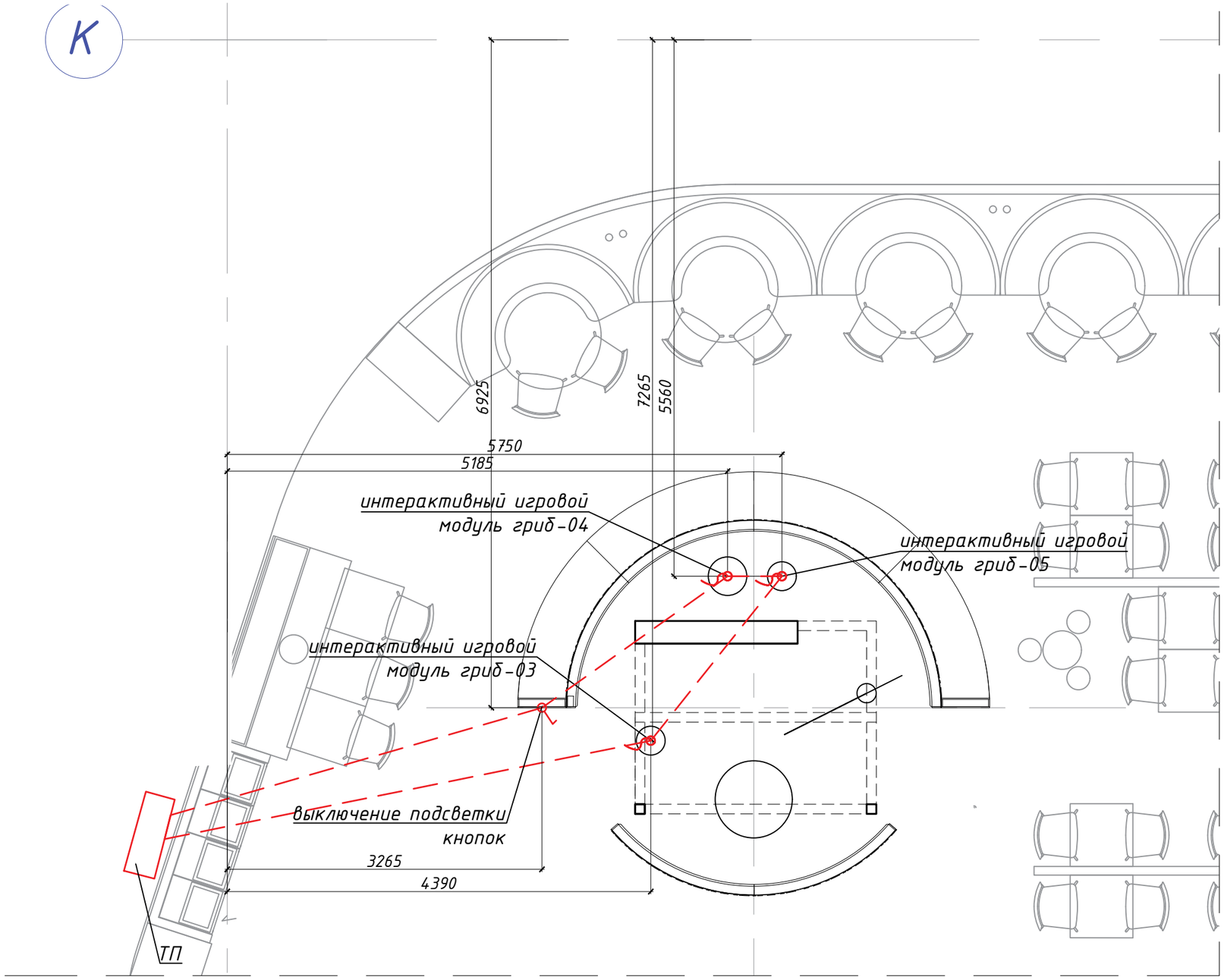

16

						01/1015-ЭОМ			
						МЕГА Теплый Стан, Москва, Калужское ш. 21й км			
Изм.	Кол.	Лист	№ док	Подпись	Дата				
Разраб.		Никифоров				Устройство детских игровых площадок	Стадия	Лист	Листов
ГИП							РД		
Т.контр.									
						План электрики площадки №3			
Н.контр.									
Утв.									

Взам. инв. №

Подп. и дата

Инв. № подл.

Формат А3