Плита монолитная Пм-1
(Опалубка)

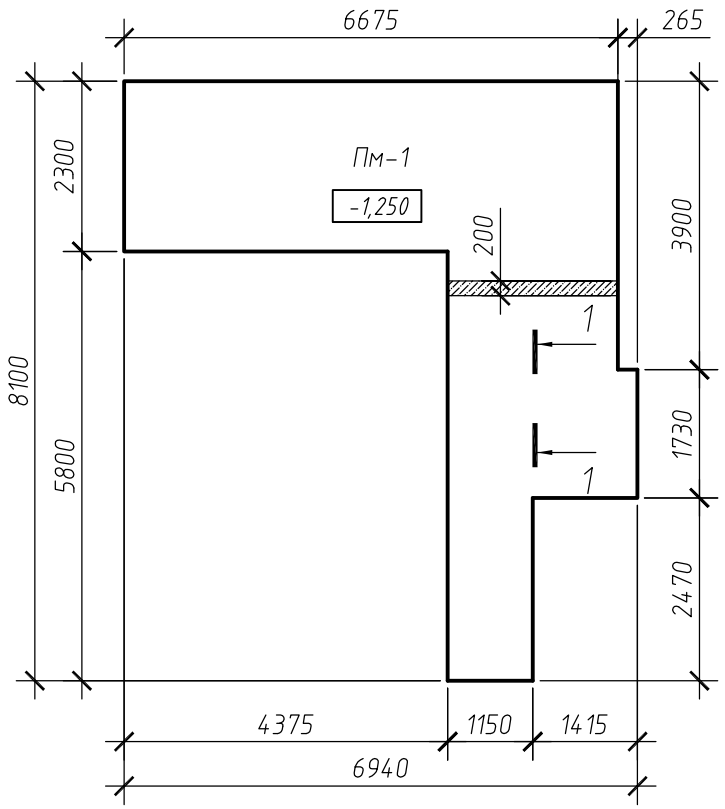


## Спецификация элементов

| Поз. | Обозначения | Наименование | Кол-во | Масса ед., кг | Примеч. |
|---|---|---|---|---|---|
| Пм-1 | | Плита монолитная Пм-1 | 1 | | |
| | | Детали | | | |
| 1 | ГОСТ Р 52544-2006 | ⌀ 12 А400 L = п.м. | 263,1 | 0,888 | 233,6 |
| 2 | ГОСТ Р 52544-2006 | ⌀ 6 А240 L = 1000 | 72 | 0,222 | 16,0 |
| 3 | ГОСТ Р 52544-2006 | ⌀ 10 А400 L = 920 | 130 | 0,568 | 73,8 |
| | | Материалы | | | |
| | ГОСТ 7473-94 | Бетон В25 F100 W6 | 5,3 | | $м^3$ |
| | ГОСТ 7473-94 | Бетон В7.5 | 2,9 | | $м^3$ |

## Ведомость деталей

| Поз. | Эскиз |
|---|---|
| 2 | 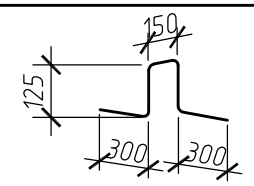  |
| 3 | 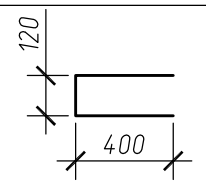  |

Схема верхнего и нижнего армирования плиты Пм-1

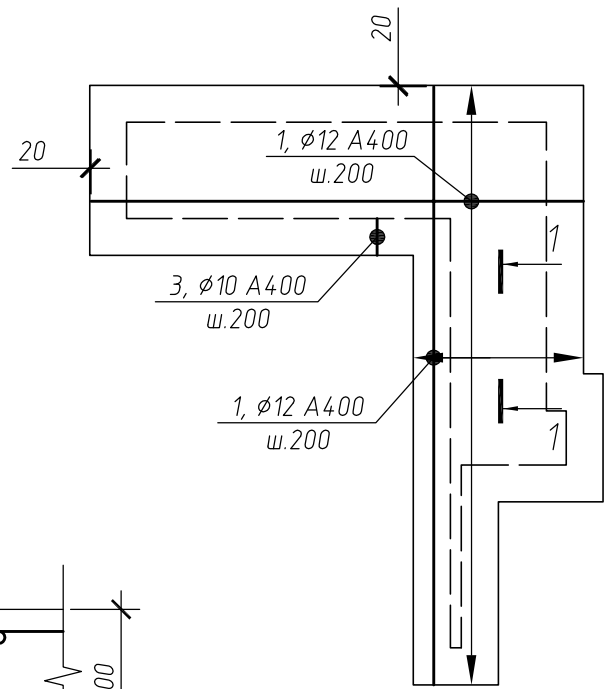


1-1

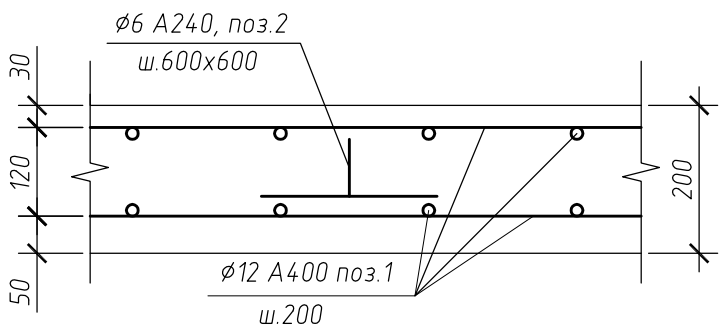


1. Защитный слой бетона для рабочей арматуры – см. на чертеже. Концы рабочих стержней, должны отстоять от торца конструкции на расстоянии 20мм.
2. Соединение арматурных стержней в местах пересечений выполнить вязанием.

| Изм. | Кол.уч. | Лист | № док. | Подп. | Дата | П4-38.2.А-КР | | |
|---|---|---|---|---|---|---|---|---|
| | | | | | | ГБДОУ детский сад №76 комбинированного вида Красносельского района СПб, Санкт-Петербург, ул. Маршала Казакова, д. 38 к. 2, лит. А | | |
| | | | | | | Реконструкция входа с устройством пандуса | Стадия | Лист | Листов |
| | | | | | | | Р | 3 | |
| Гл. констр. | | | | | 15.12.14 | Плита монолитная Пм-1 | Группа Атом Проектная организация СРО-П-170-16032012 | | |
| Проверил | | | | | 15.12.14 | | | | |
| Разраб. | | | | | 15.12.14 | | | | |
| Н.контр. | | | | | 15.12.14 | | | | |

Согласовано:

Взам. инв. N

Подпись и дата

Инв. N подл.

Формат А3