План мягкой кровли

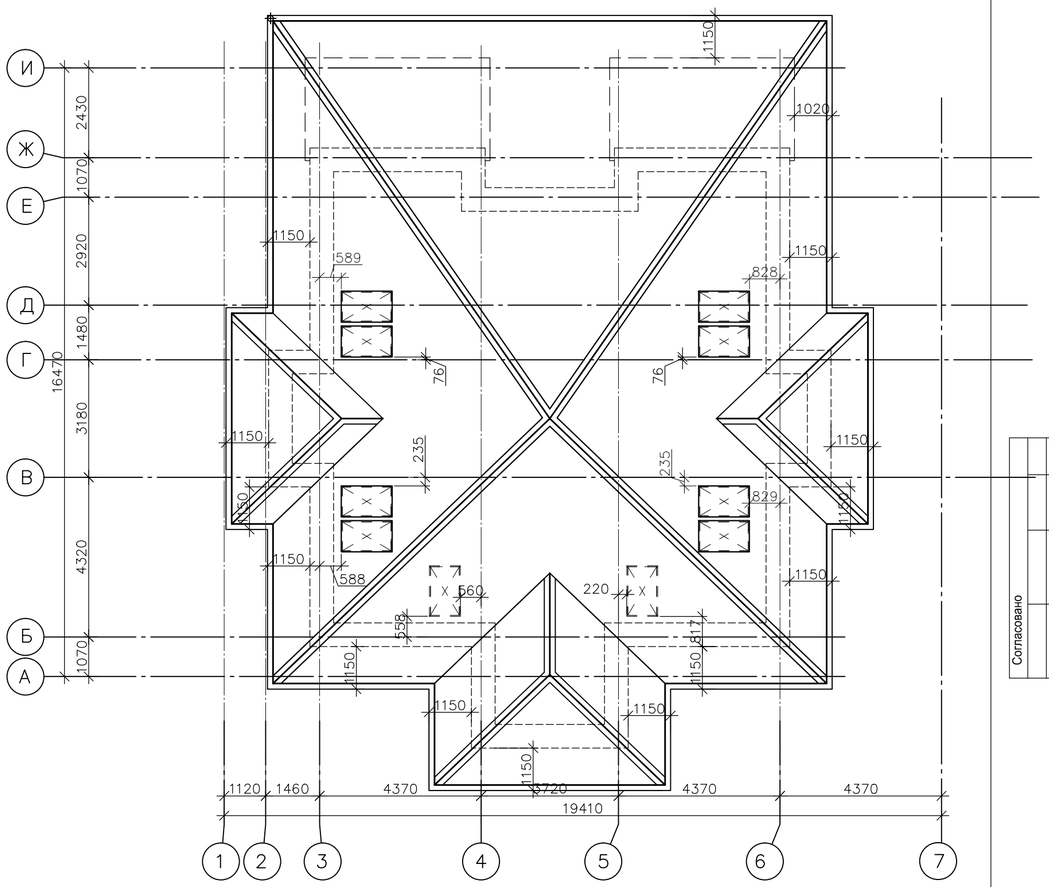

План стропильной кровли

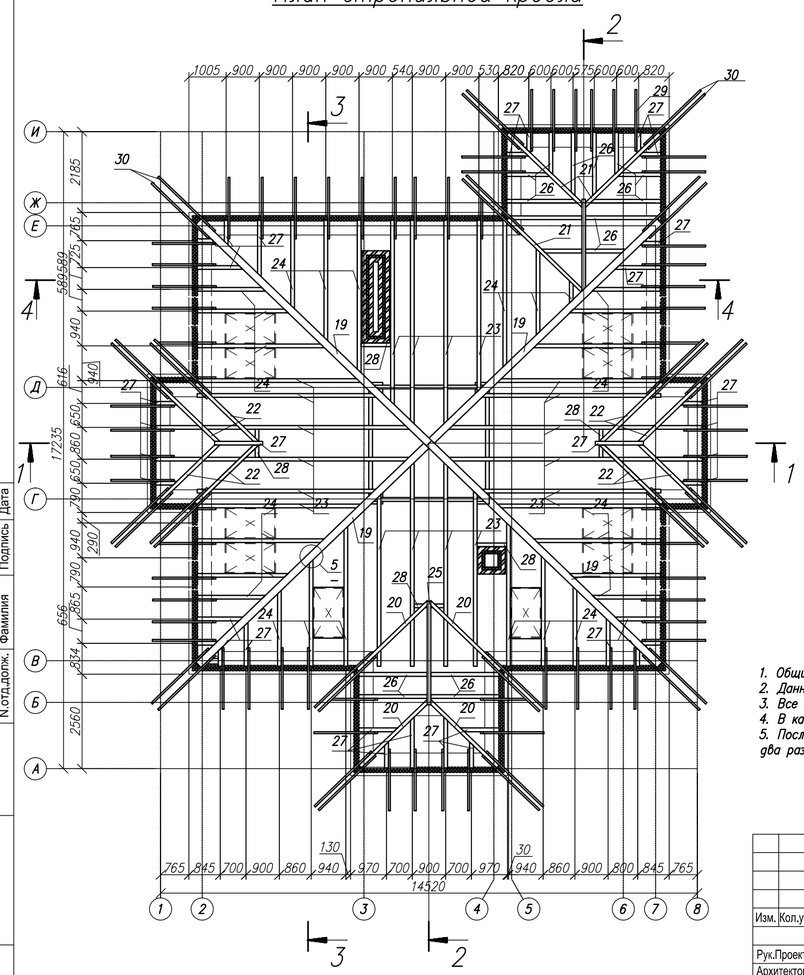

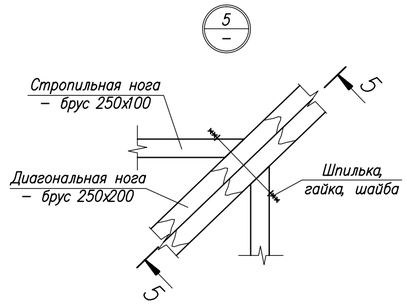

Разрез 5–5

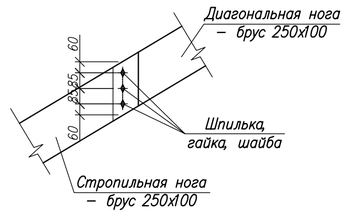

1. Общие данные см. лист 1.
2. Данный лист см. совместно с комплектом чертежей.
3. Все элементы обрезаются по месту.
4. В качестве материала древесины использовать сосну 2–го сорта.
5. После установки все деревянные конструкции необходимо обработать антисептиками и антипиренами за два раза.

Изм.	Кол.уч	Лист	No.докум.	Подпись	Дата	Заказчик: ООО "Оранж строй" Объект: Загородный дом по адресу: Московская обл., Норо-Фоминский район, дачный поселок "Ильичевка Премиум" уч.№30			
					22.08.2012	ЗАГОРОДНЫЙ ДОМ № 30	Стадия	Лист	Листов
Рук.Проекта		Гильмутдинов Р.Т.					РД	КД-1-5	
Архитектор									
Н.контр.						План стропильной кровли			
Разраб.		Семенов С.В.							

Согласовано

Взам. инв.No.

Подп. и дата

Инв.No. подл.

Подпись | Дата

Фамилия | N.отд.долж.