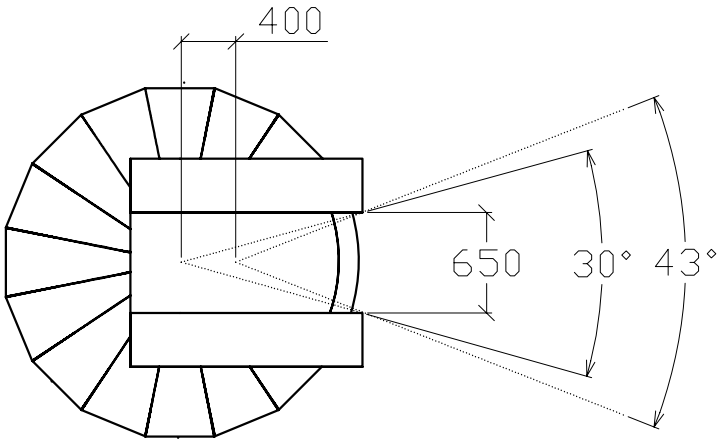

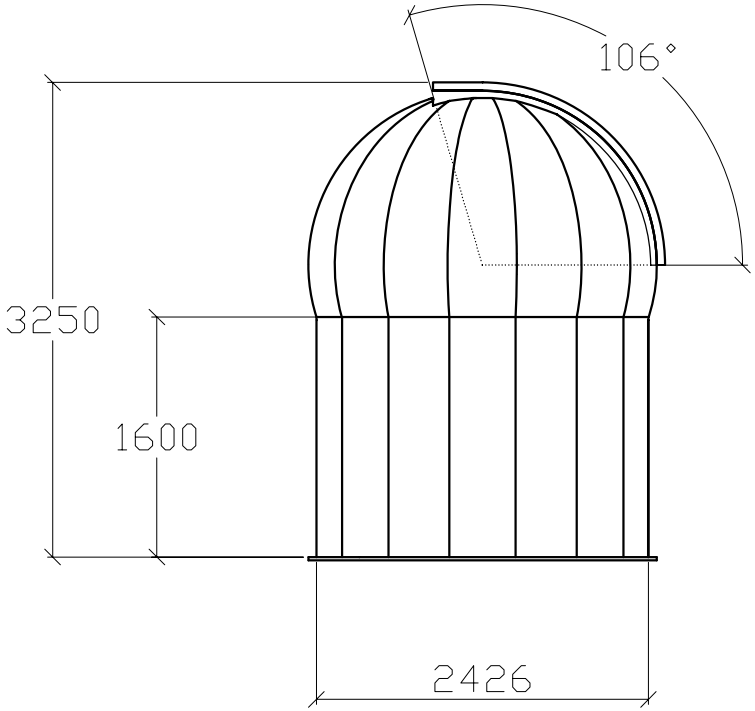

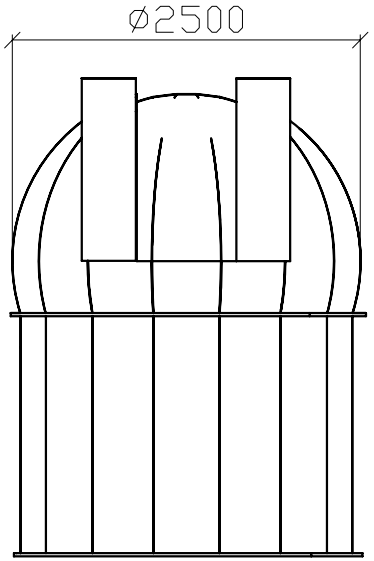

Изм	Лист	N докум.	Подп.	Дата			
Разраб.					Обсерватория	Стадия	Лист	Листов
Провер.								
Вед. констр.					Диаметр купола 2.5 метра		
Н. контр.							
Утв.							

Взам. инв. N

Подпись и дата

Инв. N подл.

Формат А3