1.1 (по оси)

1.20

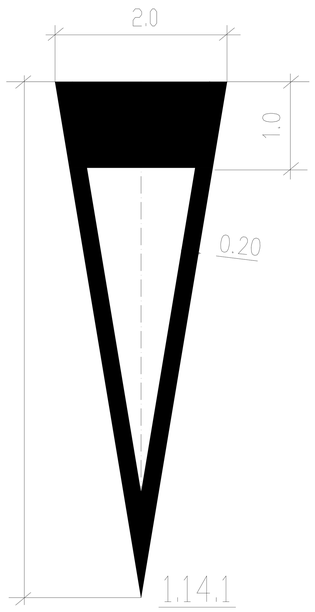

1.13

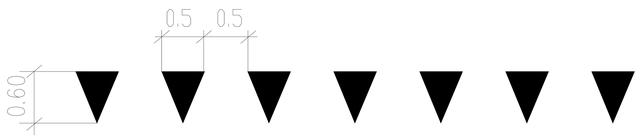

1.14.1

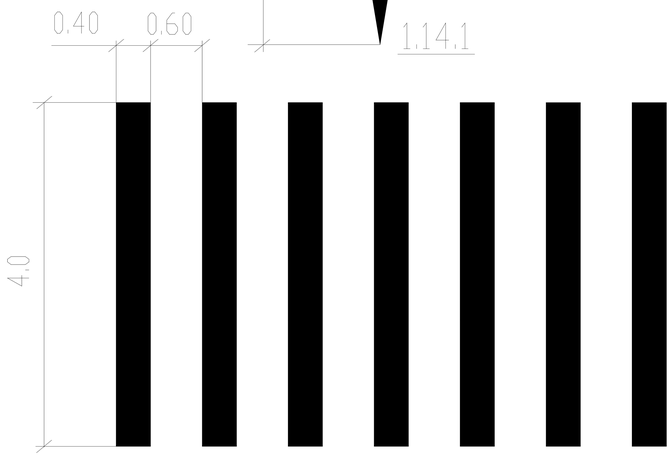

1.6

1.7

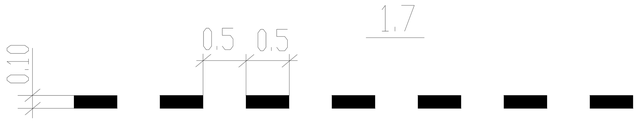

1.25

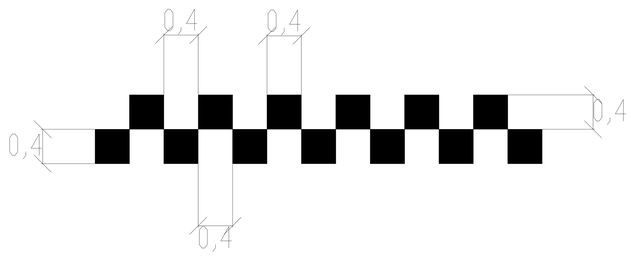

1.12

1. Разметка выполнена по ГОСТ Р 51256-99.
Покраска выполняется белой краской (безвоздушным способом) согласно "Методическим рекомендациям по устройству горизонтальной дорожной разметки безвоздушным способом".
Расход краски: на краевую разметку - 720г/м^2
на осевую и прочую разметку - 780г/м^2

Согласовано

Взам. инв.N

Подп. и дата

Инв. N подл.

Изм.	Кол.уч.	Лист	N док.	Подп.	Дата
ГИП		Тарчков			09.13
Разработал		Таскаев			
Проверил					
Н.контр.		Тарчков			09.13

91/12-ТКР-3

Строительство автодороги по ул. Брусничная в пгт. Березово, Березовского района, Ханты-Мансийского автономного округа-Югры

Улицы и дороги городов	Стадия	Лист	Листов
	П	1	1
Размеры дорожной разметки	ООО "НовосибЭксперт"		