Схема установки дорожных знаков, ограждающих и направляющих устройств

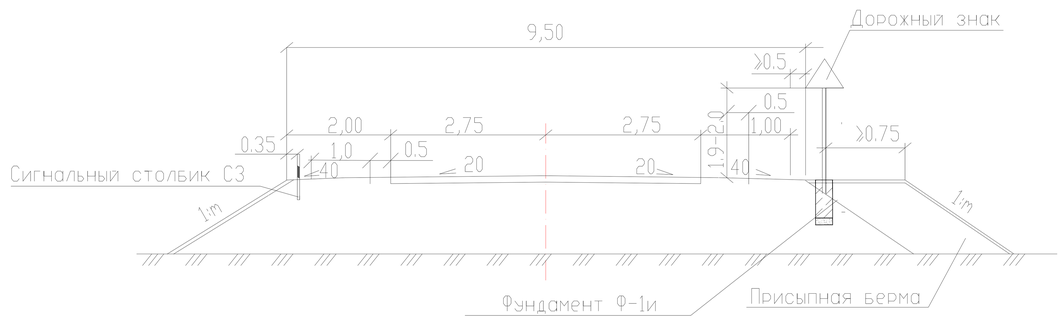

Искусственная неровность

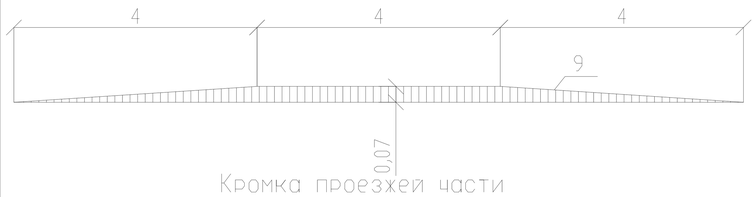

Кромка проезжей части

Кромка проезжей части

Схема установки сигнального столбика Тип С3

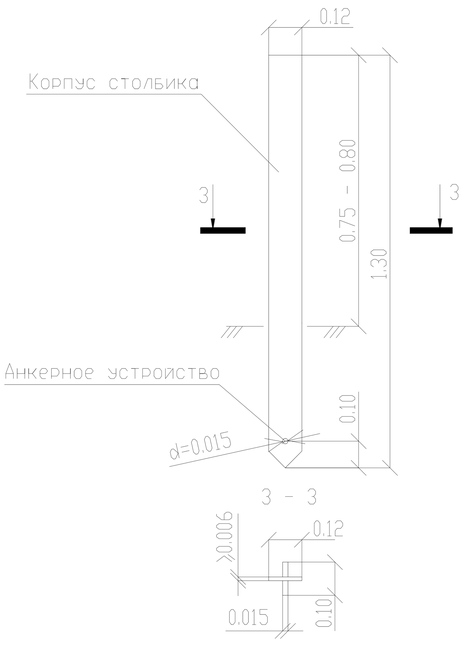

Схема устройства присыпных берм

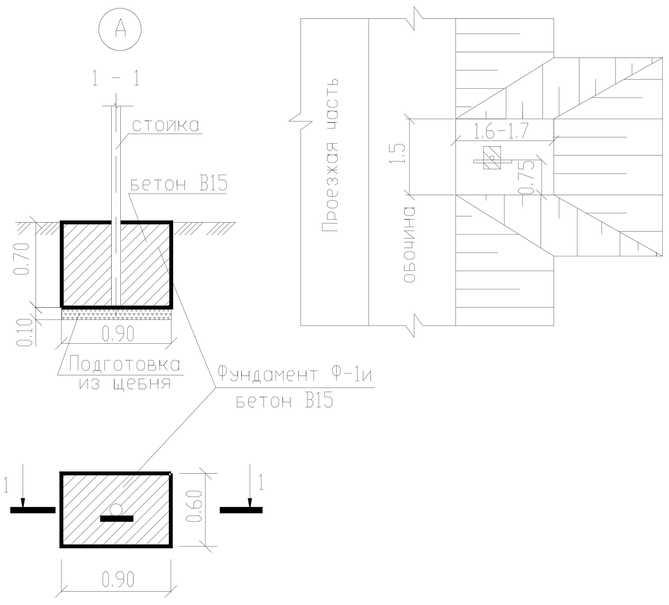

Схема установки дорожных знаков

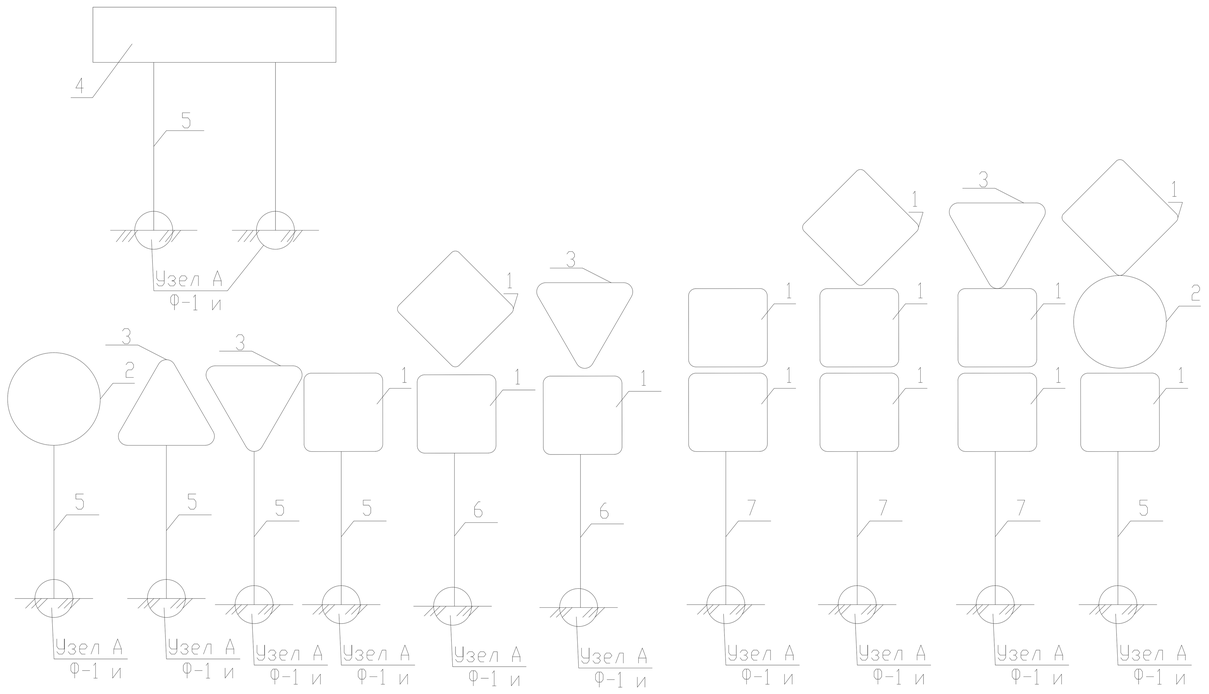

Спецификация дорожных знаков и ограждений

N п/п	Обозначение	Наименование	Тип фундамента	1.11.2	1.34.1 1.34.2	2.1	2.4	3.4	3.22	5.19.1 5.19.2	5.20	8.13	Всего	Вес еденицы, кг
Дорожные знаки														
1	ГОСТ Р 52290-2004	Щит разм. В-700	—	—	—	4	—	—	—	24	2	2	32	7,44
2		Щит разм. D-700	—	—	—	—	—	1	1	—	—	—	2	5,70
3		Щит разм. А-900	—	2	—	—	4	—	—	—	—	—	6	5,36
4		Щит разм. 500х1160	—	—	4	—	—	—	—	—	—	—	4	8,22
5	ГОСТ 10704-91	Опора СКМ-1.30	ф-1	2	8	—	2	1	—	12	—	—	25	8,20
6		Опора СКМ-2.30	ф-1	—	—	2	1	—	—	—	—	—	3	11,10
7		Опора СКМ-3.30	ф-1	—	—	2	1	—	—	—	—	—	3	14,90
Направляющие устройства														
8	ГОСТ Р 50970-2011	Сигнальный столбик	Тип С3										14	1,1
Искусственные неровности														
9	ГОСТ Р 52605-2006	ИН	Трапециевидного сечения , скорость 40 км/ч										2	

1. Знаки дорожные изготавливаются в соответствии с ГОСТ Р 52290-2004;
2. Конструкция опор дорожных знаков предусмотрена в соответствии с ТП 3.503.9-80.1-2 по типу "стойка на фундаменте".
3. Дорожные знаки по основной дороге и примыканиям приняты по II типоразмеру, с использованием световозвращающей пленки типа Б.
4. Все размеры на чертеже указаны в метрах.

Изм.	Кол.уч.	Лист	Nдок.	Подп.	Дата	91/12-ТКР-3			
						Строительство автодороги по ул. Брусничная в пгт. Березово, Березовского района, Ханты-Мансийского автономного округа-Югры			
						Улицы и дороги городов	Стадия	Лист	Листов
ГИП		Тарчков			09.13				
Разработал		Таскаев				Схема установки дорожных знаков и ограждений. Спецификация.	ООО "НовосибЭксперт"		
Проверил									
Н.контр.		Тарчков			09.13				

Согласовано

Взам. инв.N

Подп. и дата

Инв. N подл.