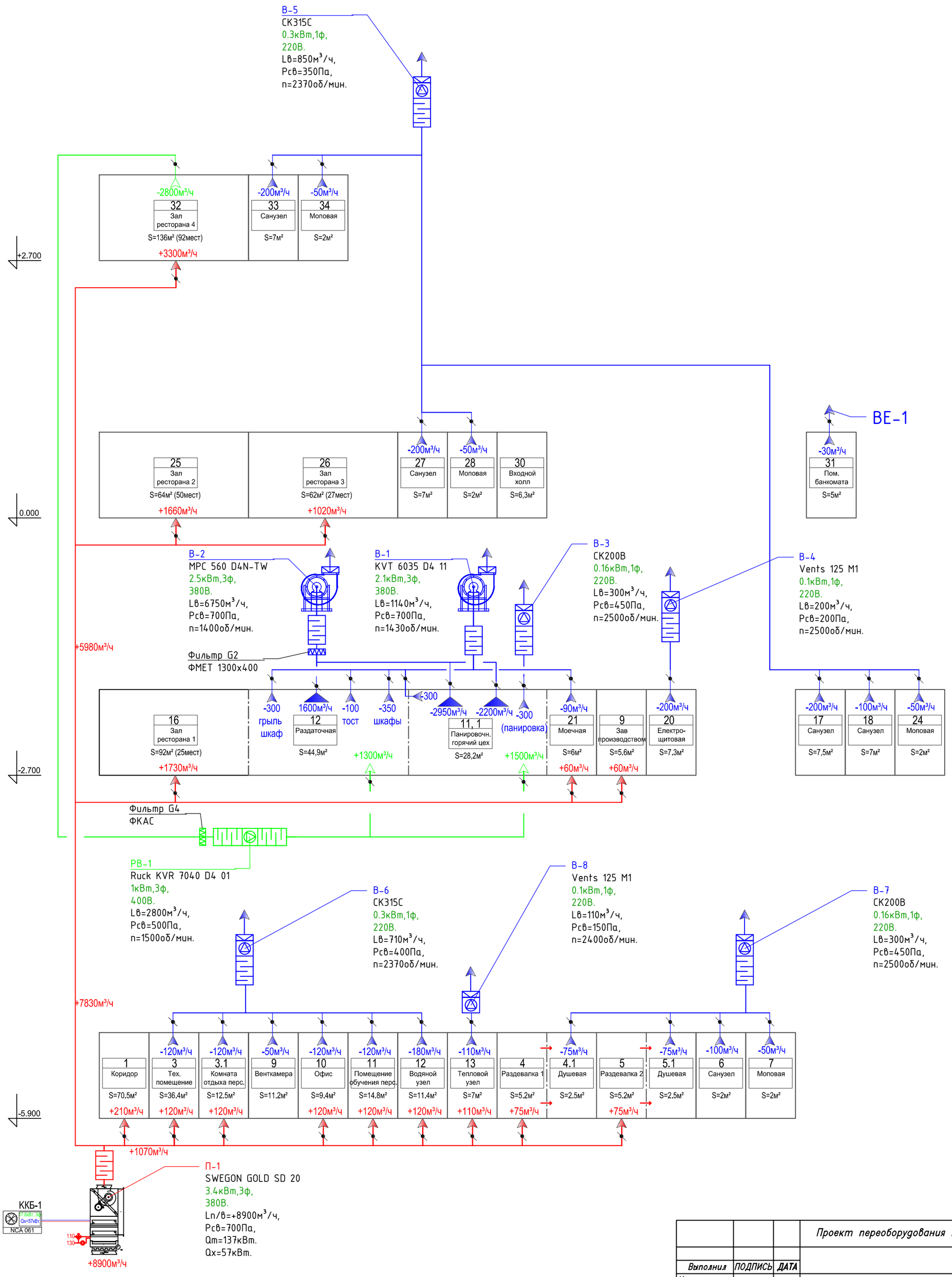

			Проект переоборудования нежилого помещения		
Выполнил	ПОДПИСЬ	ДАТА			
Николаенко			Отопление, вентиляция и кондиционирование	СТАДИЯ	ЛИСТ	ЛИСТОВ
				РП	2	
			Принципиальная схема		

Согласовано

Взам. инв. №

Подп. и дата

Инв. № подл.

А2 Форм