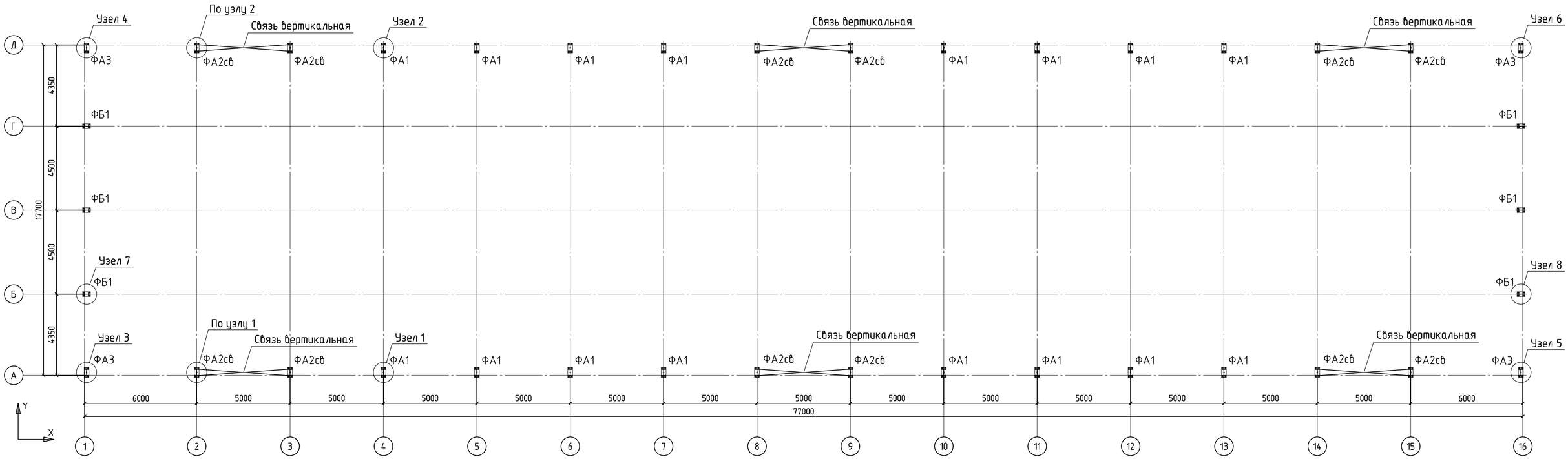

Усилия на фундаменты от расчетного сочетания нагрузок

Марка фундамента	N, т	Mx, тм	My, тм	Qx, т	Qy, т	Примечание
ФА1	-15.4	±3.8	-	±0.1	±0.9	Собств.вес+Снег+ветер бок
	-3.7	±3.5	-	±0.1	±1.2	Постоянные + ветер бок
ФА2св	-16.7	±4.1	-	±0.1	±1.0	Собств.вес+Снег+ветер бок
	-3.8	±3.5	-	±0.1	±1.3	Постоянные + ветер бок
	-17.7	±1.0	-	±0.7	±0.5	Собств.вес+Снег+ветер торц
	-14.6					
	-2.8	±0.9	-	±0.8	±0.6	Собств.вес+ветер торец
ФА3	-3.7	±1.7	-	±0.1	±0.6	Собств.вес+Снег+ветер бок
	-1.6	±1.9	-	±0.2	±0.7	Постоянные + ветер бок
ФБ1	-5.5	-	±1.1	±0.6	±0.1	Собств.вес+Снег+ветер торец
	-1.9	-	±1.9	±1.1	±0.1	Постоянные + ветер торец

Узел 1

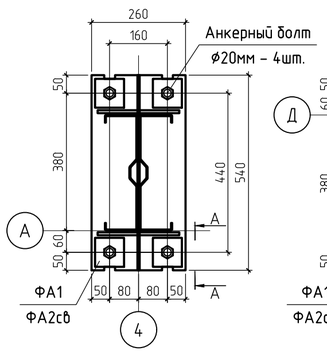

Узел 2

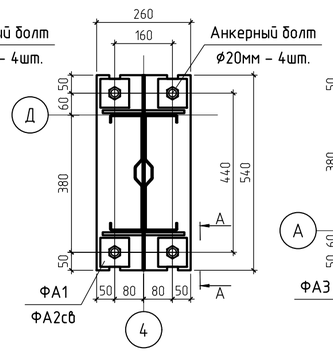

Узел 3

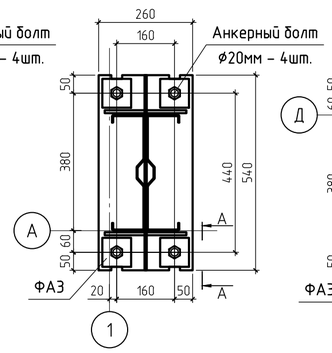

Узел 4

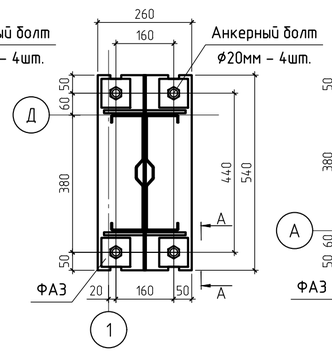

Узел 5

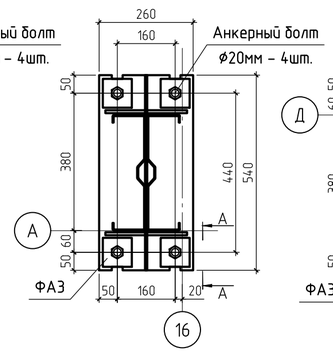

Узел 6

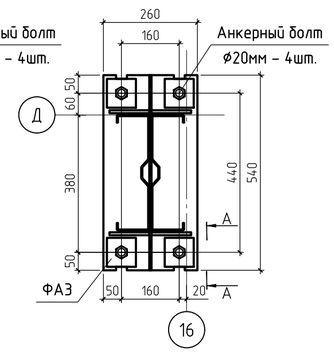

Узел 7

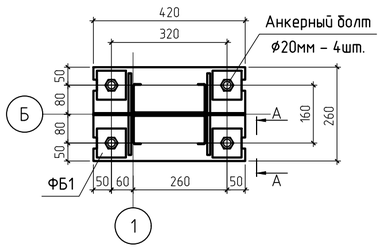

Узел 8

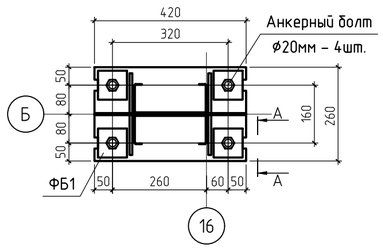

Разрез А-А

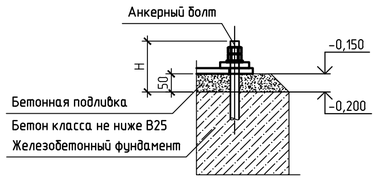

Схема нагрузок на фундаменты

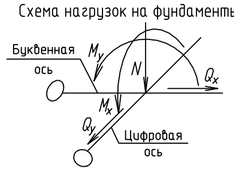

1. За относительную отметку 0.0 принят уровень чистого пола.
2. Базы всех колонн обетонировать.
3. Конструкция цоколя и его толщина определяется проектной организацией. Отметка верха цоколя - по Техническому Заданию.
4. Размер H,изображеный на разрезе А-А, устанавливается в зависимости от диаметра анкерного болта. Значение параметра H принимать следующим:
   - для анкерного болта ø20мм H = 130мм
5. В обозначении фундаментов вторые буквы после Ф обозначают отличия баз колонн по размерам, цифры - отличие по нагрузкам. Фундаменты с одинаковыми буквами имеют одинаковые геометрические размеры.
6. Выверка всех колонн допускается с использованием выверочных гаек. Дополнительные накладки на базы, гайки и шайбы в комплект поставки не входят.
7. В базах всех колонн необходимо, после набора материалом подливки прочности 50-70% от расчётной, затянуть анкерные гайки на осевое усилие 1.1т., что соответствует моменту закручивания 4.5 кг*м, и зафиксировать контргайками.

Изм.	Кол.уч.	Лист	№ док.	Подп.	Дата
Разраб.		Абрамов			01.25
Проверил		Суворов			01.25
Н.контр.		Суворов			01.25
Утвердил		Родичкин			01.25

9/25.01 Ф-КМД

ИП Варданян А.М.
Московская область, Нахабино

Склад размерами 18.0x77.3x6.0(h)м

Стадия	Лист	Листов
		1

Задание на фундаменты

ВСО ПРОФИЛЬ
СТАЛЬНЫЕ ЗДАНИЯ - НАШ ПРОФИЛЬ

Согласовано
Взам. инв. №
Подп. и дата
Инв. № подл.

Формат А2