ПРИЛОЖЕНИЕ 2

ФРАГМЕНТ ФАСАДА В ОСЯХ 1-3. М 1:50

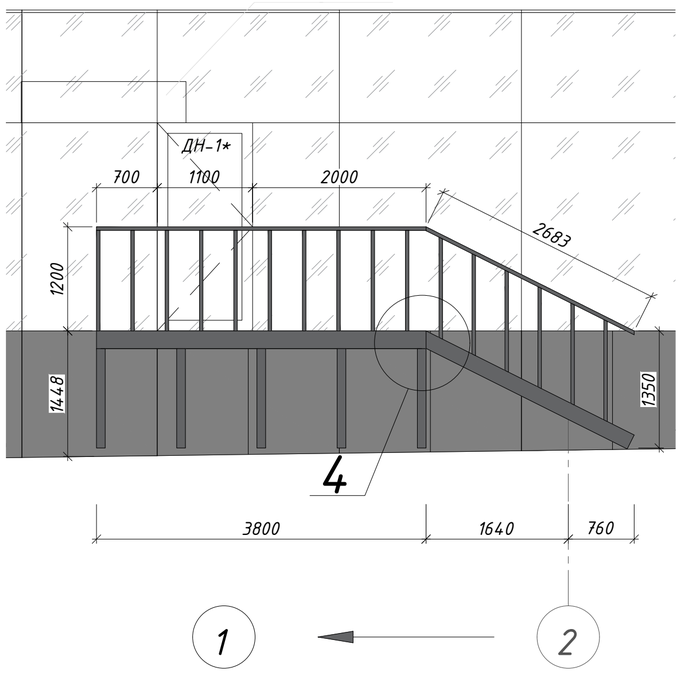

ФРАГМЕНТ ПЛАНА 1-го ЭТАЖА В ОСЯХ 1-8/А НА отм. +0,900 М 1:50

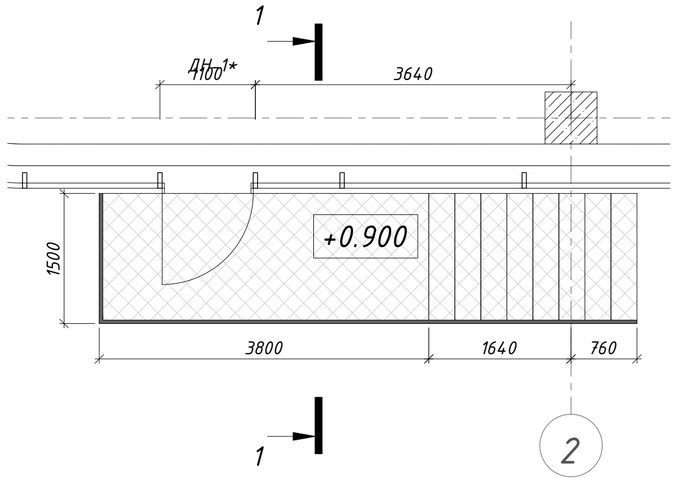

1-1

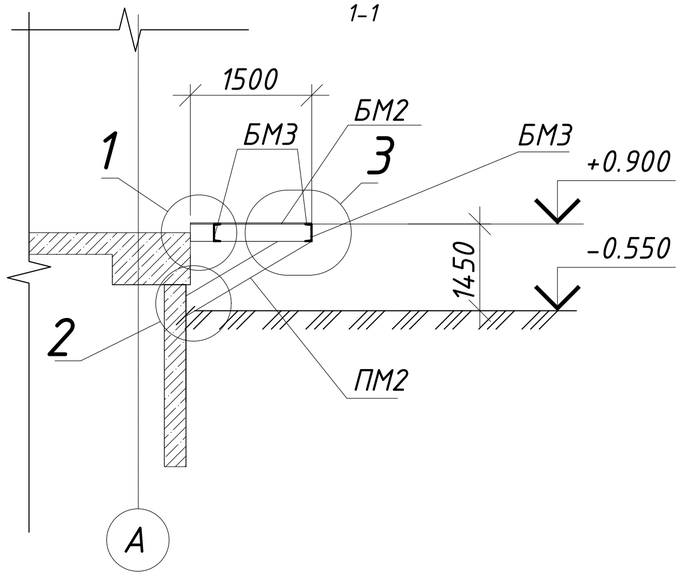

Ведомость элементов заполнения наружных дверных проемов

Поз.	Тип	Эскиз снаружи	Описание
1	ДН-1*	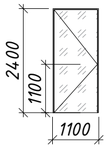	Дверной блок наружный из альминиевого профиля, однопольный, распашной, утепленный,с прозрачным остеклением в составе витражной конструкции. Коробка - алюминий, цвет RAL9004. Полотно - алюминий, цвет RAL9004. Заполнение - структурный стеклопакет 36мм. Ручка - нажимная чёрная снаружи и изнутри. Замок цилиндрический ключ-ключ. Доводчик накладной чёрный изнутри.

1

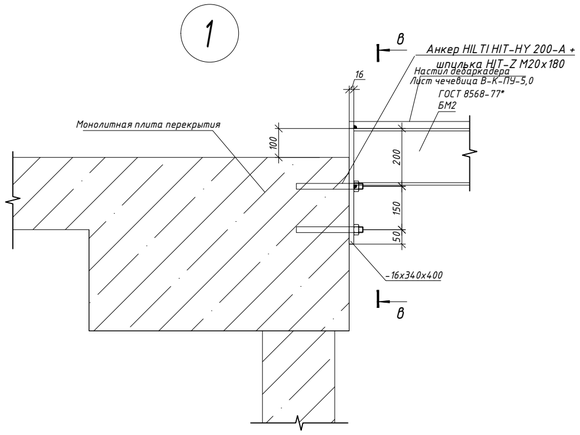

В - В

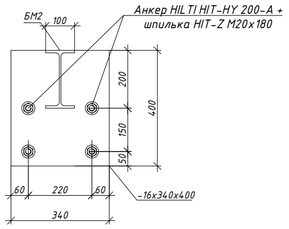

2

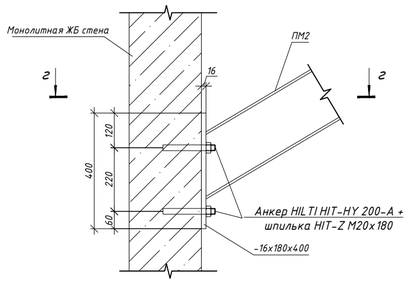

Г - Г

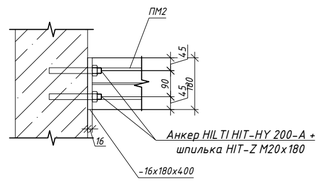

Ведомость элементов

Марка элемента	Сечение		
	эскиз	поз.	состав
БМ2	I		Дв. 20Б1
БМ3	I		Швеллер N20
КМ1	[		Швеллер N18
ПМ2	[		Дв. 20Б1

ФАСАД В ОСЯХ 1-8. М 1:500

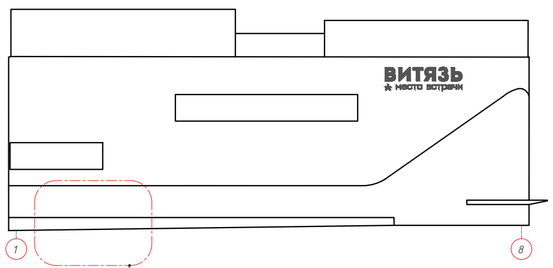

Фрагмент

3

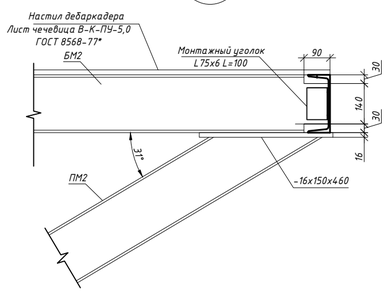

4

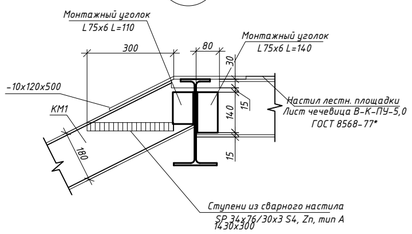

Примечания:

1. Представленные проектные решения в части конструкции крыльца предварительные, выданы для расчета предварительной стоимости. Точные сечение и объемы металлоконструкций уточнить проектом (учесть в КП стоимость разработки проекта крыльца)».

Изм.	Кол.уч.	Лист	№ док.	Подпись	Дата	Многофункциональный общественный центр шаговой доступности (МФОЦШД) "Витязь" по адресу: г. Москва, ул. Миклухо-Маклая, д. 27А.		
						Техническое задание на замену витражных конструкций и устройство крыльца.	Стадия	Лист	Листов
							ТЗ	1	2
						Конструкция крыльца и размещение дверного блока в осях 1-3			

Согласовано

Взам. инв №

Подп. и дата

Инв. № подл

Копировал

Формат А3

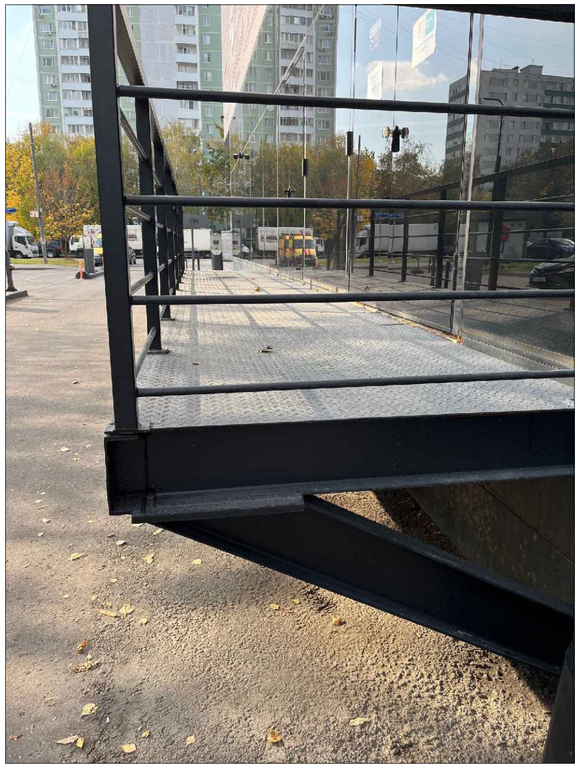

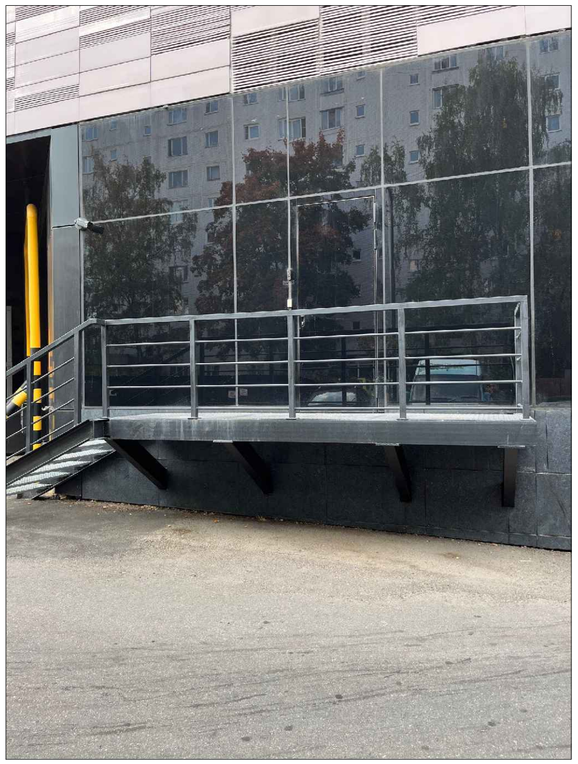

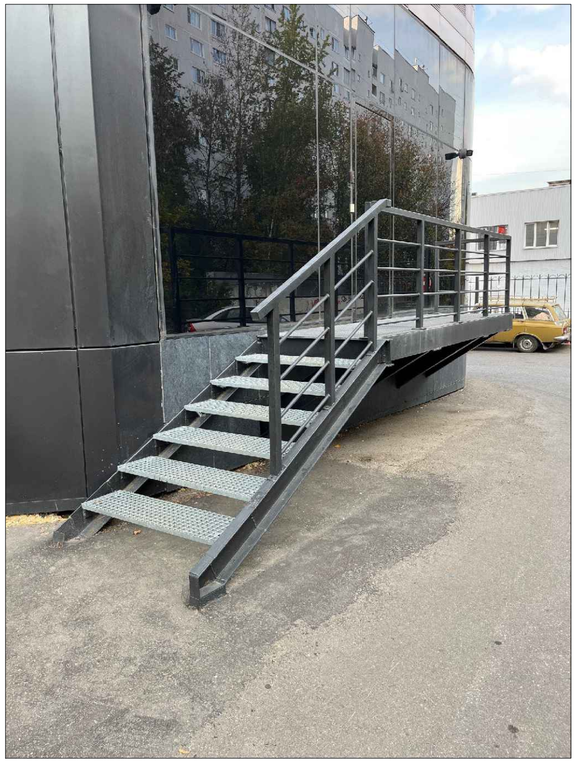

						Многофункциональный общественный центр шаговой доступности (МФОЦШД) "Витязь" по адресу: г. Москва, ул. Миклухо-Маклая, д. 27А.			
Изм.	Кол.уч.	Лист	№ док.	Подпись	Дата				
						Техническое задание на замену витражных конструкций и устройство крыльца.	Стадия	Лист	Листов
							ТЗ	2	2
						Фотопример исполнения крыльца			

Согласовано

Взам. инв №

Подп. и дата

Инв. № подл

Копировал

Формат А3