Министерство строительства Хабаровского края

Краевое государственное бюджетное учреждение
«ПРОЕКТНО-СТРОИТЕЛЬНЫЙ ИНСТИТУТ ХАБАРОВСКОГО КРАЯ»

Свидетельство СРО № 0320-2020-2722080707-П-97 от 26.03.2020 г.

«Фельдшерско-акушерский пункт на 25 посещений в смену (с жилым помещением) в с. Шереметьево Вяземского муниципального района»
(Шифр объекта: «2020-026»)

ПРОЕКТНАЯ ДОКУМЕНТАЦИЯ

Раздел 2. Схема планировочной организации земельного участка

2020-026-ПЗУ

Том 2.

Изм.	№ док	Подпись	Дата
1	21-04		05.2021

Инв. № 21-026-108

2021

Министерство строительства Хабаровского края

Краевое государственное бюджетное учреждение
«ПРОЕКТНО-СТРОИТЕЛЬНЫЙ ИНСТИТУТ ХАБАРОВСКОГО КРАЯ»

Свидетельство СРО № 0320-2020-2722080707-П-97 от 26.03.2020 г.

«Фельдшерско-акушерский пункт на 25 посещений в смену (с жилым помещением) в с. Шереметьево Вяземского муниципального района»
(Шифр объекта: «2020-026»)

ПРОЕКТНАЯ ДОКУМЕНТАЦИЯ

Раздел 2. Схема планировочной организации земельного участка

2020-026-ПЗУ

Том 2.

Инв. № 21-026-108

Главный инженер проекта **А.Ю. Бурьянов**

2021

Согласовано	
Взам. инв. №	
Подпись и дата	
Инв. № подл.	

Разрешение	Обозначение	2020-046-ПЗУ
№ 21-04 от 04.2021	Наименование объекта строительства	«Фельдшерско-акушерский пункт на 25 посещений в смену (с жилым помещением) в с. Шереметьево Вяземского муниципального района» Шифр объекта: «2020-026

Изм.	Стр.	Содержание изменения	Код	Примечание
1	7	Добавлена информация о зоне санитарной охраны источников водоснабжения и санитарно-защитная зоне.	5	По замечаниям Государственной экспертизы
	10	Добавлена информация о снятии непригодного грунта мощностью до 0.50м. Добавлена информация о том, что вертикальная планировка выполнена с учетом: - сброса поверхностных вод с проектируемой территории в существующую систему водоотвода (канава вдоль ул. Студенческая).	5	
	14, 15	Указана граница СЗЗ.	5	
	19	В «Ведомость объемов земляных масс» добавлена ссылка на раздел и лист.	5	
	20	В «Ведомости объемов земляных масс» откорректированы объемы вытесненного грунта из-под подземных частей зданий и сооружений, подземных сетей. Выполнены ссылки на соответствующие разделы и листы.	5	

Согласованно

Изм. внес	Бубнов		05.21	КГБУ «Проектно-строительный институт Хабаровского края»	Лист	Листов
Составил	Бубнов		05.21		1	1
ГИП	Бурьянов		05.21			
Утв.	Бурьянов		05.21			

Обозначение		Наименование	Примечание
2020-026-ПЗУ-С		Содержание	с. 2
2020-026-ПЗУ-ПЗ		Текстовая часть	с. 3-11; Изм.1(Все.)
		Графическая часть	
2020-026-ПЗУ	л.1	Ситуационный план	с. 12; Изм. 1(Зам.)
	л.2	Схема планировочной организации земельного участка. М1:500	с. 13; Изм. 1(Зам.)
	л.3	План организации рельефа. М1:500	с. 14
	л.4	План благоустройства. М1:500	с. 15
	л.5	Конструкции покрытий	с. 16
	л.6	План земляных масс (срезка плодородного, в т.ч. не пригодного грунта). М1:500	с. 17; Изм. 1(Зам.)
	л.7	План земляных масс. М1:500	с. 18; Изм. 1(Зам.)
	л.8	Сводный план сетей инженерно-технического обеспечения. М1:500	с. 19

Согласовано

Арх. №2020-026

Взам. инв. N

Подпись и дата

Инв. N подл.

Изм.	Кол.уч	Лист	N док.	Подпись	Дата
Разработал		Бубнов			03.2021
Проверил		Холзинева			03.2021
Н. контроль		Холзинева			03.2021
ГИП		Бурьянов			03.2021

2020-026-ПЗУ-С

Содержание

Стадия	Лист	Листов
П	1	1

КГБУ «ПРОЕКТНО-СТРОИТЕЛЬНЫЙ ИНСТИТУТ ХАБАРОВСКОГО КРАЯ»

Формат А4

2. Схема планировочной организации земельного участка

2.1 Характеристика земельного участка, предоставленного для размещения объекта капитального строительства

Земельный участок площадью 5109,00м² с кадастровым номером: 27:06:0020405:785, планируемый для строительства объекта «Фельдшерско-акушерский пункт на 25 посещений в смену в с. Шереметьево Вяземского муниципального района», расположен примерно в 140 м по направлению на восток от ориентира нежилое здание, расположенное за пределами участка, адрес ориентира: Хабаровский край, Вяземский муниципальный район, с. Шереметьево, ул. Школьная, 16.

Отведенный земельный участок ограничен территориями:

- с севера-восточной, восточной и юго-восточной стороны от земельного участка располагаются земли неразграниченной государственной собственности, свободные от застройки;

- с севера, запада и юга расположен вблизи пересечения улиц Школьная, Новая и Студенческая.

Инженерно-геодезических изысканий, выполненные КГБУ «Проектно-строительный институт Хабаровского края» в 2020г.

Инженерно-геологических изысканий, выполненных ООО «Землеустройство-ДВ» в 2020г.

Инженерно-экологических изысканий, выполненных ООО «Землеустройство-ДВ» в 2020г.

Инженерно-гидрометеорологических изысканий, выполненных КГБУ «Проектно-строительный институт Хабаровского края» в 2020г.

На земельном участке имеется имеются зеленые насаждения, подлежащие вырубке в соответствии с Перечетной ведомостью зеленых насаждений от июля 2020 количество деревьев (вязь (ильма) и ива), составляет 36 шт.

Проезд к участку запроектирован с ул. Студенческая.

Информация об объектах, включенных в Единый государственный реестр объектов культурного наследия (памятников истории и культуры) народов Российской Федерации на данном участке отсутствует.

Информация об ограничениях земельного участка отсутствует.

Информация о границах зон действия публичных сервитутов отсутствует.

Через проектируемую территорию фельдшерско-акушерского пункта не проходят транзитные инженерные и транспортные коммуникации.

2.2 Обоснование границ санитарно-защитных зон объектов капитального строительства в пределах границ земельного участка

Согласно ГПЗУ № RU2702270745726-006/2020 от 25.05.2020 информация о границах зон с особыми условиями использования территории земельного

участками **отсутствует.**

Рядом с проектируемым земельным участком находятся зона санитарной охраны источников водоснабжения и санитарно-защитная зона (см. графическую часть раздела, л1, 2).

Проектируемый объект – фельдшерско-акушерский пункт представляет собой медицинское учреждение с жилым помещением без стационара, предназначенное для оказания медицинских услуг, жителям с. Шереметьево.

Проектируемый объект не имеет санитарно-защитной зоны и влияния на окружающую застройку не оказывает.

В границах участка по проекту расположены объекты, имеющие санитарно-защитные зоны и нормативные расстояния:

- площадка для мусорных контейнеров, которая находится в хозяйственной зоне на расстоянии 25.00м от окон здания ФАП в соответствии с СанПиН 2.1.3.2630-10 Санитарно-эпидемиологические требования к организациям, осуществляющим медицинскую деятельность (с изменениями на 10 июня 2016 года) и на расстоянии до окон жилых и общественных зданий – 20.00м в соответствии с СП 42.13330.2016 Градостроительство. Планировка и застройка городских и сельских поселений. Актуализированная редакция СНиП 2.07.01-89* (с Изменением № 1, 2).

- автопарковка открытого типа на 3маш./мест, размещается на расстоянии 10.00 м от здания ФАП в соответствии в части СП 42.13330.2011 Градостроительство. Планировка и застройка городских и сельских поселений. Актуализированная редакция СНиП 2.07.01-89* (с Поправкой, с Изменением N 1), Таблица 10.

- нормативное расстояния от накопительной емкости хоз-бытовых стоков согласно СанПиН 42-128-4690-88 «Санитарные правила содержания территорий населенных мест» составляет 20.00м.

2.3 Обоснование планировочной организации земельного участка в соответствии с градостроительным и техническим регламентами либо документами об использовании земельного участка

Посадка здания ФАПа выполняется согласно Градостроительному плану земельного участка № ГПЗУ № RU2702270745726-006/2020 от 25.05.2020, подготовленному отделом архитектуры и градостроительства администрации Вяземского муниципального района.

Размещение здания ФАПа, элементов благоустройства (малые архитектурные формы), автопарковки открытого типа на данном земельном участке соответствует основным видам разрешенного использования земельного участка в соответствии с п.2.2 Градостроительного плана земельного участка.

Проектируемое здание размещено строго на участке, отведённом под застройку, в зоне допустимого размещения объекта.

Проектная документация выполнена по заданию Заказчика на проектирование и в соответствии с:

- «Техническим регламентом о требованиях пожарной безопасности» Федеральный закон от 22 июля 2008 г. №123-ФЗ (с изменениями на 29 июля 2017 года, актуализированной редакция, действующая с 31 июля 2018 года);

- в части СП 42.13330.2011 Градостроительство. Планировка и застройка городских и сельских поселений. Актуализированная редакция СНиП 2.07.01-89* (с Поправкой, с Изменением № 1)

- СП 42.13330.20016 Градостроительство. Планировка и застройка городских и сельских поселений. Актуализированная редакция СНиП 2.07.01-89*;

- СП 4.13130.2013 «Системы противопожарной защиты. Ограничение распространения пожара на объектах защиты. Требования к объемно-планировочным и конструктивным решениям»;

- СП 59.13330.2016 Доступность зданий и сооружений для маломобильных групп населения. Актуализированная редакция СНиП 35-01-2001;

- СанПиН 2.2.1/2.1.1.1200-03 «Санитарно-защитные зоны и санитарная классификация предприятий, сооружений и иных объектов» (с изменениями на 25 апреля 2014 года);

- СанПиН 2.1.3.2630-10 «Санитарно-эпидемиологические требования к организациям, осуществляющим медицинскую деятельность» (с изменениями на 10 июня 2016 года);

- СанПиН 2.2.1/2.1.1.1076-01 «Гигиенические требования к инсоляции и солнцезащите помещений жилых и общественных зданий и территорий» (с изменениями на 10 апреля 2017 года);

- СП 158.13330.2014 «Здания и помещения медицинских организаций. Правила проектирования (с Изменениями N 1, 2)»;

- СП 82.13330.2016 «Благоустройство территорий. Актуализированная редакция СНиП III-10-75 (с Изменением N 1)»;

- Нормативов градостроительного проектирования Хабаровского края, утвержденных постановлением Правительства Хабаровского края от 27 мая 2013г. №136-пр (в редакции постановления Правительства Хабаровского края с изменениями на 11 июня 2019 года);

Исходные данные для подготовки проектной документации на объект капитального строительства.

- задание на выполнение проектных и изыскательских работ по объекту «Фельдшерско-акушерский пункт на 25 посещений в смену в с. Шереметьево Вяземского муниципального района»;

- технические условия на присоединение к электрическим сетям от 14.07.2020 № ТПр1642/20;

- договор об осуществлении технологического присоединения к электрическим сетям № 1642/20-ХЭС 14.07.2020;

- технические условия на холодное водоснабжение № 93 от 03.03.2021;

- технические условия на подключения к телефонной сети и сети Интернет от 05.08.2020 № 0804/05/6522/20;

- согласованная схема планировочной организации земельного участка в части устройства въезда и выезда на ул. Студенческая от администрации

сельского поселения «Село Шереметьево» Вяземского муниципального района Хабаровского края от 17.03.2021г.

Архитектурно-планировочное решение генерального плана определено:

- конфигурацией отведенного под строительство земельного участка;
- рациональным размещением и функциональной взаимосвязи зон;
- установившихся естественных условий территории;

На основании сравнения рассматриваемых вариантов по технико-экономическим, санитарно-гигиеническим и архитектурно-планировочным показателям, расходу топливно-энергетических ресурсов. При размещении функциональных зон на территории учитывалась их взаимосвязь, разрывы безопасности, рельеф местности, направления ветров, связь с внешними дорогами, прокладка инженерных сетей.

На отведенном земельном участке планируется размещение здания фельдшерско-акушерского пункта, накопительной емкости хоз-бытовых стоков, хозяйственной площадки.

Главным фасадом здание ФАПа ориентировано на запад.

Границы благоустройства территории фельдшерско-акушерского пункта определены с учетом планировочной организации рельефа и решений по инженерной защите территории.

2.4. Технико-экономические показатели земельного участка, предоставленного для размещения объекта капитального строительства

Площадь территории в границах отведённого земельного участка	– 5109,00 м²;
Площадь застройки	– 272,70 м²;
Площадь озеленения	– 3538,40 м²;
Площадь покрытий проездов, дорожек, площадок, отмостки	– 1297,90 м²;
Процент застройки	– 5,34 %;
Площадь благоустройства	– 5684,00м² (0,5684 га).

Баланс территории в границах благоустройства смотри в комплекте ПЗУ на листе 2 «Схема планировочной организации земельного участка».

2.5 Обоснование решений по инженерной подготовке территории, в том числе решений по инженерной защите территории и объектов капитального строительства от последствий опасных геологических процессов, паводковых, поверхностных грунтовых вод

При проектировании объекта выполняется инженерная подготовка территории в соответствии с инженерно-геологическими изысканиями и планировочной организацией проектируемой территории. Так как на земельном участке имеются зеленые насаждения, проектом предусматривается их вырубка, так же предусматривается снятие растительного грунта мощностью до 0.20м. В ходе анализа качественного состава почвогрунтов площадки выявлены превышения ПДК по содержанию мышьяка (вещества 1 класса опасности),

однако содержание вещества в контрольных пробах ниже фонового. Превышения фоновых концентраций выявлены по содержанию тяжелых металлов: ртути, свинца, цинка (вещества 1 класса опасности), а также никеля (вещество 2 класса опасности). Почвогрунты относятся к категории «Опасных», обусловленных высоким содержанием мышьяка. Рекомендации по использованию почв: ограниченное использование под отсыпки выемок и котлованов с перекрытием слоем чистого грунта не менее 0.5м. Природно-растительный слой не относится к плодородному, т.к. в пробах присутствует токсичное вещество (мышьяк) в концентрациях, превышающих предельно допустимые, норму его снятия не устанавливают. Проектом предусмотрено снятие непригодного грунта мощностью до 0.50м.

По результатам исследований проб почвы на микробиологические и паразитологические показатели, превышений ПДК не отмечается, почва по категории загрязненности относится к «Чистой».

Существующий уклон по участку в направлении с севера на юг более 31 ‰. Перепад отметок с севера на юг составляет не более 3м. В южной части участка расположен откос с перепадом абсолютных отметок около 3м. Характер рельефа спокойный без резких падением отметок поверхности по всей протяжённости участка в южном направлении. Для обеспечения нормативных уклонов по территории, вертикальная планировка принята сплошная в насыпи, выполнена с учётом:

-минимальных объемов земляных работ;

-сброса поверхностных вод с проектируемой территории в существующую систему водоотвода (канава вдоль ул. Студенческая);

-исключения застоя поверхностных вод на участке;

-исключения подтопления близ расположенных зданий, сооружений.

Все выполненные в проекте решения позволяют защитить территорию от поверхностных вод, ветровой и водной эрозии

Проектируемый поверхностный водоотвод предусматривается открытым способом по покрытию проездов, в пониженные участки рельефа.

Участок проектирования находится вне зоны подтопления реки Уссури.

Посадка проектируемого здания и сооружений в плановом отношении выполнена по координатам. Система координат: МСК-27.

2.6 Описание организации рельефа вертикальной планировкой

Проектом предусматриваются мероприятия по вертикальной планировке территории, с созданием проектного рельефа участка, оптимального для организации поверхностного стока вод, защиты от ветровой и водной эрозии.

Организованная система водоотведения на участке строительства и прилегающей территории отсутствует.

Для отвода поверхностных вод с проектируемой территории, проектом предусматривается уклон по площадке не менее 5‰. Отвод поверхностных вод осуществляется по спланированным продольным и поперечным уклонам профиля

покрытий в пониженный участок рельефа с выпуском в существующую канаву вдоль дороги ул. Студенческая.

Абсолютные отметки поверхности в пределах участка изменяются от 66,30 до 69,70 м.

2.7. Описание решений по благоустройству территории

После окончания строительства объекта предусматривается благоустройство территории, затронутое во время строительства. Благоустройство выполняется в соответствии СП 82.13330.2016 «Благоустройство территорий. Актуализированная редакция СНиП III-10-75 (с Изменением № 1)».

Границы благоустройства территории ФАП определены с учетом планировочной организации рельефа и решений по инженерной защите территории строительства, организация нормативного проезда к участку проектируемого объекта с учетом требований пожарной безопастности.

Проектом для благоустройства территории предусматривается:

- восстановление нарушенного благоустройства после прокладки инженерных сетей;
- строительство проездов и тротуаров;
- устройство площадки для посетителей;
- устройство площадки для мусорных контейнеров ТБО;
- организация хозяйственной зоны;
- устройство открытой автопарковки на 3м/мест;
- посев трав (пырей) по слою растительного слоя, посадка кустарника местных пород;
- установка малых архитектурных форм;
- устройство сетчатого ограждения территории, в т.ч. ворот распашных (2 шт.) и калиток (1 шт.)
- обустройство дорожными знаками в соответствии с требованиями ГОСТ Р 52290-2004; 52289-2004;
- место для организации площадки для хранения спецтранспорта на 1м/мест (перспектива).

Основной проезд к зданию осуществляется с существующей ул. Студенческая и имеет сквозной проезд вдоль главного фасада здания ФАП.

На территорию объекта предусматривается один въезд-выезд с ул. Студенческая, обеспечивая доступ в хозяйственную зону. С северо-восточной стороны участка от проезда предусматривается разворотная площадка для обслуживания накопительной емкости и площадки ТБО.

Площадка для контейнеров оборудуется в соответствии с СП 158.13330.2014 «Здания и помещения медицинских организаций. Правила проектирования (с Изменениями № 1, 2)». Также в хозяйственной зоне размещаются проектируемые инженерные сооружения: накопительная емкость для хоз- бытовых стоков 20м³.

Проезды с разворотной площадкой выполняются из асфальтобетонного дорожного покрытия. Тротуары и площадка выполняются из брусчатки, отмостка

из бетона. На всех участках сопряжения дорожных и пешеходных покрытий установлены бортовые камни. Проезжая часть существующих улицы выполняется из асфальтобетонного дорожного покрытия.

Проектом предусмотрено более 50% озеленения территории ФАПа свободной от застройки. Согласно п.5.14 СП 158.13330.2014 «Здания и помещения медицинских организаций. Правила проектирования (с Изменениями № 1, 2)» площадь озеленения не нормируется.

Для создания более благоприятного микроклимата на территории проектируемого объекта, предусматривается максимальное озеленение в виде посева многолетних трав (парей) по слою растительного грунта h=0.20м., высадка деревьев: береза и клен Гиннала, а также максимальное сохранение существующих зеленых насаждений.

Существующие зеленые насаждения сохранены с учетом проектируемого здания и сооружений, инженерных сетей, согласно СП42.13330.2016 Градостроительство. Планировка и застройка городских и сельских поселений. Актуализированная редакция СНиП 2.07.01-89* и СП 158.13330.2014 «Здания и помещения медицинских организаций. Правила проектирования (с Изменениями № 1, 2)».

Проектом предусматривается сетчатое ограждение территории ФАПа высотой 1,6 м с устройством распашных ворот и двустворчатой калиткой.

В благоустройстве территории предусмотрены мероприятия по обеспечению доступности для маломобильных групп населения в соответствии с СП 59.13330.2016 «Доступность зданий и сооружений для маломобильных групп населения. Актуализированная редакция СНиП 35-01-2001».

На земельном участке размещается автопарковка открытого типа общей вместимостью 3 м/мест, в том числе 1 машино-место для МГН.

Расчётное количество парковочных мест принято согласно «Задания на выполнение проектных и изыскательских работ по объекту «Фельдшерско-акушерский пункт на 25 посещений в смену в с. Шереметьево Вяземского муниципального района».

Количество парковочных мест составляет 3 м/места: 1м/место для сотрудников, 2м/место для посетителей.

В проекте предусмотрены парковочное место для инвалидов – колясочников, согласно пункту 5.2.1 СП 59.13330.2016. Размер стоянки для инвалида согласно пункту 5.2.4 СП 59.13330.2012 составляет 6,0 х 3,60 м.

Все автомобили размещены в границах отвода земельного участка.

2.11. Обоснование схем транспортных коммуникаций, обеспечивающих внешний и внутренний подъезд к объекту капитального строительства

Проектом разработаны транспортно-пешеходные связи, обеспечивающие доступность к проектируемому зданию ФАПа и инженерным сооружениям с использованием существующих местных улиц в пределах рассматриваемой территории.

Основной подъезд к зданию осуществляется с существующей

ул. Студенческая.

На территорию объекта предусматривается один въезд-выезд с ул. Студенческая, обеспечивая доступ в хозяйственную зону. В конце проектируемого проезда предусматривается круговая организация движения.

Для пешеходной доступности к территории ФАП и внутри самой территории запроектированы тротуары, обеспечивающие функциональные связи проектируемых зон. Ширина тротуара принята от 2м. до 5м.

Нормируемая ширина проезжей части согласно п. 8.6 СП 4.13130.2013 «Системы противопожарной защиты. Ограничение распространения пожара на объектах защиты. Требования к объемно-планировочным и конструктивным решениям» составляет 3.50 м. В проекте ширина противопожарного проезда принята 4,50 м.

Согласно СП 4.13130.2013 «Системы противопожарной защиты. Ограничение распространения пожара на объектах защиты. Требования к объемно-планировочным и конструктивным решениям», п.8.3 подъезд пожарных автомобилей обеспечен круговым движением вокруг здания.

Расстояние от внутреннего края противопожарного проезда до стен здания составляет 8.00м.

Радиусы закруглений на примыкании проезжих частей приняты 6.00м

Конструкция дорожной одежды для проезда пожарной техники рассчитана на нагрузку пожарного автомобиля.

Участок проезжей части ул. Студенческая принят шириной 6.00м.

Организовывается одна входная группа с калиткой в проектируемом ограждении территории для посетителей и для жилого блока.

При планировке территории обеспечиваются условия для полноценной жизнедеятельности инвалидов и маломобильных групп населения в соответствие с требованиями СП 59.13330.2016 «Доступность зданий и сооружений для маломобильных групп населения» (Актуализированная редакция СНиП 35-01-2001).

Пешеходное движение организовано с созданием безбарьерной доступной среды для маломобильных групп населения. Для обеспечения условий жизнедеятельности маломобильных групп населения в проекте предусмотрены следующие мероприятия:

- в местах пересечения пешеходных путей с проезжей частью улиц и проездов, предусматривается понижение высоты бортового дорожного камня. Высота бортового дорожного камня не более 0.015 м;
- продольный уклон пути движения, по которому возможен проезд инвалидов на креслах-колясках, не превышает 5%. Поперечный уклон пути движения принят в пределах 1%;
- на входе в здание запроектирован пандус;
- выделение 1 м/места на проектируемой автостоянки открытого типа для инвалидов-колясочников размерами 6.00х3.60м.

Наружное пожаротушение обеспечивается из проектируемой системы пожаротушения от гидранта.

Условные обозначения:

- Граница отвода участка под строительство. Кадастровый номер: 27:06:0020405:785
- Граница отвода земельного участка под строительство. Кадастровый номер: 27:06:0020405:618 Для эксплуатации автомобильной дороги (улица Студенческая)
- Водоохранная зона реки Уссури - 200м Водный кодекс Российской Федерации (с изменениями на 8 декабря 2020 года) (редакция, действующая с 1 января 2021 года). Статья 65. Водоохранные зоны и прибрежные защитные полосы
- Расстояние от площадки под мусорные контейнеры до окон здания амбулатории - 25м СанПиН 2.1.3.2630-10 Санитарно-эпидемиологические требования к организациям, осуществляющим медицинскую деятельность (с изменениями на 10 июня 2016 года) и до окон жилых и общественных зданий - 20м СП 42.13330.2016 Градостроительство. Планировка и застройка городских и сельских поселений. Актуализированная редакция СНиП 2.07.01-89* (с Изменением № 1, 2)
- Расстояние от накопительной емкости хоз-бытовых стоков до здания амбулатории - 20м, СанПиН 42-128-4690-88 Санитарные правила содержания территорий населенных мест
- Охранная зона - 5м Постановление правительства РФ от 24 февраля 2009 года N 160 "О порядке установления охранных зон объектов электросетевого хозяйства и особых условий использования земельных участков, расположенных в границах таких зон (с изменениями на 21 декабря 2018 года)"
- ЗСО сети водопровода - 10м СанПиН 2.1.4.1110-02 Зоны санитарной охраны источников водоснабжения и водопроводов питьевого назначения (с изменениями на 25 сентября 2014 года)
- ЗСО источников водоснабжения - СанПиН 2.1.4.1110-02 Зоны санитарной охраны источников водоснабжения и водопроводов питьевого назначения (с изменениями на 25 сентября 2014 года)
- Санитарно-защитная зона

						2020-026-ПЗУ
1	-	Зам.	21-04		05.2021	Фельдшерско-акушерский пункт на 25 посещений в смену (с жилым помещением) в с. Шереметьево Вяземского муниципального района
Изм.	Кол.уч.	Лист	№ док.	Подпись	Дата	
Разработал		Бубнов			03.2021	Стадия: П; Лист: 1; Листов:
Проверил		Холзинева			03.2021	
Н. контроль		Холзинева			03.2021	Ситуационный план
ГИП		Бурьянов			03.2021	КГБУ «ПРОЕКТНО-СТРОИТЕЛЬНЫЙ ИНСТИТУТ ХАБАРОВСКОГО КРАЯ»

Формат А2 М 1:500

Согласовано

Взам. инв. №

Подпись и дата

Инв № подл.

Арх. № 2020-026

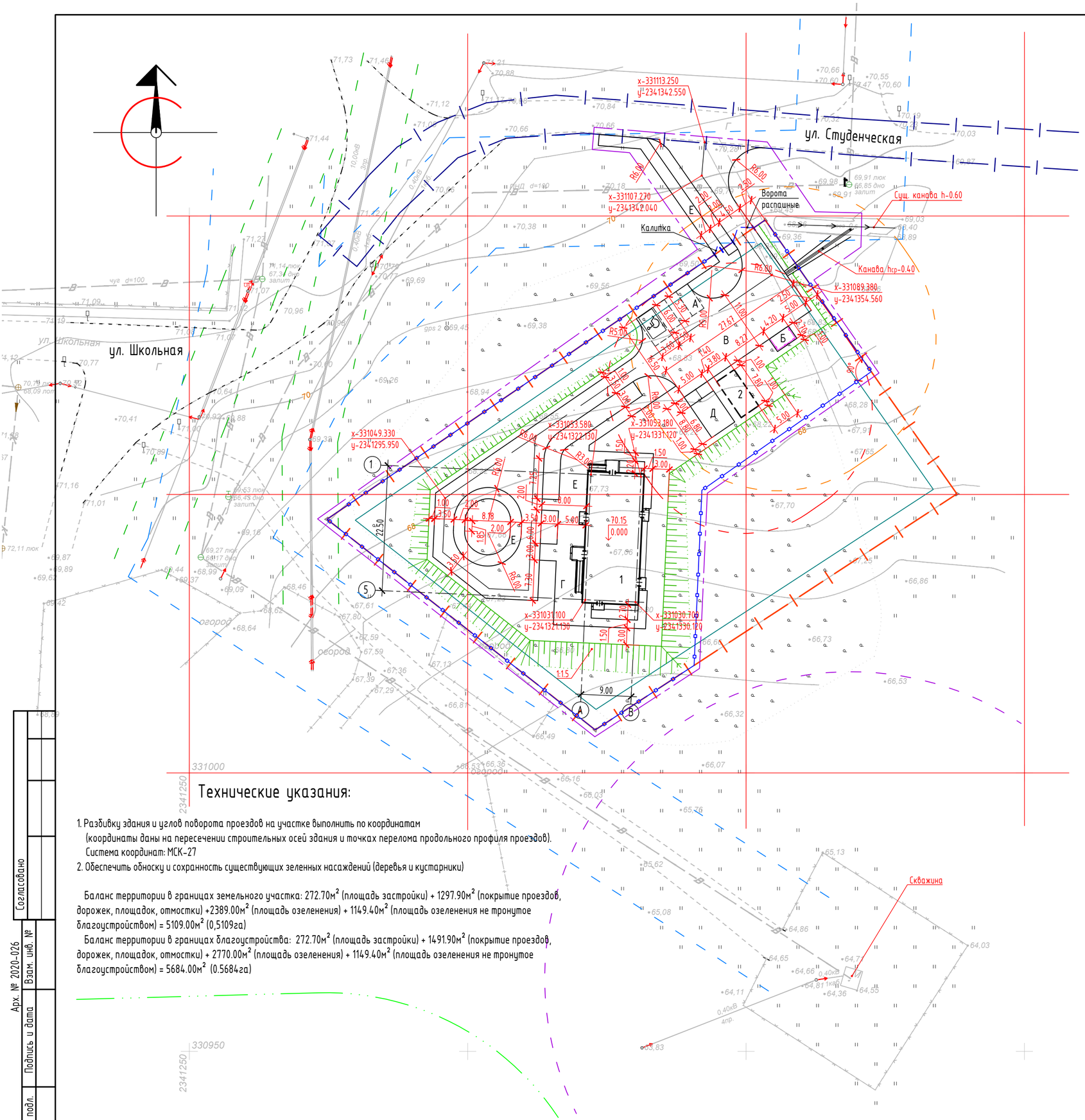

Ведомость жилых и общественных зданий и сооружений

Номер на плане	Наименование и обозначение	Этажность	Количество			Площадь, м²				Строительный объем, м³	
			Зданий	Квартир		Застройки		Общая норм.		Зданий	Всего
				Здания	Всего	Здания	Всего	Здания	Всего		
1	Фельдшерско-акушерский пункт (проектируемый)	1	1	1	1	272.70	272.70	451.87	451.87	1630.19	1630.19
2	Накопительная емкость для хоз-бытовых стоков 20м³ (проектир.)										

Ведомость тротуаров, дорожек и площадок

Поз.	Наименование	Тип	Площадь покрытия, м²	Примечание
А	Автопарковка открытого типа на 4м/м, в т.ч. 1м/мдля МГН	А	72.00	
Б	Площадка для мусорных контейнеров ТБО		11.40	ж.-б. плита с навесом
В	Разворотная площадка	А	225.00	
Г	Площадка перед главным входом для посетителей	Б	69.00	
Д	Площадка для хранения спецтранспорта на 1м/м	А	44.00	
Е	Тротуар	Б	326.00	в границах отведенного земельного участка

Условные обозначения:

- Граница отвода земельного участка под строительство. Кадастровый номер: 27:06:0020405:785
- Граница отвода земельного участка под строительство. Кадастровый номер: 27:06:0020405:618 Для эксплуатации автомобильной дороги (улица Студенческая)
- Минимальные отступы от границ земельного участка -3м
- Граница благоустройства
- Ограждение территории h-1.60м, в т.ч. ворота распашные -2шт., калитка -1шт.
- Расстояние от площадки под мусорные контейнеры до окон здания амбулатории - 25м СанПиН 2.1.3.2630-10 Санитарно-эпидемиологические требования к организациям, осуществляющим медицинскую деятельность (с изменениями на 10 июня 2016 года) и до окон жилых и общественных зданий - 20м СП 42.13330.2016 Градостроительство. Планировка и застройка городских и сельских поселений. Актуализированная редакция СНиП 2.07.01-89* (с Изменением № 1, 2)
- Расстояние от накопительной емкости хоз-бытовых стоков до здания амбулатории - 20м, СанПиН 42-128-4690-88 Санитарные правила содержания территорий населенных мест
- Охранная зона - 5м Постановление правительства РФ от 24 февраля 2009 года N 160 "О порядке установления охранных зон объектов электросетевого хозяйства и особых условий использования земельных участков, расположенных в границах таких зон (с изменениями на 21 декабря 2018 года)"
- ЗСО сети водопровода - 10м СанПиН 2.1.4.1110-02 Зоны санитарной охраны источников водоснабжения и водопроводов питьевого назначения (с изменениями на 25 сентября 2014 года)
- ЗСО источников водоснабжения - СанПиН 2.1.4.1110-02 Зоны санитарной охраны источников водоснабжения и водопроводов питьевого назначения (с изменениями на 25 сентября 2014 года)
- Санитарно-защитная зона

Технические указания:

1. Разбивку здания и углов поворота проездов на участке выполнить по координатам (координаты даны на пересечении строительных осей здания и точках перелома продольного профиля проездов). Система координат: МСК-27
2. Обеспечить отмостку и сохранность существующих зеленных насаждений (деревья и кустарники)

Баланс территории в границах земельного участка: 272.70м² (площадь застройки) + 1297.90м² (покрытие проездов, дорожек, площадок, отмостки) +2389.00м² (площадь озеленения) + 1149.40м² (площадь озеленения не тронутое благоустройством) = 5109.00м² (0,5109га)

Баланс территории в границах благоустройства: 272.70м² (площадь застройки) + 1491.90м² (покрытие проездов, дорожек, площадок, отмостки) + 2770.00м² (площадь озеленения) + 1149.40м² (площадь озеленения не тронутое благоустройством) = 5684.00м² (0.5684га)

1	-	Зам.	21-04		05.2021	2020-026-ПЗУ
Изм.	Кол.уч.	Лист	№ док.	Подпись	Дата	Фельдшерско-акушерский пункт на 25 посещений в смену (с жилым помещением) в с. Шереметьево Вяземского муниципального района
Разработал		Бубнов			03.2021	Стадия: П; Лист: 2; Листов:
Проверил		Холзинева			03.2021	
Н. контроль		Холзинева			03.2021	Схема планировочной организации земельного участка. М1:500
ГИП		Бурьянов			03.2021	КГБУ «ПРОЕКТНО-СТРОИТЕЛЬНЫЙ ИНСТИТУТ ХАБАРОВСКОГО КРАЯ»

Согласовано

Арх. № 2020-026

Взам. инв. №

Подпись и дата

Инв. № подл.

Формат А2 М 1:500

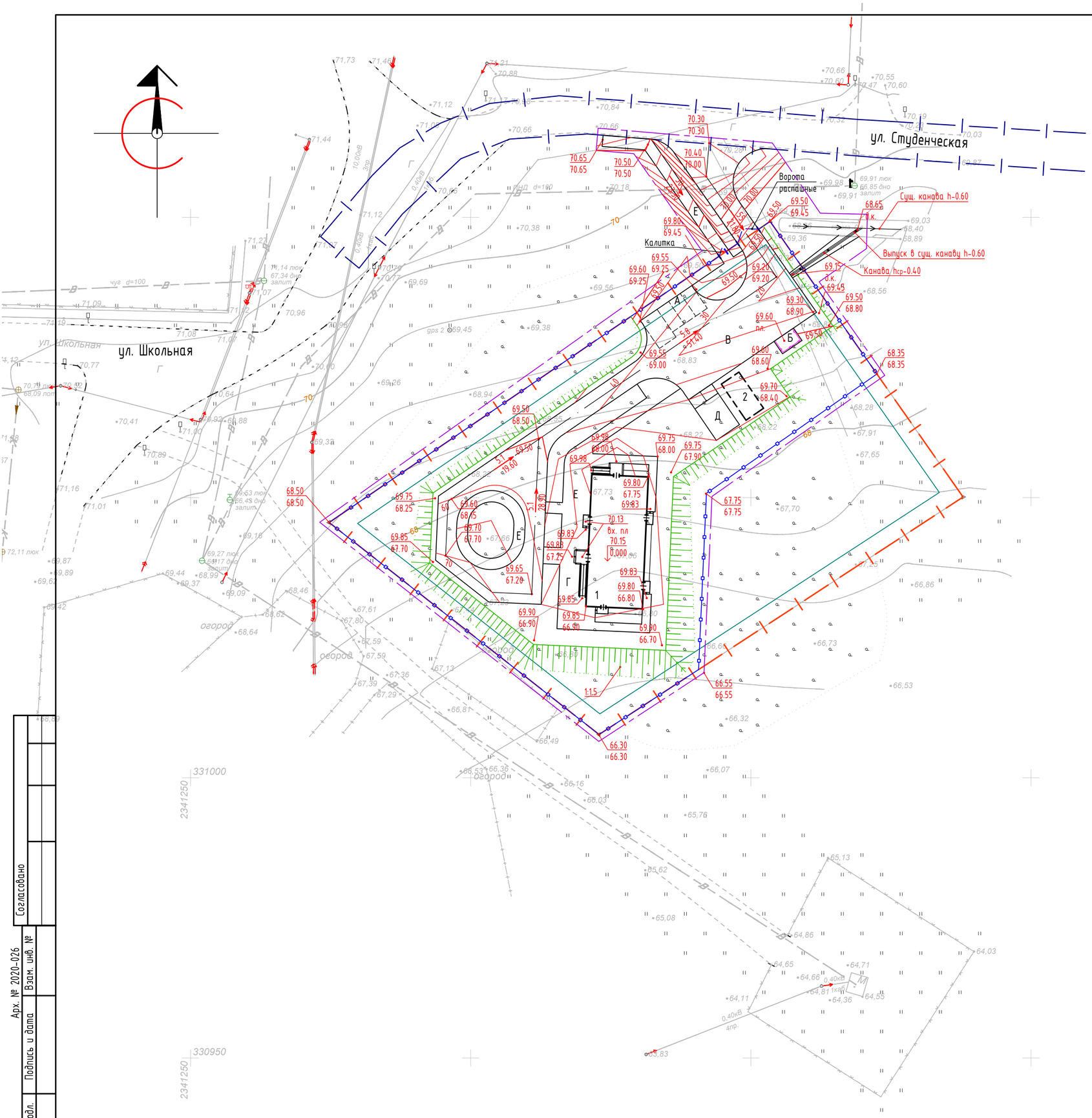

Ведомость жилых и общественных зданий и сооружений

Номер на плане	Наименование и обозначение	Этажность	Количество			Площадь, м²				Строительный объем, м³	
			Зданий	Квартир		Застройки		Общая норм.		Зданий	Всего
				Здания	Всего	Здания	Всего	Здания	Всего		
1	Фельдшерско-акушерский пункт (проектируемый)	1	1	1	1	272.70	272.70	451.87	451.87	1630.19	1630.19
2	Накопительная емкость для хоз-бытовых стоков 20м³ (проектир.)										

Ведомость тротуаров, дорожек и площадок

Поз.	Наименование	Тип	Площадь покрытия, м²	Примечание
А	Автопарковка открытого типа на 4м/м, в т.ч. 1м/мдля МГН	А	72.00	
Б	Площадка для мусорных контейнеров ТБО		11.40	ж.-б. плита с навесом
В	Разворотная площадка	А	225.00	
Г	Площадка перед главным входом для посетителей	Б	69.00	
Д	Площадка для хранения спецтранспорта на 1м/м	А	44.00	
Е	Тротуар	Б	326.00	в границах отведенного земельного участка

Условные обозначения:

- Граница отвода участка под строительство. Кадастровый номер: 27:06:0020405:785
- Граница отвода земельного участка под строительство. Кадастровый номер: 27:06:0020405:618 Для эксплуатации автомобильной дороги (улица Студенческая)
- Минимальные отступы от границ земельного участка -3м
- Граница благоустройства
- Ограждение территории h-1.60м, в т.ч. ворота распашные -2шт., калитка -1шт.

Технические указания:

1. При вертикальной привязке за исходную отметку принять отметку ближайшего стенного репера, смотри отчет по инженерно-геодезическим изысканиям. Система высот: Балтийская, 1977г
2. Проектные отметки даны по верху покрытий

Изм.	Кол.уч.	Лист	№ док.	Подпись	Дата	2020-026-ПЗУ			
						Фельдшерско-акушерский пункт на 25 посещений в смену (с жилым помещением) в с. Шереметьево Вяземского муниципального района			
Разработал		Бубнов			03.2021		Стадия	Лист	Листов
Проверил		Холзинева			03.2021		П	3	
Н. контроль		Холзинева			03.2021	План организации рельефа. М1:500	КГБУ «ПРОЕКТНО-СТРОИТЕЛЬНЫЙ ИНСТИТУТ ХАБАРОВСКОГО КРАЯ»		
ГИП		Бурьянов			03.2021				

Согласовано

Арх. № 2020-026

Взам. инв. №

Подпись и дата

Инв № подл.

Формат А2 М 1:500

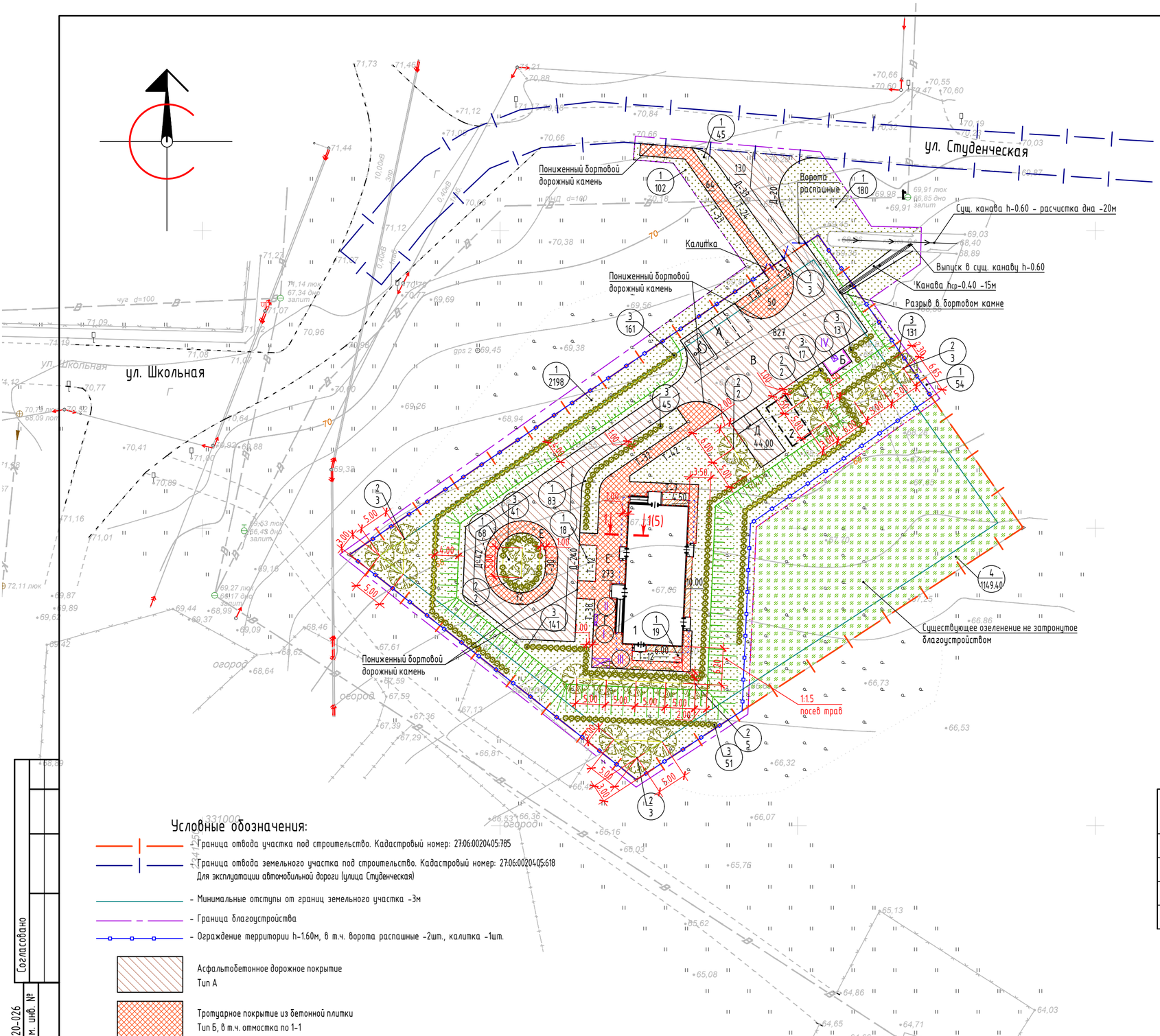

Условные обозначения:

- Граница отвода участка под строительство. Кадастровый номер: 27:06:0020405:785
- Граница отвода земельного участка под строительство. Кадастровый номер: 27:06:0020405:618 Для эксплуатации автомобильной дороги (улица Студенческая)
- Минимальные отступы от границ земельного участка -3м
- Граница благоустройства
- Ограждение территории h-1.60м, в т.ч. ворота распашные -2шт., калитка -1шт.

Асфальтобетонное дорожное покрытие
Тип А

Тротуарное покрытие из бетонной плитки
Тип Б, в т.ч. отмостка по 1-1

Отмостка из бетона

Посев трав по слою растительного грунта

Д - Камень бортовой дорожный по ГОСТ 6665-91, БР 300; 100.30.15

Т - Камень бортовой дорожный по ГОСТ 6665-91, БР100.20.8

Технические указания:

1. Смотри совместно с листом 4
2. Существующее озеленение (деревья и кустарники) максимально сохраняется. Произвести санитарную подрезку деревьев
3. Посадку кустарников в возрасте 6-8 лет производить только с комом земли 0,3х0,3х0,3м деревья в возрасте 8-10 лет с комом земли ,8х0,8х0,6м в предварительно подготовленное углубление в грунте соответствующих размеров с подсыпкой h=0.20 плодородного слоя и последующим ежедневным поливом до полного укоренения растений
4. Оборудование возможно заменить на аналог, не отличающийся по характеристикам, имеющий соответствующий сертификат соответствия - предварительно согласовать с ген. проектировщиком

Ведомость жилых и общественных зданий и сооружений

Номер на плане	Наименование и обозначение	Этажность	Количество: Зданий	Квартир: Здания	Квартир: Всего	Площадь, м²: Застройки: Здания	Застройки: Всего	Общая норм.: Здания	Общая норм.: Всего	Строительный объем, м³: Зданий	Всего
1	Фельдшерско-акушерский пункт (проектируемый)	1	1	1	1	272.70	272.70	451.87	451.87	1630.19	1630.19
2	Накопительная емкость для хоз-бытовых стоков 20м³ (проектир.)										

Ведомость тротуаров, дорожек и площадок

Поз.	Наименование	Тип	Площадь покрытия, м²	Примечание
А	Автопарковка открытого типа на 4м/м, в т.ч. 1м/мдля МГН	А	72.00	
Б	Площадка для мусорных контейнеров ТБО		11.40	ж.-б. плита с навесом
В	Разворотная площадка	А	225.00	
Г	Площадка перед главным входом для посетителей	Б	69.00	
Д	Площадка для хранения спецтранспорта на 1м/м	А	44.00	
Е	Тротуар	Б	326.00	в границах отведенного земельного участка

Ведомость малых архитектурных форм и переносных изделий

Поз.	Обозначение	Наименование	Кол.	Примечание
I	001112	Урна железобетонная (ДхШхВ) 430х430х580 мм	1	Компания "КСИЛ"
II	СК-3	Скамья парковая (ДхШхВ) 1200х450х440мм	1	Торговая сеть
III	ПК-02	Парковка для колясок (ДхШхВ) 3000х1580х2220мм	1	Компания "АВЕН"
IV		Контейнер для мусора с крышкой 0.75м³	1	Заводского изготовления

Ведомость элементов озеленения

№ по генплану	Наименование	Возраст, лет	Кол-во в гран., шт.	Кол-во за гран., шт.	Примечание
1	Посев трав по слою растительного грунта	—	2389.00	381.00	Плодородный слой h-0.20, м²
2	Береза	8-10	20	—	
3	Клен Гиннала	6-8	600	—	Посадка через 0.5м
4	Существующее озеленение не затронутое благоустройством	—	1149.40	—	

Изм.	Кол.уч.	Лист	№ док.	Подпись	Дата
Разработал		Бубнов			03.2021
Проверил		Холзинева			03.2021
Н. контроль		Холзинева			03.2021
ГИП		Бурьянов			03.2021

2020-026-ПЗУ

Фельдшерско-акушерский пункт на 25 посещений в смену (с жилым помещением) в с. Шереметьево Вяземского муниципального района

Стадия	Лист	Листов
П	4	

План благоустройства. М1:500

КГБУ «ПРОЕКТНО-СТРОИТЕЛЬНЫЙ ИНСТИТУТ ХАБАРОВСКОГО КРАЯ»

Согласовано

Взам. инв. №

Подпись и дата

Инв. № подл.

Арх. № 2020-026

Формат А2 М 1:500

Асфальтобетонное дорожное покрытие Тип А

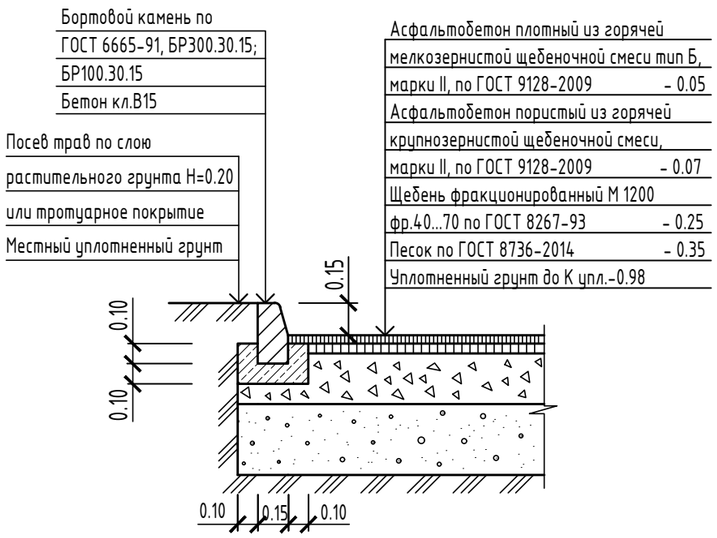

Тротуарное покрытие из бетонной плитки (тип брусчатка) Тип Б

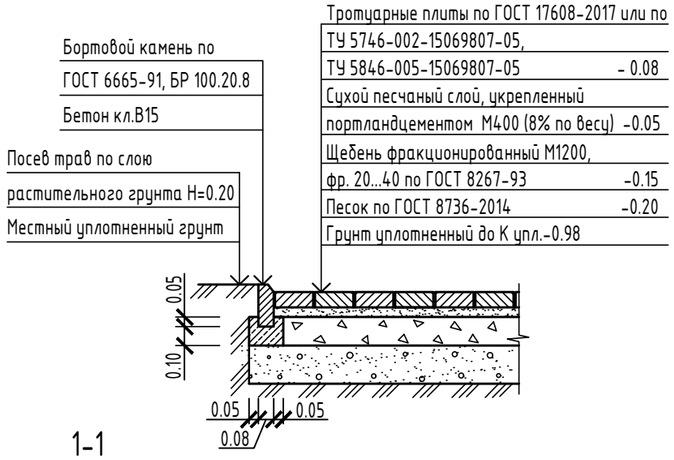

1-1

Отмостка из бетонной плитки

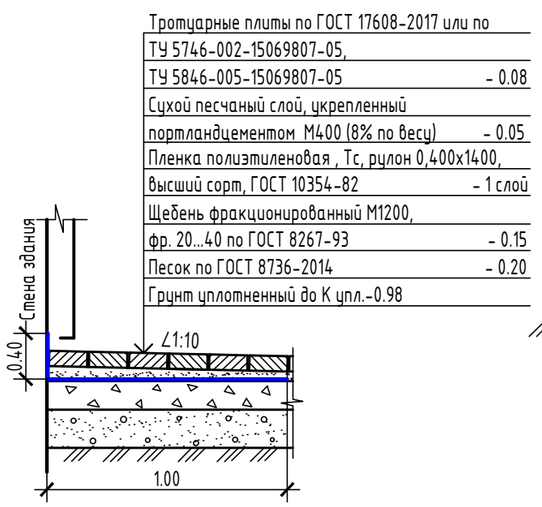

Ведомость объемов работ

№	Наименование	Ед. изм.	Кол-во в гр. зем. уч.	Кол-во за гр. зем. уч.
1	Асфальтобетонное дорожного покрытие, Тип А	$м^2$	871.00	130.00
2	Тротуарное покрытие из бетонной плитки (тип брусчатка), Тип Б, в т.ч. отмостка по 1-1	$м^2$	395.00	64.00
3	Пленка полиэтиленовая, Тс, рулон 0,400х1400, высший сорт, ГОСТ 10354-82 при устройстве отмостки из бетонной плитки по 1-1	$м^2$	42.00	-
4	Камень бортовой дорожный по ГОСТ 6665-91, БР300.30.15	м	186.00	30.00
5	Камень бортовой дорожный по ГОСТ 6665-91, БР100.30.15	м	96.00	23.00
6	Камень бортовой тротуарный по ГОСТ 6665-91, БР100.20.8	м	185.00	57.00
7	Ограждение территории h-1.60м, в т.ч. ворота распашные -1шт., калитка -1шт.	м	279.50	-
8	Площадка для мусорных контейнеров ТБО (железобетонная плита)	$м^2$	11.40	-
9	Отмостка из бетона, см. раздел 2020-026-КР	$м^2$	20.50	-
10	Канава hср. -0.40	м	2.50	12.50
11	Существующая канава h-0.60 - расчистка дна	м		20.00

Пониженный бортовой дорожный камень

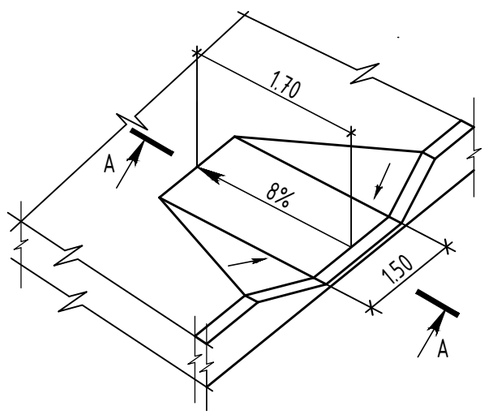

А-А

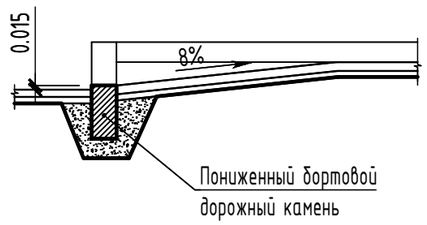

Канава hср. -0.4

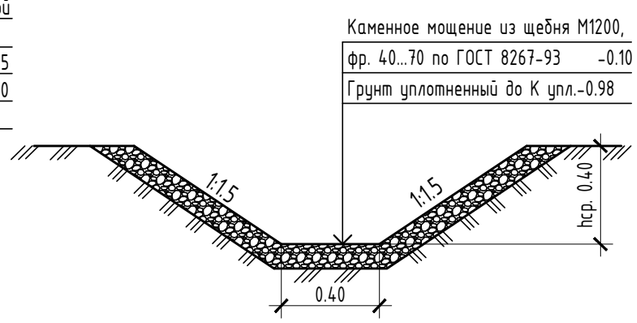

Изм.	Кол.уч.	Лист	№ док.	Подпись	Дата
Разработал		Бубнов			03.2021
Проверил		Холзинева			03.2021
Н. контроль		Холзинева			03.2021
ГИП		Бурьянов			03.2021

2020-026-ПЗУ

Фельдшерско-акушерский пункт на 25 посещений в смену (с жилым помещением) в с. Шереметьево Вяземского муниципального района

Конструкции покрытий

Стадия	Лист	Листов
П	5	

КГБУ «ПРОЕКТНО-СТРОИТЕЛЬНЫЙ ИНСТИТУТ ХАБАРОВСКОГО КРАЯ»

Согласовано

Взам. инв. №

Подпись и дата

Инв № подл.

Арх. № 2020-026

Формат А3 М 1:500

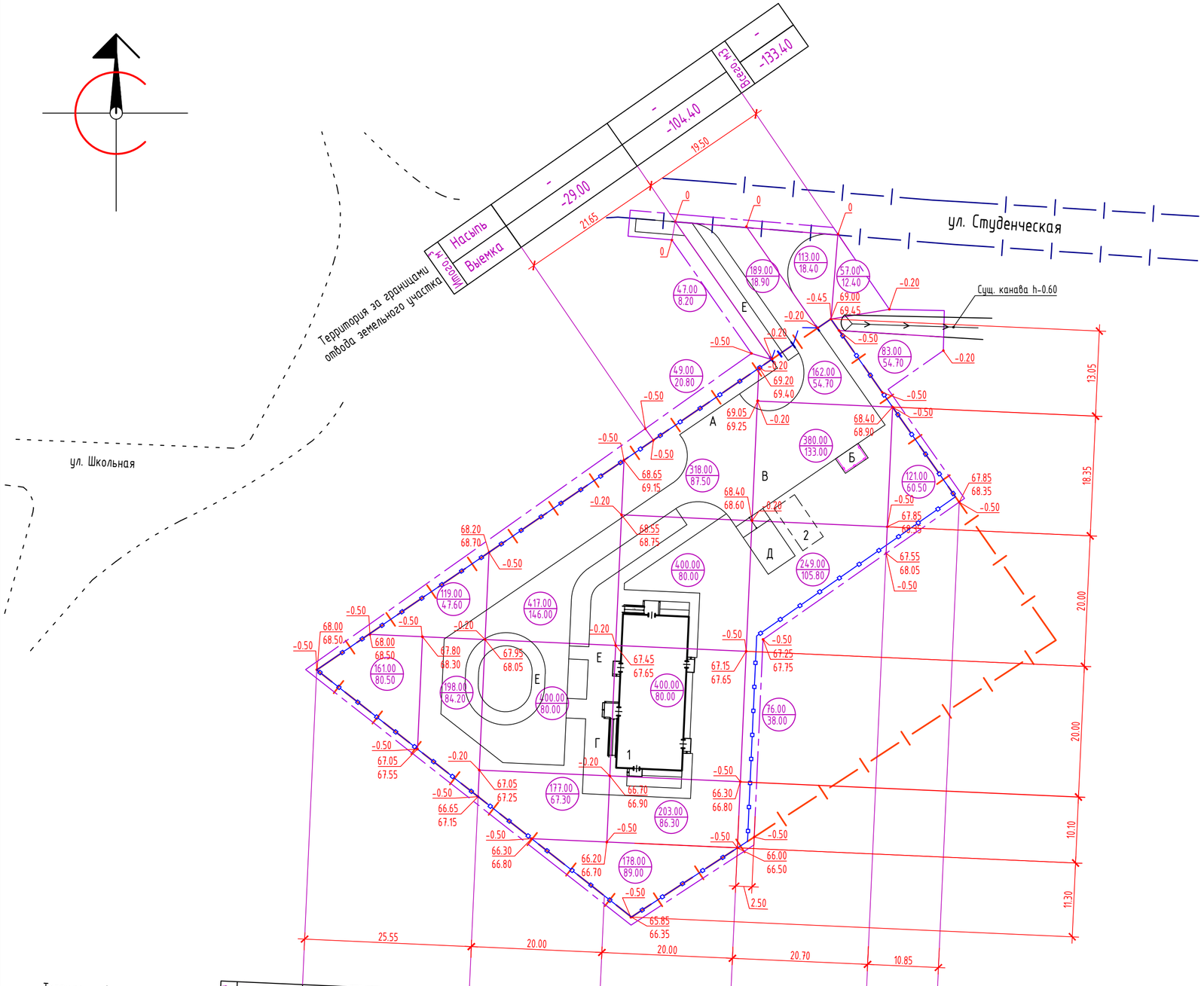

Территория в границах отвода земельного участка

Итого, м³							
Насыпь	-	-	-	-	-	Всего, м3	-
Выемка	-212.30	-293.30	-422.80	-331.50	-60.50		-1320.40

Ведомость объёмов земляных масс

Наименование грунта	Количество, м³				Приме-чание
	Территория в границах земельного участка		Территория за границами земельного участка		
	насыпь(+)	выемка(-)	насыпь(+)	выемка(-)	
1. Грунт планировки территории	-	-	-	-	
2. Вытесненный грунт, в том числе при устройстве:		-		-	
- покрытий дорожных, тротуарных и отмосток		(-)		(-)	
- плодородной почвы на участках озеленения		(-)		(-)	
- подземных частей зданий и сооружений		(-)		(-)	
- водоотводных сооружений		(-)		(-)	
- подземных сетей		(-)		(-)	
3. Грунт для устройства высоких полов и обвалования сооружений	-	-	-	-	
4. Замена грунта на участках срезанного плодородного слоя	-	-	-	-	
5. Поправка на уплотнение	-	-	-	-	
Всего грунта	-	-	-	-	
6. Избыток грунта	-	-	-	-	
7. Грунт, в т. ч. плодородный слой не пригодный для устройства насыпи оснований зданий, сооружений и подлежит удалению с территории	1320.40	1320.40*	133.40	133.40*	2020-026-ИЭИ.Т, л.60, п. 3
8. Плодородный грунт, в том числе:	-	-	-	-	
- используемый для озеленения территории	-	-	-	-	
- недостаток плодородного грунта	-	-	-	-	
9. Итого перерабатываемого грунта	1320.40	1320.40	133.40	133.40	

* Срезка грунта выполнена в соответствии с техническим отчетом ИЭИ, таблица 4.6.

Условные обозначения:

- Граница отвода участка под строительство. Кадастровый номер: 27:06:0020405:785
- Граница благоустройства
- Ограждение территории h-1.60м, в т.ч. ворота распашные -2шт., калитка -1шт.

67.45 -Отметка срезаемого грунта (срезанный плодородный не пригодный грунт), м
67.65 -Отметка грунта на начало работ (существующий рельеф), м
-0.20 -Высота разработанного грунта

Согласовано

Арх. № 2020-026

Взам. инв. №

Подпись и дата

Инв № подл.

Изм.	Кол.уч.	Лист	№ док.	Подпись	Дата
1	-	Зам.	21-04		05.2021

2020-026-ПЗУ

Фельдшерско-акушерский пункт на 25 посещений в смену (с жилым помещением) в с. Шереметьево Вяземского муниципального района

Разработал	Бубнов		03.2021
Проверил	Холзинева		03.2021
Н. контроль	Холзинева		03.2021
ГИП	Бурьянов		03.2021

Стадия	Лист	Листов
П	6	

План земляных масс (срезка плодородного, в т.ч. не пригодного грунта). М1:500

КГБУ «ПРОЕКТНО-СТРОИТЕЛЬНЫЙ ИНСТИТУТ ХАБАРОВСКОГО КРАЯ»

Формат А2 М 1:500

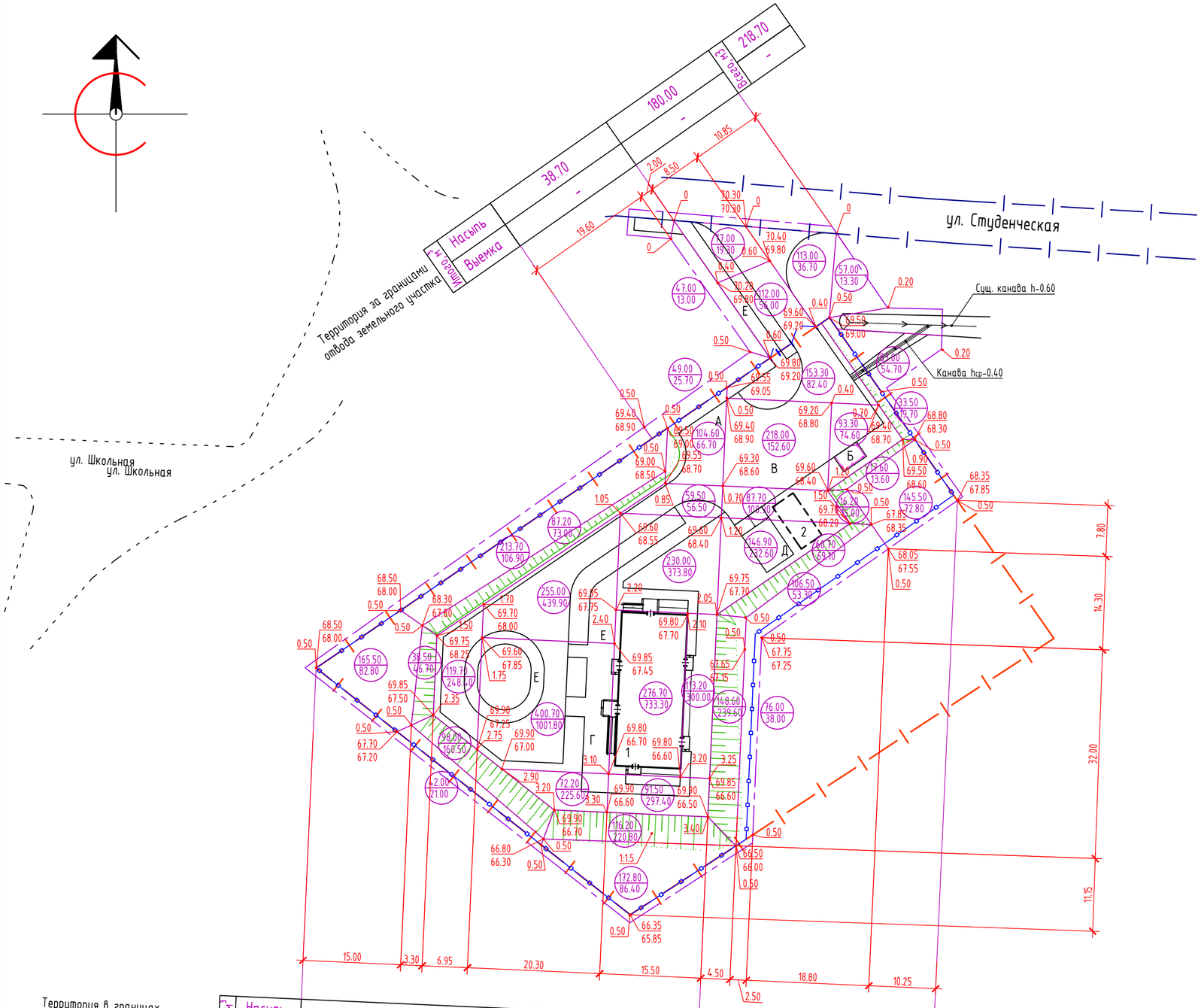

Ведомость объёмов земляных масс

Наименование грунта	Количество, м³				Приме-чание
	Территория в границах земельного участка		Территория за границами земельного участка		
	насыпь(+)	выемка(-)	насыпь(+)	выемка(-)	
1. Грунт планировки территории	5705.70	-	218.70	-	
2. Вытесненный грунт, в том числе при устройстве:		1991.50		208.00	
- покрытий дорожных, тротуарных и отмосток		(829.10)		(124.30)	ПЗУ, л. 5
- плодородной почвы на участках озеленения		(477.80)		(76.20)	ПЗУ, л. 4
- подземных частей зданий и сооружений		(355.30)**		(-)	КР
- водоотводных сооружений		(0.70)		(7.50)	ПЗУ, л. 5
- подземных сетей		(328.60)***		(-)	ПОС; ИОС5.2, л. 5; ИОС5.3, л. 4
3. Грунт для устройства высоких полов и обвалования сооружений	-	-	-	-	
4. Поправка на уплотнение	570.60		21.90	-	
Всего грунта	6276.30	1991.50	240.60	208.00	
5. Недостаток грунта		4284.80*		32.60*	
6. Избыток грунта					
7. Грунт, не пригодный для устройства насыпи оснований зданий, сооружений и подлежит удалению с территории	-	-	-	-	
8. Плодородный грунт, в том числе:		-		-	
- используемый для озеленения территории	477.80		76.20		
- недостаток плодородного грунта		477.80*		76.20*	
9. Итого перерабатываемого грунта	6754.10	6754.10	316.80	316.80	

* Из карьера

** В объем вытесненного грунта при устройстве подземных частей зданий и сооружений входит:
фундамент ФАП - 285.10м³;
выгреб - 70.20м³.

*** В объем вытесненного грунта при устройстве подземных сете входит:
сети канализации - 69.80м³, в т. ч. : 60.69м³ (ПОС) + 9.11м³ конструкции колодцев и тубы в насыпном грунте (ИОС5.3);
сети водопровода - 258.80м³, в т. ч. : 254.76м³ + 4.04м³ конструкции колодца в насыпном грунте (ИОС5.2).

Условные обозначения:

- Граница отвода участка под строительство. Кадастровый номер: 27:06:0020405:785
- Граница благоустройства
- Ограждение территории h-1.60м, в т.ч. ворота распашные -2шт., калитка -1шт.

68.05 -Отметка грунта по окончании работ (планировочная), м
67.55 -Отметка грунта на начало работ (срезанный не пригодный грунт), м
+0.50 -Высота разработанного грунта

Технические указания:

1. Рабочие отметки даны по верху покрытий
2. Грунт в местах насыпи уплотнить послойно через 0.2-0.3м, степень уплотнения К=0.98
3. В местах устройства газонов, корыта под одежду дорог и площадок необходимо уточнить рабочие отметки
4. Уплотнение грунта должно быть выполнено в соответствии с указаниями раздела СП 45.13330.2017 "Земляные сооружения, основания и фундаменты. Актуализированная редакция СНиП 3.02.01-87"
5. Выполнение насыпи и обратных засыпок производить в соответствии с указаниями раздела 7 СП 45.13330.2017 "Земляные сооружения, основания и фундаменты. Актуализированная редакция СНиП 3.02.01-87"
6. Для выполнения насыпей и обратных засыпок, использовать крупнообломочные, песчаные, глинистые грунты, отвечающие требованиям приложения М. СП 45.13330.2017 "Земляные сооружения, основания и фундаменты. Актуализированная редакция СНиП 3.02.01-87"

Согласовано

Арх. № 2020-026

Взам. инв. №

Подпись и дата

Инв № подл.

Изм.	Кол.уч.	Лист	№ док.	Подпись	Дата
1	-	Зам.	21-04		05.2021

2020-026-ПЗУ

Фельдшерско-акушерский пункт на 25 посещений в смену (с жилым помещением) в с. Шереметьево Вяземского муниципального района

Разработал	Бубнов		03.2021
Проверил	Холзинева		03.2021
Н. контроль	Холзинева		03.2021
ГИП	Бурьянов		03.2021

План земляных масс. М1:500

Стадия	Лист	Листов
П	7	

КГБУ «ПРОЕКТНО-СТРОИТЕЛЬНЫЙ ИНСТИТУТ ХАБАРОВСКОГО КРАЯ»

Формат А2 М 1:500

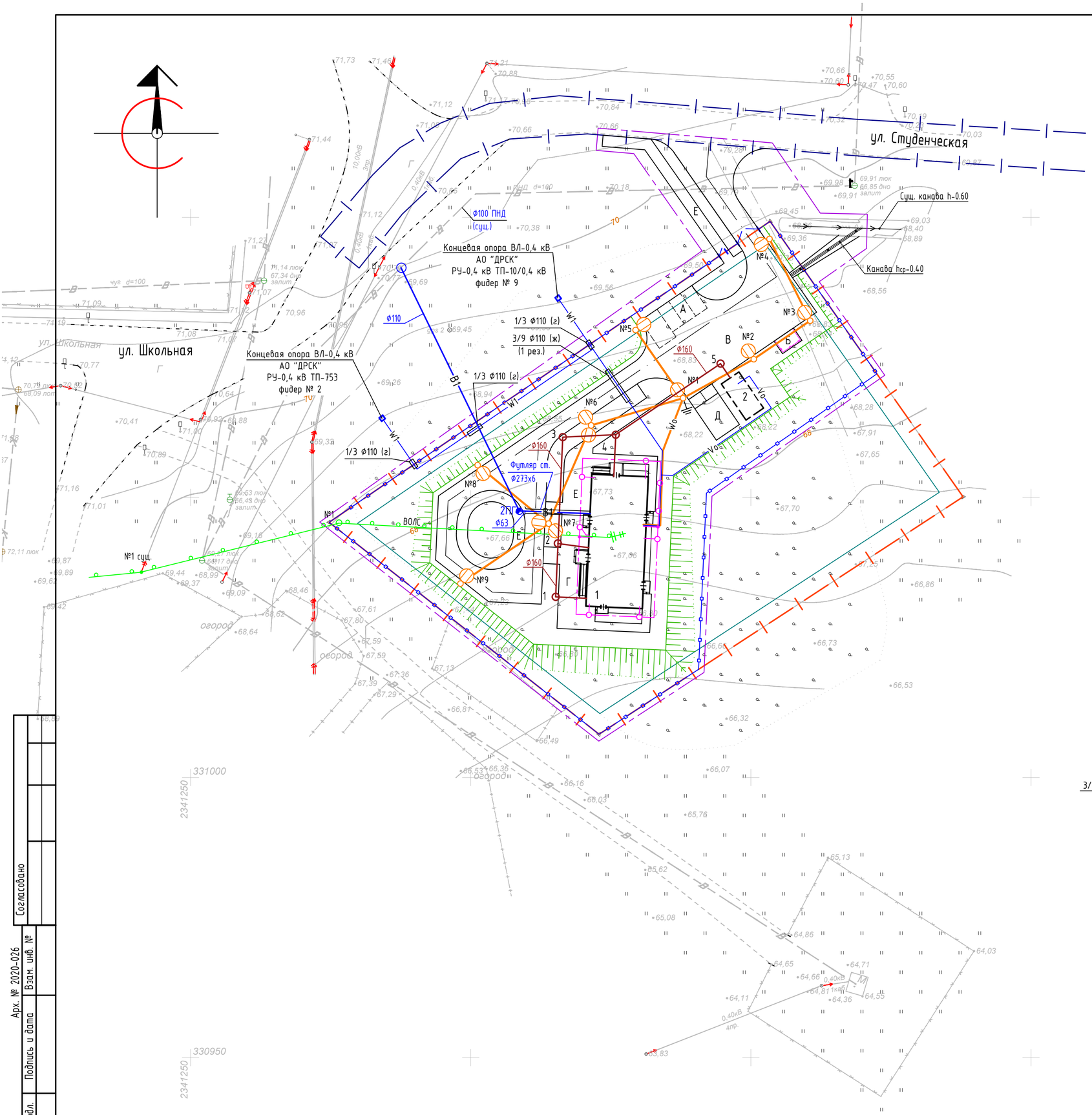

Ведомость жилых и общественных зданий и сооружений

Номер на плане	Наименование и обозначение	Этажность	Количество			Площадь, м²				Строительный объем, м³	
			Зданий	Квартир		Застройки		Общая норм.		Зданий	Всего
				Здания	Всего	Здания	Всего	Здания	Всего		
1	Фельдшерско-акушерский пункт (проектируемый)	1	1	1	1	272.70	272.70	451.87	451.87	1630.19	1630.19
2	Накопительная емкость для хоз-бытовых стоков 20м³ (проектир.)										

Ведомость тротуаров, дорожек и площадок

Поз.	Наименование	Тип	Площадь покрытия, м²	Примечание
А	Автопарковка открытого типа на 4м/м, в т.ч. 1м/м для МГН	А	72.00	
Б	Площадка для мусорных контейнеров ТБО		11.40	ж.-б. плита с навесом
В	Разворотная площадка	А	225.00	
Г	Площадка перед главным входом для посетителей	Б	69.00	
Д	Площадка для хранения спецтранспорта на 1м/м	А	44.00	
Е	Тротуар	Б	326.00	в границах отведенного земельного участка

Условные обозначения:

- Граница отвода участка под строительство. Кадастровый номер: 27:06:0020405:785
- Граница отвода земельного участка под строительство. Кадастровый номер: 27:06:0020405:618 Для эксплуатации автомобильной дороги (улица Студенческая)
- Минимальные отступы от границ земельного участка -3м
- Граница благоустройства
- Ограждение территории h~1.60м, в т.ч. ворота распашные -2шт., калитка -1шт.
- Проектируемая воздушная линия связи
- Телевизионная антенна
- W1 – кабель силовой 0,4 кВ в траншее
- W1 – то же, в двустенной гофрированной трубе ПНД, где:
  3/6 Ф110 (ж)(г) (1 рез.)
  3 – количество труб;
  6 – длина трубы в метрах;
  1 рез.- количество резервных труб
  Ф110 – диаметр трубы (мм);
  (ж) – жесткая гофрированная труба;
  (г) – гибкая гофрированная труба;
- Wo – кабель наружного освещения в траншее
- контур наружного заземления в траншее
- светильник наружного освещения на опоре
- B1 – Проектируемый водопровод
- K1 – Проектируемая канализация

Изм.	Кол.уч.	Лист	№ док.	Подпись	Дата	2020-026-ПЗУ		
						Фельдшерско-акушерский пункт на 25 посещений в смену (с жилым помещением) в с. Шереметьево Вяземского муниципального района		
Разработал		Бубнов			03.2021		Стадия	Лист	Листов
Проверил		Холзинева			03.2021		П	8	
Н. контроль		Холзинева			03.2021	Сводный план сетей инженерно-технического обеспечения. М1:500	КГБУ «ПРОЕКТНО-СТРОИТЕЛЬНЫЙ ИНСТИТУТ ХАБАРОВСКОГО КРАЯ»	
ГИП		Бурьянов			03.2021			

Согласовано

Арх. № 2020-026

Взам. инв. №

Подпись и дата

Инв. № подл.

Формат А2 М 1:500