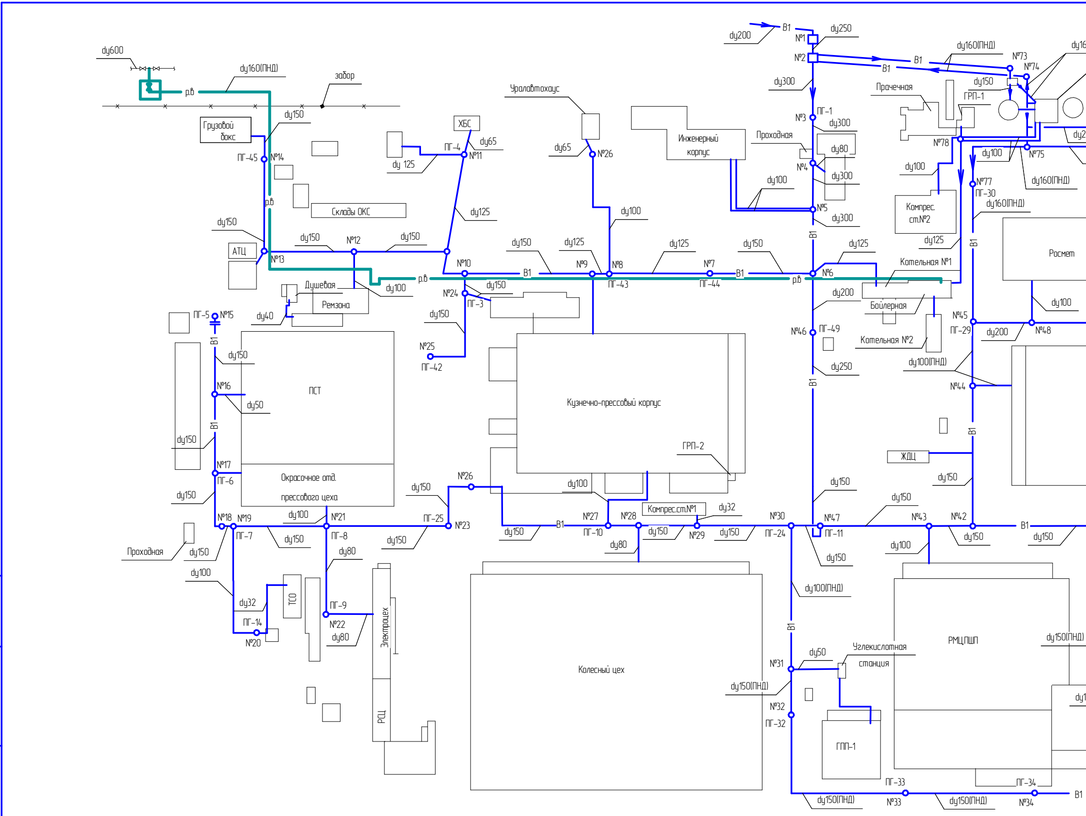
dу600
dу160(ПНД)
р.в
забор
Грузовой бокс
dу150
ПГ-45
№14
р.в
Склады ОКС
dу150
АТЦ
№13
dу150
№12
dу150
ХБС
dу65
ПГ-4
№11
dу 125
dу125
Уралавтохаус
dу65
№26
dу100
Инженерный корпус
dу200
В1
№1
dу250
№2
dу160(ПНД)
В1
№73
№74
dу16
В1
dу300
Прачечная
dу150
ГРП-1
ПГ-1
№3
dу300
Проходная
dу80
№4
dу300
dу100
№5
dу300
№78
dу100
№75
dу100
dу160(ПНД)
№77
ПГ-30
dу160(ПНД)
Компрес. ст.№2
dу2
dу150
dу125
dу125
dу150
dу125
№10
В1
№9
№8
№7
В1
№6
р.в
р.в
ПГ-43
ПГ-44
Котельная №1
dу125
dу125
В1
В1
Росмет
dу100
dу150
Душевая
dу100
№24
ПГ-3
Ремзона
dу40
dу150
dу200
Бойлерная
№45
ПГ-29
dу200
№48
ПГ-5
№15
№46
ПГ-49
Котельная №2
№25
ПГ-42
dу100(ПНД)
В1
dу150
dу250
В1
№16
dу50
ПСТ
№44
Кузнечно-прессовый корпус
В1
dу150
В1
ГРП-2
ЖДЦ
№17
ПГ-6
Окрасочное отд. прессового цеха
dу150
dу150
№26
dу150
dу150
dу100
dу150
№18
№19
dу100
№21
ПГ-25
№23
№27
№28
Компрес.ст.№1
dу32
№30
№47
№43
№42
В1
ПГ-7
dу150
ПГ-8
dу150
dу150
В1
ПГ-10
dу150
№29
dу150
ПГ-24
ПГ-11
dу150
dу150
dу150
Проходная
dу150
dу80
dу80
dу100
dу150
dу100
dу100(ПНД)
ТСО
dу32
ПГ-9
ПГ-14
№22
№20
dу80
Электроцех
Колесный цех
В1
dу50
Углекислотная станция
РМЦ ПШП
dу150(ПНД)
№31
dу150(ПНД)
dу1
№32
ПГ-32
ГПП-1
РСЦ
ПГ-33
ПГ-34
dу150(ПНД)
№33
dу150(ПНД)
№34
В1

Взам. инв. №

Подп. и дата

Инв. № подл.

Ут
Гл
"

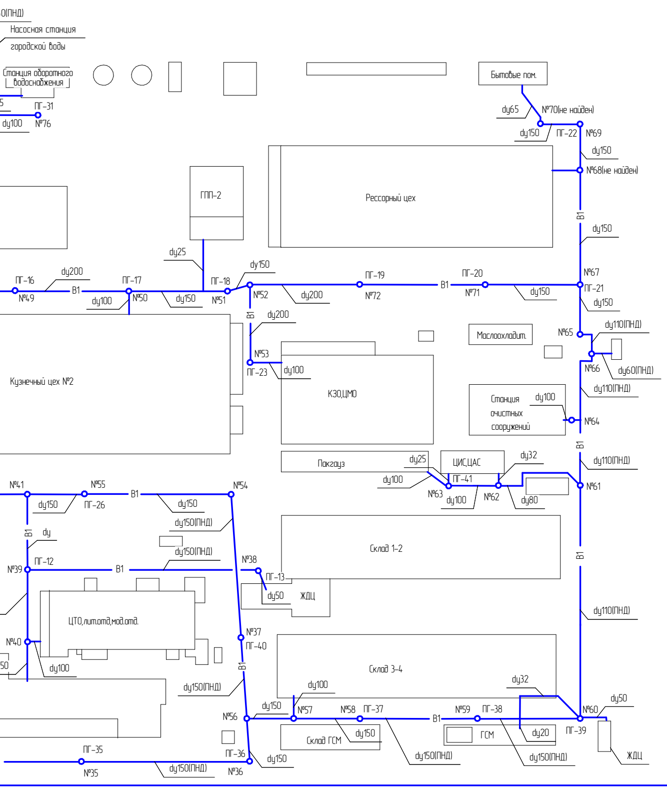
0(ПНД)
Насосная станция городской воды
Станция оборотного водоснабжения
5
ПГ-31
dy100
№76
Бытовые пом.
dy65
№70(не найден)
dy150
ПГ-22
№69
dy150
№68(не найден)
ГПП-2
Рессорный цех
B1
dy150
dy25
dy150
dy200
ПГ-16
ПГ-17
ПГ-18
ПГ-19
ПГ-20
№67
ПГ-21
B1
B1
№49
dy100
№50
dy150
№51
№52
dy200
№72
№71
dy150
dy150
dy200
№53
ПГ-23
dy100
dy110(ПНД)
№65
Маслоохладит.
№66
dy60(ПНД)
dy110(ПНД)
Кузнечный цех №2
КЗО,ЦМО
Станция очистных сооружений
dy100
№64
B1
Пакгауз
dy25
ЦИС,ЦАС
dy32
dy110(ПНД)
ПГ-41
dy100
№63
dy100
№62
dy80
№61
№41
№55
B1
№54
dy150
ПГ-26
dy150
dy150(ПНД)
B1
dy
Склад 1-2
B1
dy150(ПНД)
№38
№39
ПГ-12
B1
ПГ-13
dy50
ЖДЦ
ЦТО,лит.отд,мод.отд.
dy110(ПНД)
№37
ПГ-40
№40
B1
50
dy100
Склад 3-4
dy100
dy32
dy150(ПНД)
dy50
dy150
№57
№58
ПГ-37
B1
№59
ПГ-38
№60
№56
dy150
Склад ГСМ
ГСМ
dy20
ПГ-39
ПГ-35
ПГ-36
dy150
dy150(ПНД)
dy150(ПНД)
ЖДЦ
№35
dy150(ПНД)
№36

Узел 1.

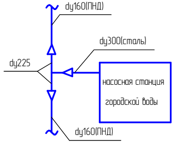
dy160(ПНД)
dy300(сталь)
dy225
насосная станция городской воды
dy160(ПНД)

Изм.	Кол.уч.	Лист	№док.	Подп.	Дата
Разраб.		Иванова			
Пров.					
Нач.КО		Громакова			
Н.контр.		Громакова			
Утв.		Репин			

13680

Технологическая схема
трубопроводов городской воды
с речной водой.

Территория завода

верждаю:
авный инженер ПАО"ЧКПЗ"
"

Махин Д.Г.

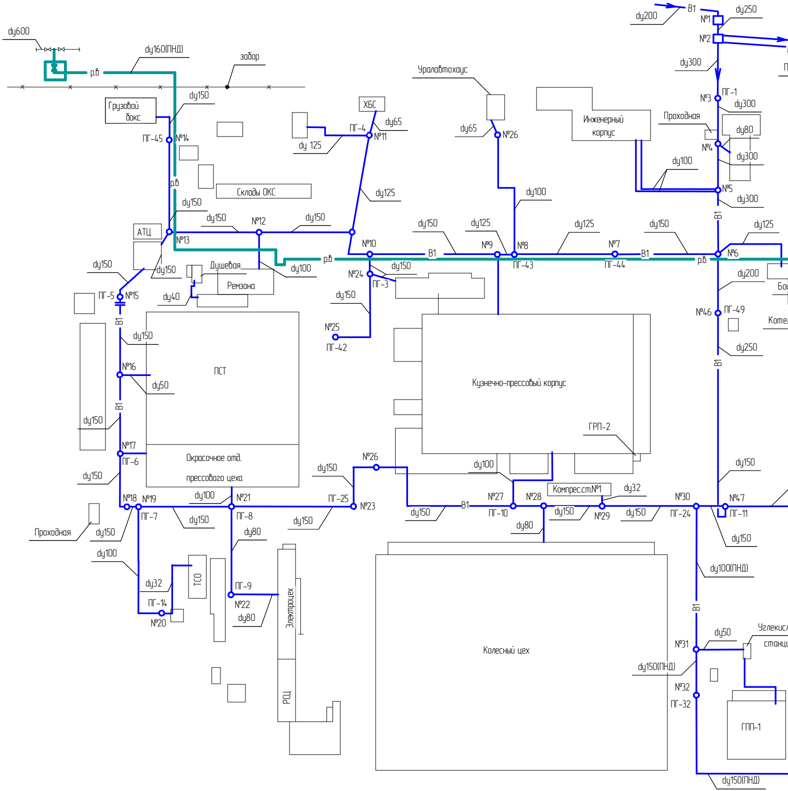
ду600
ду160(ПНД)
р.в
забор
ду150
Грузовой бокс
ПГ-45
№14
р.в
ду150
Склады ОКС
ХБС
ПГ-4
№11
ду65
ду 125
ду125
Уралавтохаус
ду65
№26
ду100
Инженерный корпус
Проходная
ду200
В1
№1
ду250
№2
ду300
ПГ-1
№3
ду300
ду80
№4
ду300
ду100
№5
ду300
В1
ду125
№6
р.в
ду200
ду150
№7
ПГ-44
В1
ду125
№8
ПГ-43
№9
ду125
ду150
В1
№10
№12
ду150
ду150
АТЦ
№13
ду150
ду150
Душевая
Ремзона
ду100
р.в
ду40
№24
ду150
ПГ-3
ду150
№25
ПГ-42
ПГ-5
№15
В1
ду150
№16
ду50
ПСТ
В1
ду150
№17
ПГ-6
Окрасочное отд. прессового цеха
ду150
Кузнечно-прессовый корпус
ГРП-2
ду100
№46
ПГ-49
ду250
В1
ду150
№26
ду150
ПГ-25
№23
№18
№19
ду100
№21
ПГ-7
ПГ-8
ду150
ду150
Проходная
ду150
ду80
ду100
ду32
ТСО
ПГ-14
№20
ПГ-9
№22
ду80
Электроцех
РСЦ
№27
ПГ-10
№28
Компрес.ст.№1
ду32
№29
ду150
ду150
ду80
№30
ПГ-24
№47
ПГ-11
ду150
ду100(ПНД)
В1
Колесный цех
ду50
№31
ду150(ПНД)
№32
ПГ-32
ГПП-1
ду150(ПНД)

Стадия	Масса	Масштаб

Лист	Листов 1

ПАО"ЧКПЗ"
КБ КТО ГИ

Утверждаю:
Главный инженер ПАО"ЧКПЗ"
"   "
Махин Д.Г.

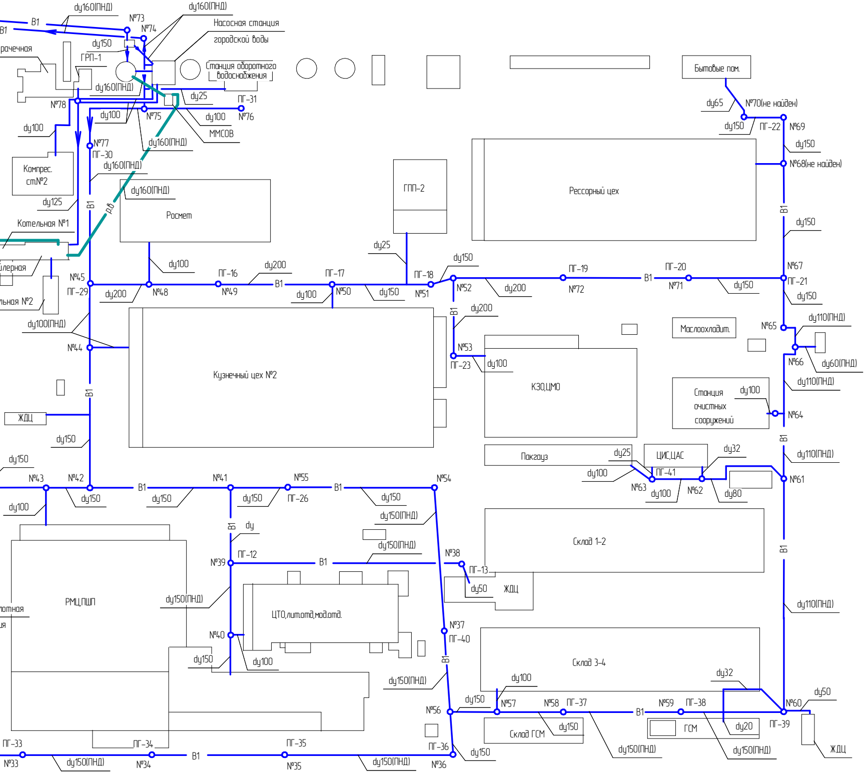
dy160(ПНД)
dy160(ПНД)
В1
В1
№73
№74
Насосная станция
городской воды
рачечная
dy150
ГРП-1
Станция оборотного
водоснабжения
dy160(ПНД)
dy25
ПГ-31
№78
dy100
№75
dy100
№76
dy100
ММСОВ
№77
ПГ-30
dy160(ПНД)
dy160(ПНД)
Компрес.
ст№2
dy160(ПНД)
Росмет
dy125
В1
р.в
Котельная №1
лерная
ьная №2
Бытовые пом.
dy65
№70(не найден)
dy150
ПГ-22
№69
dy150
№68(не найден)
Рессорный цех
ГПП-2
В1
dy150
dy25
dy150
№67
dy100
ПГ-16
dy200
ПГ-17
ПГ-18
ПГ-19
ПГ-20
№45
ПГ-29
dy200
№48
№49
В1
dy100
№50
dy150
№51
№52
dy200
№72
В1
№71
dy150
ПГ-21
dy150
В1
dy200
dy100(ПНД)
№65
dy110(ПНД)
№44
Кузнечный цех №2
№53
ПГ-23
dy100
КЗО,ЦМО
Маслоохладит.
№66
dy60(ПНД)
dy110(ПНД)
В1
Станция
очистных
сооружений
dy100
№64
ЖДЦ
dy150
В1
dy150
Пакгауз
dy25
ЦИС,ЦАС
ПГ-41
dy32
dy110(ПНД)
№43
№42
В1
№41
№55
В1
№54
dy100
№63
№62
№61
dy150
dy150
dy150
ПГ-26
dy150
dy100
dy100
dy80
dy150(ПНД)
В1
dy
Склад 1-2
dy150(ПНД)
№38
№39
ПГ-12
В1
ПГ-13
dy50
ЖДЦ
В1
РМЦ,ПШП
dy150(ПНД)
dy110(ПНД)
отная
ия
ЦТО,лит.отд,мод.отд.
№37
ПГ-40
№40
dy150
dy100
В1
Склад 3-4
dy100
dy32
dy150(ПНД)
dy150
№57
№58
ПГ-37
В1
№59
ПГ-38
dy50
№56
№60
dy150
ГСМ
dy20
ПГ-39
Склад ГСМ
ПГ-33
ПГ-34
ПГ-35
ПГ-36
№33
dy150(ПНД)
№34
В1
№35
dy150(ПНД)
№36
dy150
dy150(ПНД)
dy150(ПНД)
ЖДЦ

Узел 1

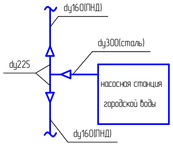
dy160(ПНД)
dy300(сталь)
dy225
насосная станция
городской воды
dy160(ПНД)