4740_4000-5170-LS_01
Нагрузки на крепления и оборудование – (; Глобальная)

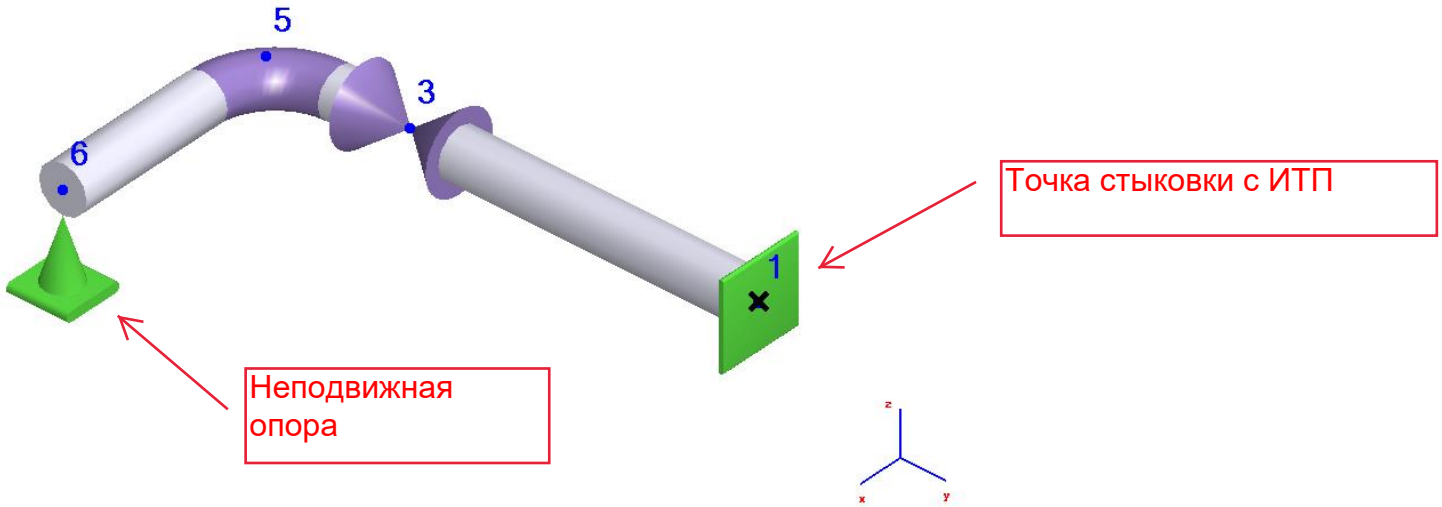

Номер узла	Вид изделия	Режим	Силы вдоль глобальных осей, (Н)			Моменты вокруг глобальных осей, (Н·м)		
			X	Y	Z	X	Y	Z
1	Опора мертвая (неподвижная с защемлением)	1 'Рабочий режим': Рабочее состояние (Все воздействия):	-10299	11917	-622	339.72	-117.35	-5460.50
		1 'Рабочий режим': Холодное состояние:	0	0	-622	339.84	-117.29	0
		2 'Испытания': Рабочее состояние	-971	1123	-364	202.15	-70.13	-515.26
		максимум по абсолютному значению:	10299	11917	622	339.84	117.35	5460.50

4740-4000-5650-LC

Нагрузки на крепления и оборудование – (;Глобальная)

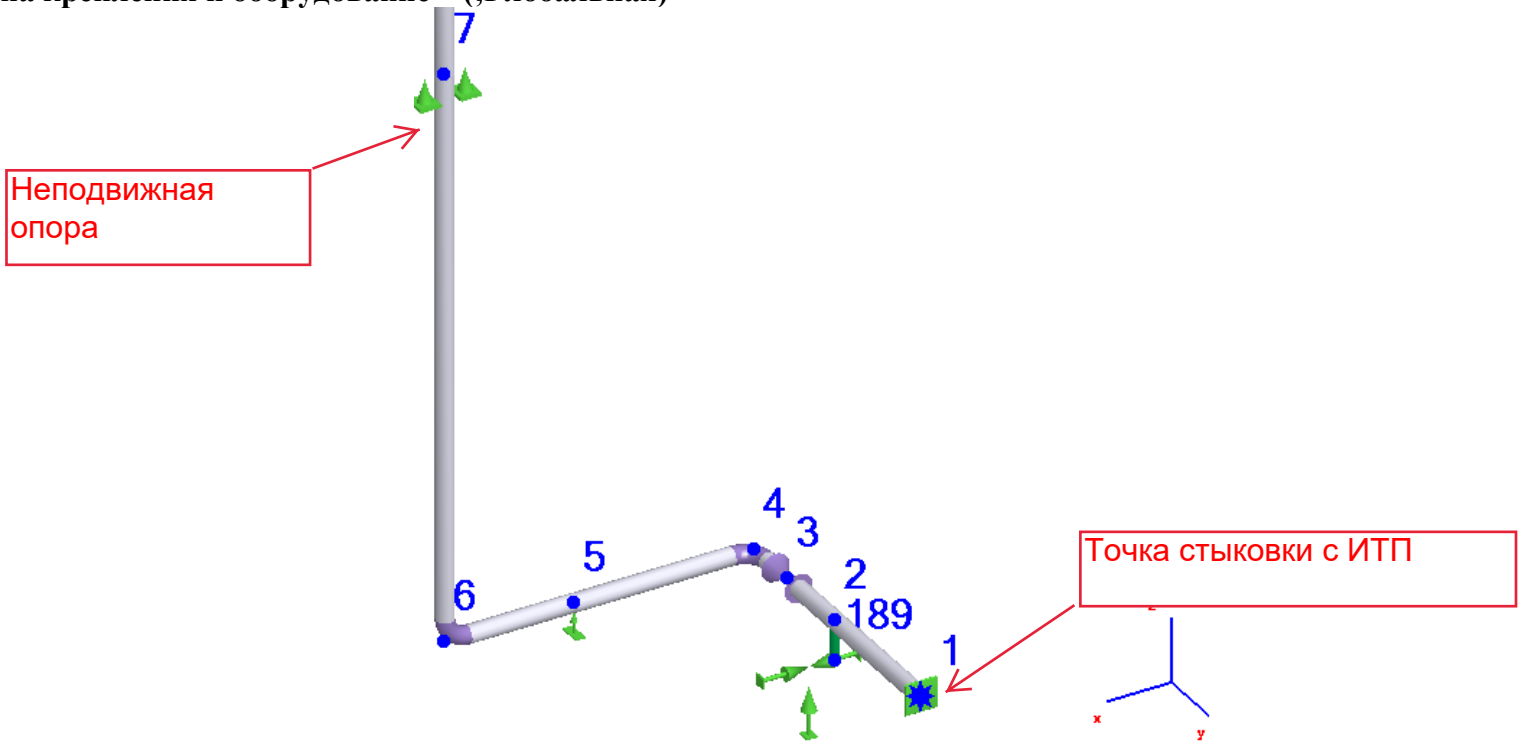

Номер узла	Вид изделия	Режим	Силы вдоль глобальных осей, (Н)			Моменты вокруг глобальных осей, (Н·м)		
			X	Y	Z	X	Y	Z
1	Опора мертвая (неподвижная с защемлением)	1 'Рабочий': Рабочее состояние (Все воздействия):	1454	1213	1131	-1579.19	-94.76	278.39
		1 'Рабочий': Холодное состояние:	-26	-130	21	-10.04	-0.34	-6.45
		2 'Расчетный': Рабочее состояние (Все воздействия):	1900	1565	1624	-2152.20	-95.69	383.36
		2 'Расчетный': Холодное состояние:	-18	-93	27	-9.43	-0.87	-4.86
		3 'Испытания': Рабочее состояние	146	137	-76	-53.34	-43.12	4.81
		максимум по абсолютному значению:	1900	1565	1624	2152.20	95.69	383.36

4740_4000-3350-DW

Нагрузки на крепления и оборудование - (; Глобальная)

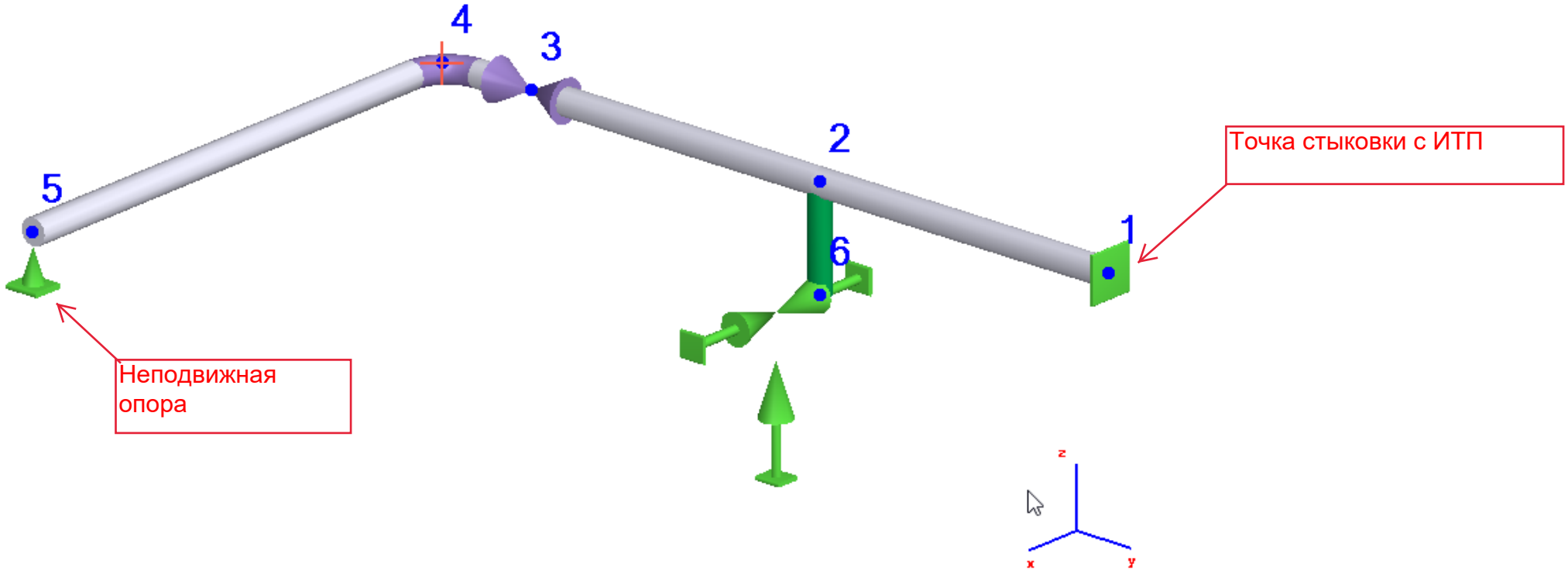

Номер узла	Вид изделия	Режим	Силы вдоль глобальных осей, (Н)			Моменты вокруг глобальных осей, (Н·м)		
			X	Y	Z	X	Y	Z
1	Опора мертвая (неподвижная с защемлением)	1 'Рабочий': Рабочее состояние (Все воздействия):	35	174	188	-48.42	-34.91	-19.72
		1 'Рабочий': Холодное состояние:	-17	-81	80	-21.99	-3.83	-7.29
		2 'Расчетный': Рабочее состояние (Все воздействия):	75	225	207	-53.07	-55.28	-26.71
		2 'Расчетный': Холодное состояние:	-17	-80	79	-21.82	-3.80	-7.24
		3 'Испытания': Рабочее состояние	4	134	173	-44.75	-18.52	-14.17
		максимум по абсолютному значению:	75	225	207	53.07	55.28	26.71