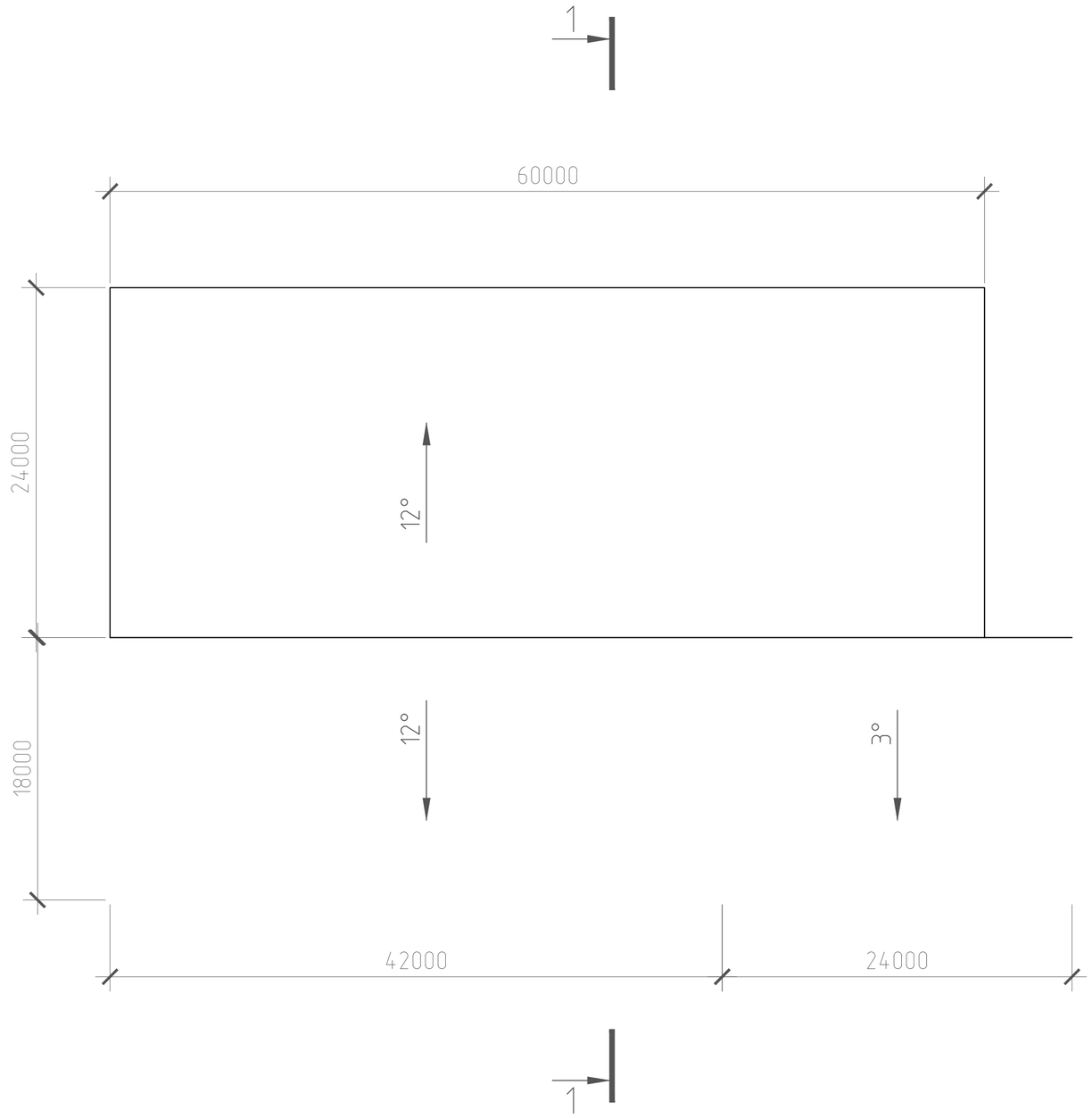

Разрез 1-1
М 1:100

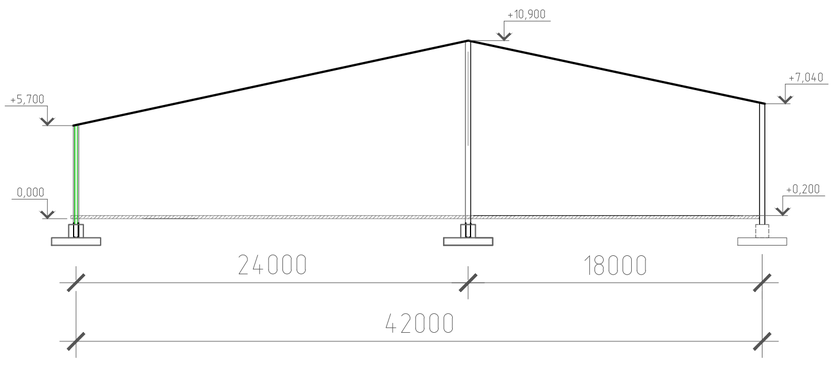
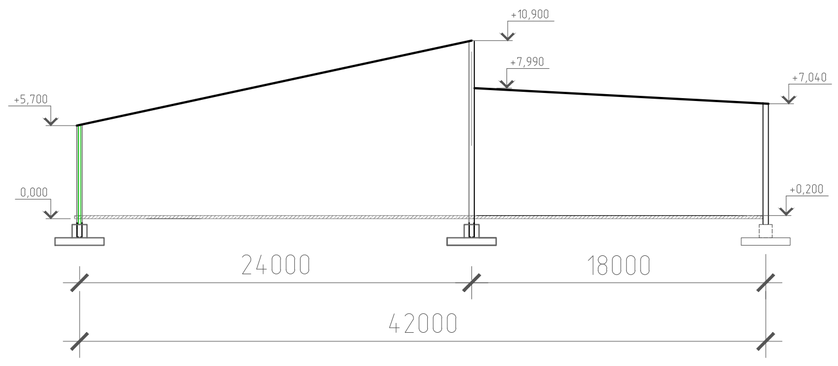
Разрез 2-2
М 1:100