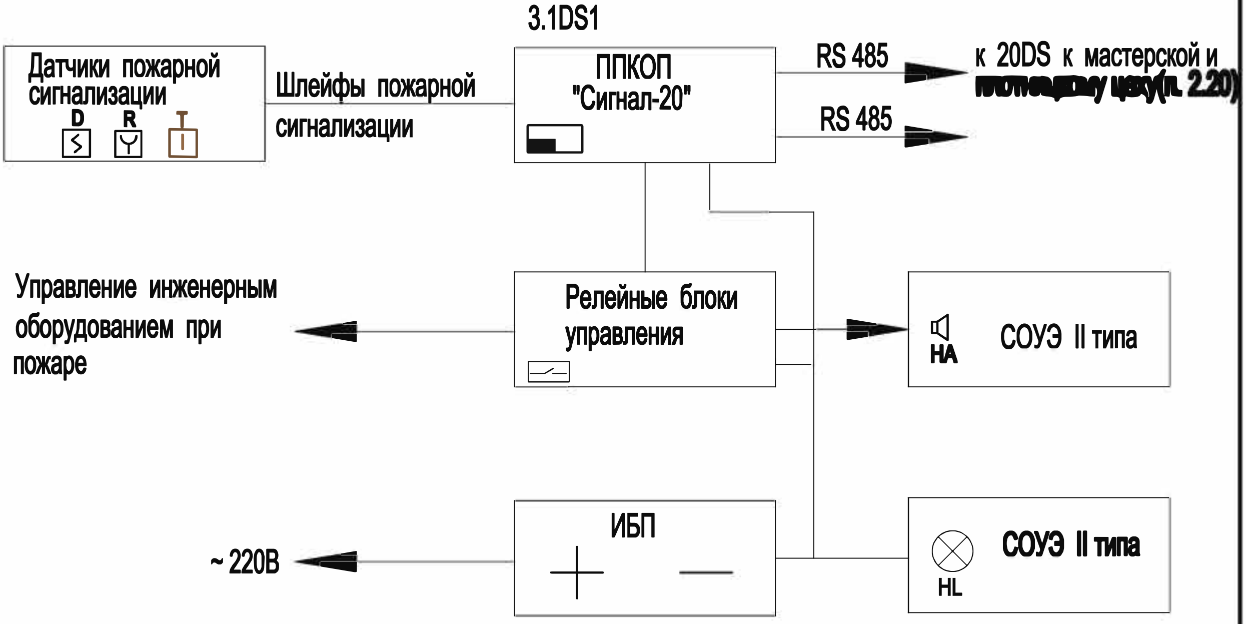

1. Сети пожарной сигнализации и оповещения людей о пожаре выполняются кабелями типа КПСЭнг-FRHF 1x2x0.5.

Внимание! Проектная документация стадии "П" не может быть использована при строительстве.

ГИП *Анохин А.Д.*

Разработал					
	Подколзин				

ВЗАМ. ИНВ. N

ПОДПИСЬ И ДАТА

ИНВ. N ПОДЛ.