Общие указания

При производстве работ руководствоваться указаниями:
ШНК 3.01.01.03 "Организация строительного производства";
КМК 2.03.11-96 "Защита строительных конструкций от коррозии";
КМК 3.01.05-99 "Правила производства и приемки работ.
КМК 3.02.01-97 "Землянные сооружения, основания и фундаменты".
Все работы производить по заранее разработанному проекту производства работ (ППР)

Приемку всех работ по устройству здания на каждом этапе следует оформлять в установленном порядке актом освидетельствования скрытых работ или актом на приемку ответственных конструкций

Общие данные

1. Строительные конструкции здания разработаны для следующих условий:
   - Нормативная снеговая нагрузка – 100кгс/м2;
   - Нормативная ветровая нагрузка – 38кгс/м2;
   - Сейсмичность участка строительства – 8 баллов;
   - Категория грунта по сейсмическим свойствам – II;
   - Расчетная сейсмичность – 8 баллов;
   - Грунты – под фундаментами залегают галечниковые грунты.

Основные конструктивные решения

2х-этажное здание без подвала. В конструктивном плане представляет собой монолитный железобетонный каркас с кирпичным заполнением.
- Фундаменты – монолитная ж/б лента по наружним контурам,
  – отдельностоящие фундаменты по внутренним осям.
- Стены – кирпичные толщиной 510мм с монолитными сердечниками.
- Колонны – монолитные ж/б сечением 400х400мм.
- Перекрытие – монолитная ж/б плита толщиной 170мм.
- Ригели – монолитные ж/б сечением 400х450мм.
- Лестница – монолитная ж/б.
- Кровля – металлочерепица по деревянным конструкциям.

Анкоррозионные мероприятия

Антикоррозионная защита строительных конструкций принята в соответствии с требованиями КМК 2.03.11-96 "Защита строительных конструкций от коррозии" и состоит в следующем:
- под фундаментами выполнить бетонную подготовку толщиной 100мм из бетона кл.В7.5;
- боковые поверхности фундаментов и стен цоколя соприкасающихся с грунтом обмазать горячим битумом за 2 раза.
- поверхность металлоконструкций и соединительных изделий защищается лакокрасочными покрытиями, закладных изделий горячим цинкованием толщиной 60 мкм.

Антисейсмические мероприятия

Расчет конструкций выполнен на основное и особое сочетание нагрузок, в соответствии с требованиями нормативных документов, действующих в Республике Узбекистан:
- КМК 2.01.07-96 «Нагрузки и воздействия»;
- КМК 2.01.03-96 «Строительство в сейсмических районах»;
- КМК 2.02.01-98 «Основания зданий и сооружений на территории РУз»;
- КМК 2.03.04-98 «Бетонные и железобетонные конструкции»;
- КМК 2.03.05-97 «Стальные конструкции. Нормы проектирования»;
- КМК 2.03.10-95 «Крыши и кровли».

Проектом предусмотрено производство работ при положительных температурах наружного воздуха, при отрицательных температурах руководствоваться соответствующими главами КМК 3.01.05-99 "Правила производства и приемки работ".

Технические решения, принятые в проекте, соответствуют требованиям экологических, санитарно-гигиенических, противопожарных и других действующих норм и правил, и обеспечивает безопасность для жизни и здоровья людей, эксплуатацию объекта, при соблюдении предусмотреных данными чертежами мероприятий.

Главный инженер проекта Назруллаев А.И.

ВЕДОМОСТЬ ЧЕРТЕЖЕЙ ОСНОВНОГО КОМПЛЕКТА МАРКИ КЖ (начало)

Лист	Наименование	Примечание
1	2	3
0-1	Общие данные (начало).	
0-2	Общие данные (окончание).	
1	План котлована.	
2	Абсолютные и относительные отметки земли для котлована.	
3	План фундаментов, план выпусков с отм -0.030.	
4	Развертки фундамента по осям "1", "3". Узлы 1...5.	
5	Спецификация материалов. Ведомость расхода стали.	
6	План кирпичных стен на отм -0.030.	
7	План кирпичных стен на отм +3.220.	
8	Развертка кирпичных стен по оси "1", "2", "3", "А". Разрезы 1-1 и 2-2.	
9	Развертка кирпичных стен по оси "Б", "В". ОП-1, ОП-2, ОП-3, Сетка ос-1.	
10	См-1...См-11.	
11	Перемычка Пр-1...Пр-5.	
12	Спецификация материалов на кирпичные стены (начало).	
13	Спецификация материалов на кирпичные стены (конец). Ведомость расхода стали.	
14	Схема расположения плит на отм. +3,200. Разрезы 1-1 и 2-2.	

Решение по основанию и фундаментам приняты из условий, что фундаменты опираются на галечниковые грунты.

						2019 г.	Договор No02/1-19П 5.1-5.22		КЖ
						"Строительство жилого поселка Пскемской ГЭС"			
изм.	Nуч.	лист	Nдок.	подпись	дата				
ГИП		Назруллаев				1 этажный коттедж сдвоенный (на 2 семьи). Тип 1 Позиция 5.1-5.22	стадия	лист	листов
Проверил		Колмыков					РП	0-1	25
Разработ.		Сагдуллаев				Общие данные (начало)	ООО"TECA GENERATE" г.Ташкент		

взам.инв.N | подпись и дата | инв.Nподл.

формат А3

ВЕДОМОСТЬ ЧЕРТЕЖЕЙ ОСНОВНОГО КОМПЛЕКТА МАРКИ КЖ (начало)

Лист	Наименование	Примечание
1	2	3
15	Разрезы 3–3...6–6. Плита П–3(П4).	
16	План выпусков на отм. +3,220. Узлы1...6.	
17	Спецификация материалов перекрытия на отм.+3.220. Ведомость расхода стали.	
18	Схема расположения стоек кровли Ст–1, мауэрлата М–1 и лежня Л–1 на отм. +3.220.	
19	Схема расположения стропильных ног Сн–1 и подстропильных балок Б–1. Узел 3, деталь МН–1.	
20	Слуховое окно СО–1. Деталь Мн–2. Спецификация материалов на кровлю.	
21	Крыльцо Кр–1.	
22	Крыльцо Кр–2.	
23	Спецификация материалов на крыльцо Кр–1 и Кр–2. Ведомость расхода стали.	

взам.инв.N

подпись и дата

изм.	Nуч.	лист	Nдок.	подпись	дата

2019 г. Договор No02/1–19П 5.1–5.22 КЖ

"Строительство жилого поселка Пскемской ГЭС"

1 этажный коттедж сдвоенный (на 2 семьи). Тип 1 Позиция 5.1–5.22

стадия	лист	листов
РП	0–2	25

Общие данные (окончание)

ООО"TECA GENERATE" г.Ташкент

инв.Nподл.

ГИП	Назруллаев		
Проверил	Колмыков		
Разработ.	Сагдуллаев		

формат А3

План котлована

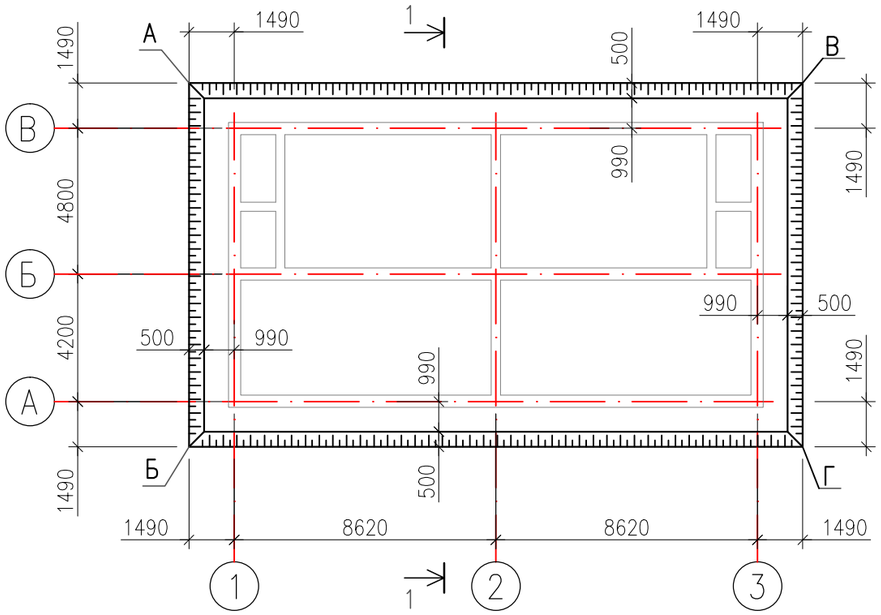

1 – 1

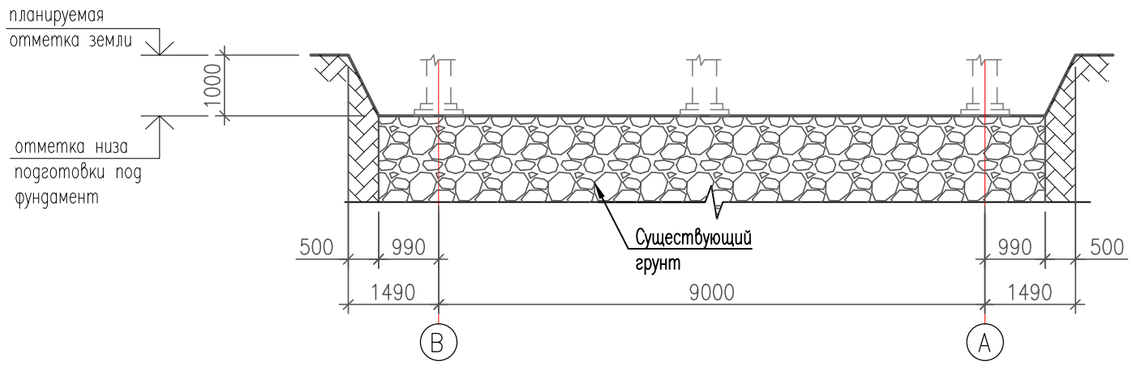

Примечания:

Указания по производству работ по подготовке основания.

Основанием под подошву фундаментов будет являться галечник, для чего необходимо отрыть котлован до отметки в соответствии с разрезои по котловану 1–1. После окончания работ по отрывке котлована необходимо освидетельствовать геологом, представителями заказчика и подрядчика с составлением соответствующих актов.

Обратную засыпку произвести местным грунтом с послойным уплотнением до плотности сухого грунта 1,65 т/м^3.Месторасположение въездов в котлован уточнить по месту.

До начала работ по устройству фундаментов, подготовленное основание должно быть принято по актам комиссией с участием заказчика и подрядчика, после освидетельствования их инженером–геологом.

Производство работ вести в соответствии с проектом производства работ,а также в соответствии с требованиями КМК 3.02.01–97 "Земляные сооружения,основания и фундаменты" и КМК 2.01.09–97 "Здания и сооружения на просадочных грунтах и подрабатываемых территориях".

Примечания:

1. Согласно заключения об инженерно–геологических условиях площадки строительства, выполненных институтом "GIDROPROEKT" OAJ в 2019г.
2. Условия площадки строительства :
   Расчетная сейсмичность площадки строительства – 8 баллов.
   На участке залегают галечниковые грунты.
3. Категория грунтов по сейсмическим свойствам – II.
4. Подземные воды в пределах участка не обнаружены.
5. Глубина сезонного промерзания грунтов – 0,44м.
6. За относительную отметку 0,000 принята отметка чистого пола 1 этажа, что соответствует абсолютной отметке:
   Для позиции 5.1 +1051.65; для позиции 5.12 +1057.05;
   Для позиции 5.2 +1051.65; для позиции 5.13 +1061.55;
   Для позиции 5.3 +1051.35; для позиции 5.14 +1061.95;
   Для позиции 5.4 +1051.35; для позиции 5.15 +1062.50;
   Для позиции 5.5 +1051.55; для позиции 5.16 +1062.80;
   Для позиции 5.6 +1051.65; для позиции 5.17 +1061.65;
   Для позиции 5.7 +1056.80; для позиции 5.18 +1060.15;
   Для позиции 5.8 +1056.60; для позиции 5.19 +1058.65;
   Для позиции 5.9 +1056.45; для позиции 5.20 +1055.10;
   Для позиции 5.10 +1056.45; для позиции 5.21 +1054.15;
   Для позиции 5.11 +1056.60; для позиции 5.22 +1053.15.
7. Все работы по рытью котлована выполнять согласно требованиям КМК 3.02.01–97 "Землянные сооружения, основания и фундаменты".
8. Расположение въезда в котлован уточнить по месту. Въезд выполнить с уклоном 1:10.
9. Объемы работ: площадь котлована – 242,20 м^2;
   площадь дна котлована – 211,00 м^2;
   объем вынутого грунта – 227,00 м^3;
   обратная засыпка – 67,00 м^3;

						2019 г. Договор No02/1–19П 5.1–5.22 КЖ		
						"Строительство жилого поселка Пскемской ГЭС"		
изм.	Nуч.	лист	Nдок.	подпись	дата			
						1 этажный коттедж сдвоенный (на 2 семьи). Тип 1 Позиция 5.1–5.22	стадия	лист	листов
ГИП		Назруллаев					РП	1	25
Проверил		Колмыков							
Разработ.		Сагдуллаев				План котлована	ООО"TECA GENERATE" г.Ташкент		

взам.инв.N | подпись и дата | инв.Nподл.

формат А3

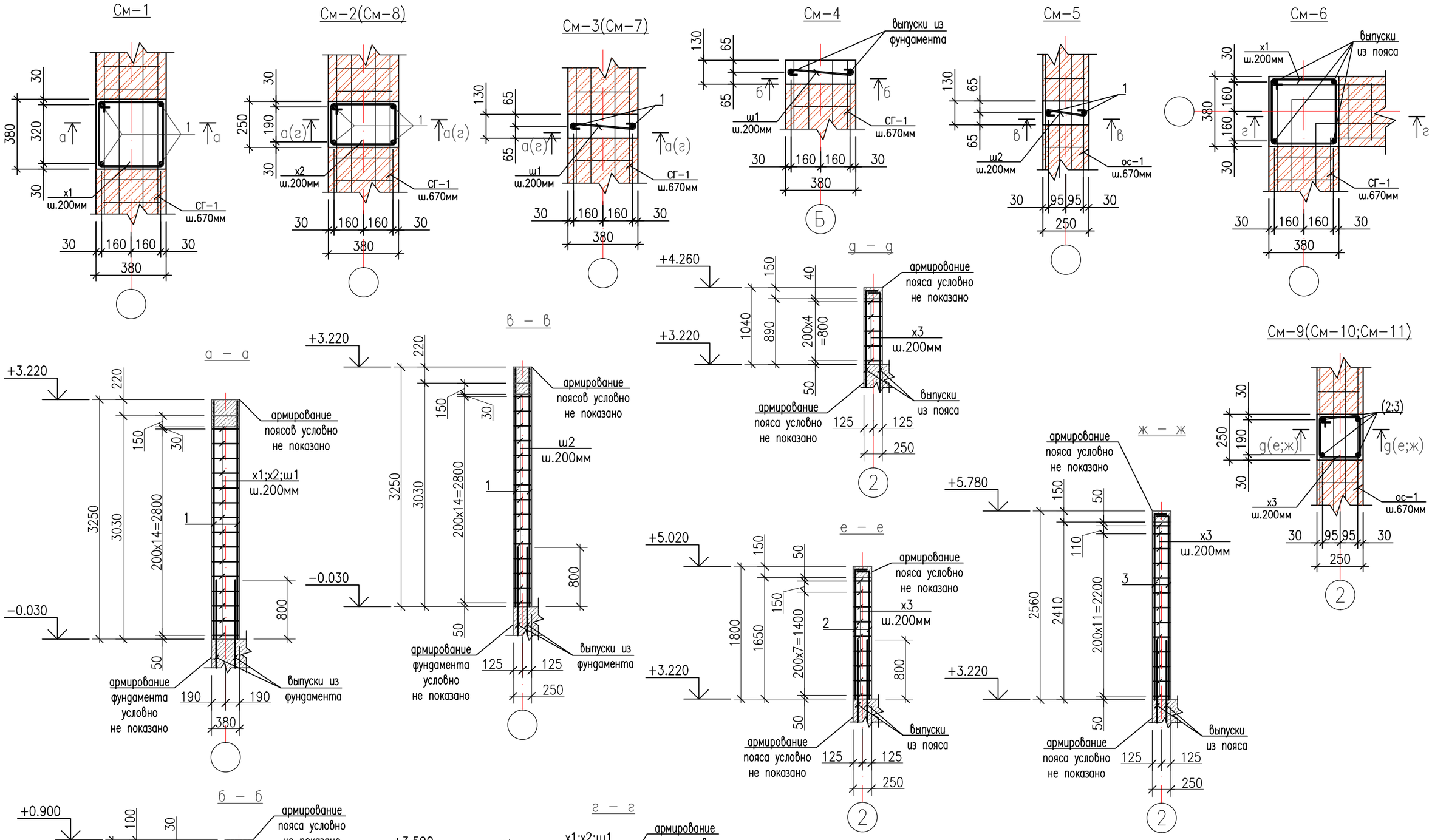

						2019 г. Договор No02/1-19П 5.1-5.22 КЖ		
						"Строительство жилого поселка Пскемской ГЭС"		
изм.	Nуч.	лист	Nдок.	подпись	дата	1 этажный коттедж сдвоенный (на 2 семьи). Тип 1 Позиция 5.1-5.22	стадия	лист	листов
							РП	10	25
ГИП		Назруллаев				См-1...См-11.	ООО"TECA GENERATE" г.Ташкент		
Проверил		Сагдуллаев							
Разработ.		Колмыков							

взам.инв.N

подпись и дата

инв.Nподл.

формат А3

Перемычка Пр-1

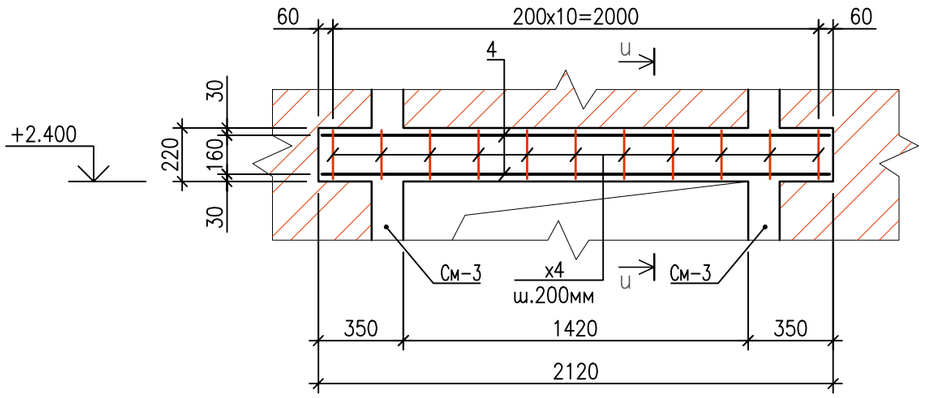

Перемычка Пр-3

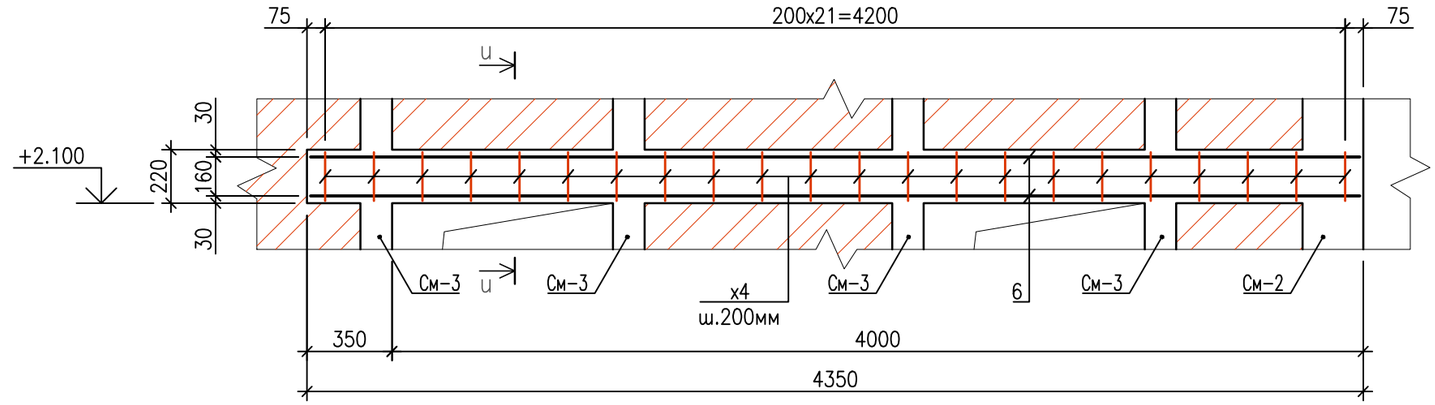

Перемычка Пр-2

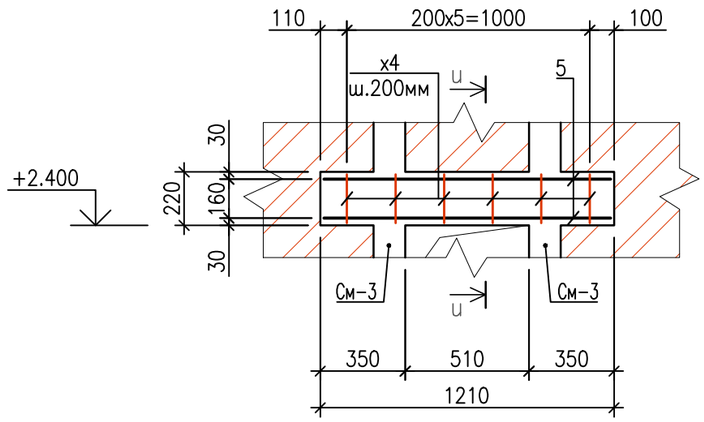

Перемычка Пр-5

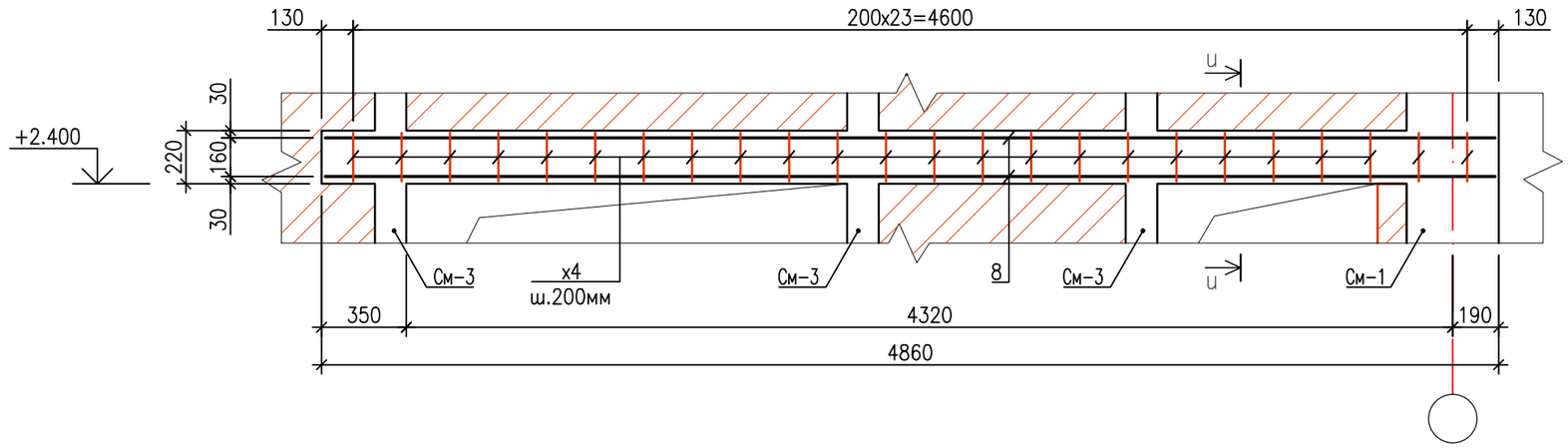

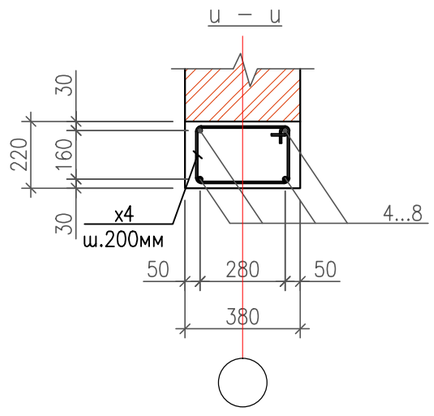

Перемычка Пр-4

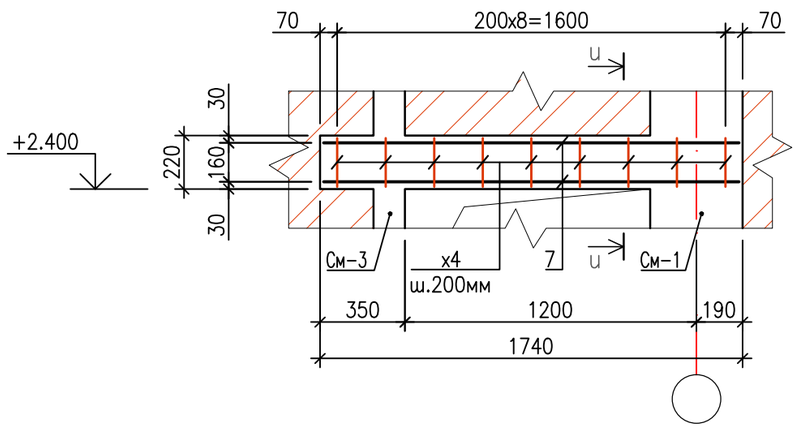

1. Общие примечания по устройству кирпичной кладки смотри на листе КЖ-6.
2. Спецификацию материалов смотри на листах КЖ-12, КЖ-13.

						2019 г. Договор No02/1-19П 5.1-5.22			КЖ
						"Строительство жилого поселка Пскемской ГЭС"			
изм.	Nуч.	лист	Nдок.	подпись	дата				
						1 этажный коттедж сдвоенный (на 2 семьи). Тип 1 Позиция 5.1-5.22	стадия	лист	листов
ГИП		Назруллаев					РП	11	25
Проверил		Сагдуллаев							
Разработ.		Колмыков				Перемычка Пр-1...Пр-5	ООО"TECA GENERATE" г.Ташкент		

взам.инв.N | подпись и дата | инв.Nподл.

формат А3

Спецификация материалов на кирпичные стены (начало)

Марка поз	Обозначение	Наименование	Кол. шт	Масса ед.кг	Примечание
См-1	смотри на листе КЖ-10	Монолитный ж/б сердечник См-1	9		
1	ГОСТ 5781-82*	ø12 AIII L=3230мм	4	2,87	103,32
х1*	ГОСТ 5781-82*	ø6 AI L=1530мм	16	0,34	48,96
		Бетон кл. В15, м3		0,44	3,96
См-2	смотри на листе КЖ-10	Монолитный ж/б сердечник См-2	2		
1	ГОСТ 5781-82*	ø12 AIII L=3230мм	4	2,87	22,96
х2*	ГОСТ 5781-82*	ø6 AI L=1270мм	16	0,28	8,96
		Бетон кл. В15, м3		0,29	0,58
См-3	смотри на листе КЖ-10	Монолитный ж/б сердечник См-3	38		
1	ГОСТ 5781-82*	ø12 AIII L=3230мм	2	2,87	218,12
ш1*	ГОСТ 5781-82*	ø6 AI L=500мм	16	0,11	66,88
		Бетон кл. В15, м3		0,15	5,70
См-4	смотри на листе КЖ-10	Монолитный ж/б сердечник См-4	2		
ш1*	ГОСТ 5781-82*	ø6 AI L=500мм	5	0,11	1,10
		Бетон кл. В15, м3		0,05	0,10
См-5	смотри на листе КЖ-10	Монолитный ж/б сердечник См-5	8		
1	ГОСТ 5781-82*	ø12 AIII L=3230мм	2	2,87	45,92
ш1*	ГОСТ 5781-82*	ø6 AI L=500мм	16	0,11	14,08
		Бетон кл. В15, м3		0,10	0,80
См-6	смотри на листе КЖ-10	Монолитный ж/б сердечник См-6	4		
х1*	ГОСТ 5781-82*	ø6 AI L=1530мм	2	0,34	2,72
		Бетон кл. В15, м3		0,05	0,20
См-7	смотри на листе КЖ-10	Монолитный ж/б сердечник См-7	30		
ш1*	ГОСТ 5781-82*	ø6 AI L=500мм	2	0,11	6,60
		Бетон кл. В15, м3		0,02	0,60
См-8	смотри на листе КЖ-10	Монолитный ж/б сердечник См-8	2		
х2*	ГОСТ 5781-82*	ø6 AI L=1270мм	2	0,28	1,12
		Бетон кл. В15, м3		0,04	0,08
См-9	смотри на листе КЖ-10	Монолитный ж/б сердечник См-9	2		
х3*	ГОСТ 5781-82*	ø6 AI L=1010мм	5	0,22	2,20
		Бетон кл. В15, м3		0,07	0,14
См-10	смотри на листе КЖ-10	Монолитный ж/б сердечник См-10	2		
2*	ГОСТ 5781-82*	ø12 AIII L=1900мм	4	1,69	13,52
х3*	ГОСТ 5781-82*	ø6 AI L=1010мм	9	0,22	3,96
		Бетон кл. В15, м3		0,11	0,22
См-11	смотри на листе КЖ-10	Монолитный ж/б сердечник См-11	1		
3*	ГОСТ 5781-82*	ø12 AIII L=2660мм	4	2,36	9,44
х3*	ГОСТ 5781-82*	ø6 AI L=1010мм	13	0,22	2,86
		Бетон кл. В15, м3		0,16	0,16
Пр-1	смотри на листе КЖ-11	Ж/б перемычка Пр-1	6		
4	ГОСТ 5781-82*	ø12 AIII L=2060мм	4	1,83	43,92
х4*	ГОСТ 5781-82*	ø6 AI L=1130мм	11	0,25	16,50
		Бетон кл. В15, м3		0,18	1,08
Пр-2	смотри на листе КЖ-11	Ж/б перемычка Пр-2	2		
5	ГОСТ 5781-82*	ø12 AIII L=1150мм	4	1,02	8,16
х4*	ГОСТ 5781-82*	ø6 AI L=1130мм	6	0,25	3,00
		Бетон кл. В15, м3		0,10	0,20
Пр-3	смотри на листе КЖ-11	Ж/б перемычка Пр-3	2		
6	ГОСТ 5781-82*	ø12 AIII L=4290мм	4	3,81	30,48
х4*	ГОСТ 5781-82*	ø6 AI L=1130мм	22	0,25	11,00
		Бетон кл. В15, м3		0,36	0,72
Пр-4	смотри на листе КЖ-11	Ж/б перемычка Пр-4	2		
7	ГОСТ 5781-82*	ø12 AIII L=1680мм	4	1,49	11,92
х4*	ГОСТ 5781-82*	ø6 AI L=1130мм	9	0,25	4,50
		Бетон кл. В15, м3		0,15	0,30
		продолжение см.на листе КЖ-13			

* – смотри ведомость деталей

изм.	Nуч.	лист	Nдок.	подпись	дата
ГИП		Назруллаев			
Проверил		Сагдуллаев			
Разработ.		Колмыков			

2019 г. Договор No02/1-19П 5.1-5.22 КЖ

"Строительство жилого поселка Пскемской ГЭС"

1 этажный коттедж сдвоенный (на 2 семьи). Тип 1 Позиция 5.1-5.22

стадия	лист	листов
РП	12	25

Спецификация материалов на кирпичные стены (начало)

ООО"TECA GENERATE" г.Ташкент

формат А3

взам.инв.N | подпись и дата | инв.Nподл.

Спецификация материалов на кирпичные стены (окончание)

Марка поз	Обозначение	Наименование	Кол. шт	Масса ед.кг	Примечание
Пр-5	смотри на листе КЖ-11	Ж/б перемычка Пр-5	2		
8	ГОСТ 5781-82*	ø12 AIII L=4800мм	4	4,26	34,08
х4*	ГОСТ 5781-82*	ø6 AI L=1130мм	24	0,25	12,00
		Бетон кл. В15, м3		0,41	0,82
ОП-1	смотри на листе КЖ-9	Обвязочный ж/б пояс ОП-1			
СГ-1	серия 2.130-6с	Сетка СГ-1 L=13,70п.м	–	0,75	10,28
		Бетон кл. В15, м3		0,52	
ОП-2	смотри на листе КЖ-9	Обвязочный ж/б пояс ОП-2			
9	ГОСТ 5781-82*	ø12 AIII L=122,60п.м	–	0,89	108,87
х5*	ГОСТ 5781-82*	ø6 AI L=1070мм	614	0,24	147,36
вп1*	ГОСТ 5781-82*	ø12 AIII L=700мм	180	0,63	113,40
		Бетон кл. В15, м3		7,00	
ОП-3	смотри на листе КЖ-9	Обвязочный ж/б пояс ОП-3			
9	ГОСТ 5781-82*	ø12 AIII L=34,40п.м	–	0,89	30,55
х6*	ГОСТ 5781-82*	ø6 AI L=810мм	174	0,18	31,32
		Бетон кл. В15, м3		1,30	
СГ-1	серия 2.130-6с	Сетка СГ-1 L=202,46п.м	–	0,75	151,85
ос-1	ГОСТ 5781-82*	Сетка ос-1 L=91,42п.м	–	0,64	58,51
ос-1	смотри на листе КЖ-9	Сетка ос-1		0,64	
1	ГОСТ 5781-82*	ø6 AI L=1000мм	2	0,22	0,44
2	ГОСТ 5781-82*	ø6 AI L=210мм	4	0,05	0,20

* – смотри ведомость деталей

Ведомость деталей

Поз.	Эскиз
х1	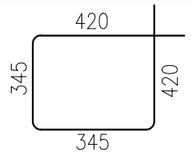
х2	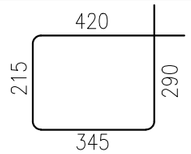
х3	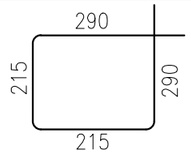
х4	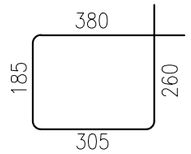

Ведомость деталей

Поз.	Эскиз
х5	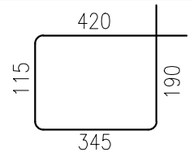
х6	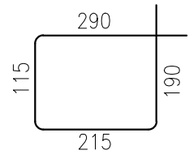
ш1	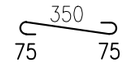
2,3	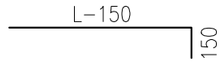
вп1	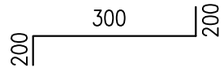

Ведомость расхода стали, кг

Марка элемента	Изделия арматурные								Общий расход
	Арматура класса								
	Вр-I			А-I		А-III		Всего	
	ГОСТ 67271-80			ГОСТ 5781-82*					
	ø3	ø5	Итого	ø6	Итого	ø12	Итого		
Кирпичные стены	11,35	150,78	162,13	443,63	443,63	794,66	794,66	1238,29	1238,29

изм.	Nуч.	лист	Nдок.	подпись	дата
ГИП		Назруллаев			
Проверил		Сагдуллаев			
Разработ.		Колмыков			

2019 г. Договор No02/1-19П 5.1-5.22 КЖ

"Строительство жилого поселка Пскемской ГЭС"

1 этажный коттедж сдвоенный (на 2 семьи). Тип 1
Позиция 5.1-5.22

стадия	лист	листов
РП	13	25

Спецификация материалов на кирпичные стены (конец). Ведомость расхода стали.

ООО"TECA GENERATE" г.Ташкент

взам.инв.N | подпись и дата | инв.Nподл.

формат А3

Схема расположения плит перекрытия на отм. +3.220

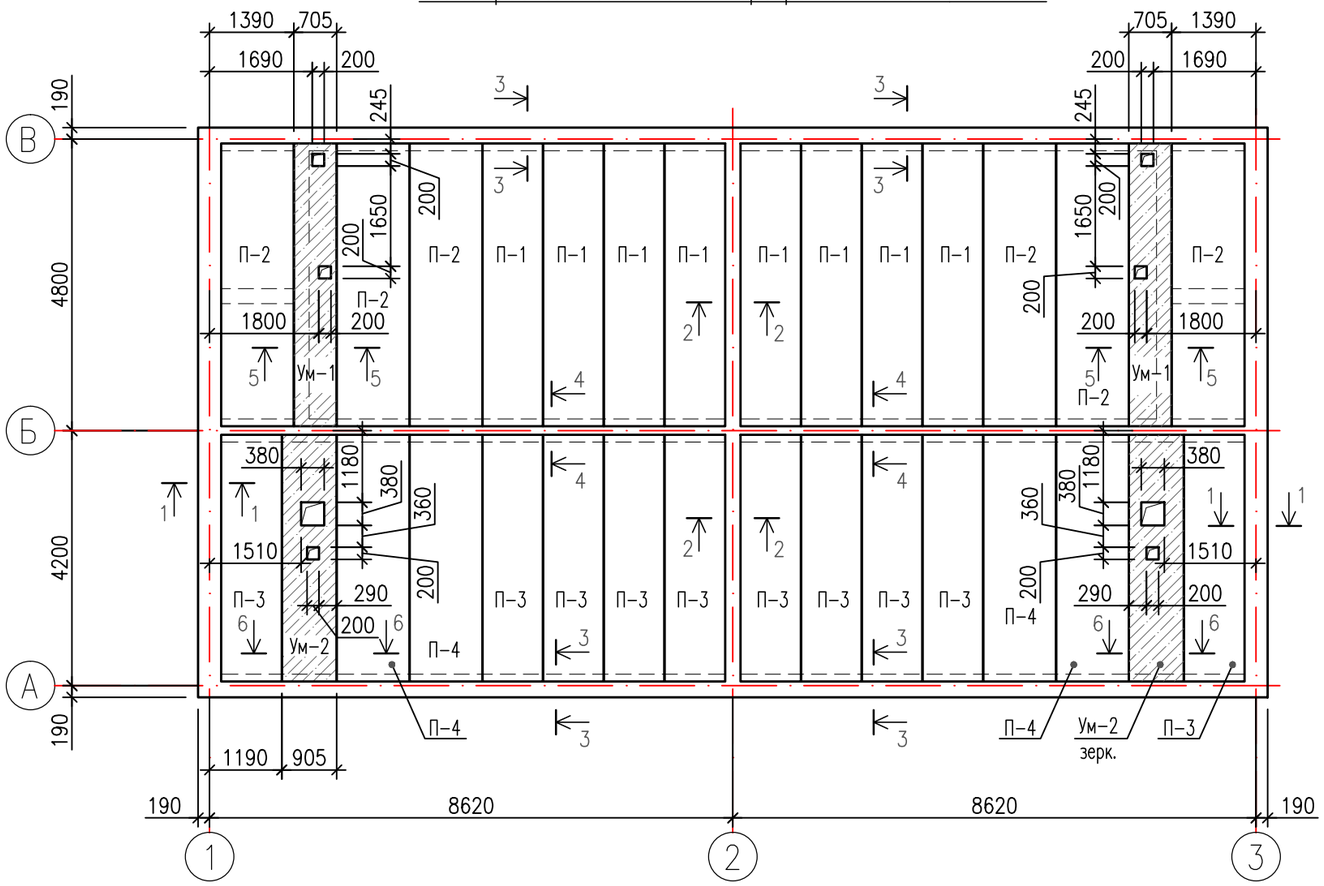

1 – 1

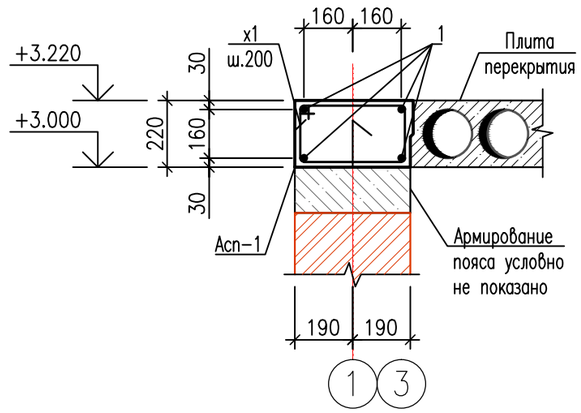

2 – 2

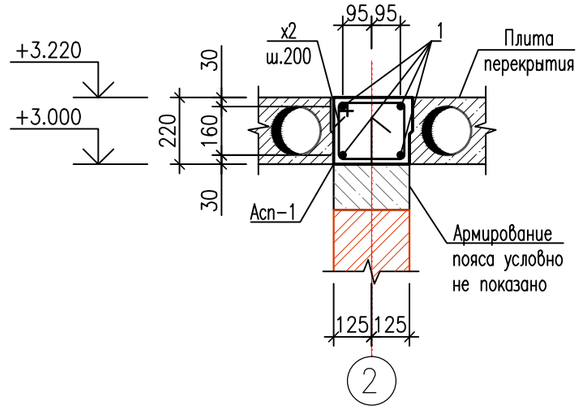

Спецификация элементов перекрытия на отм. +3.220

Марка поз	Обозначение	Наименование	Кол. шт	Масса ед.кг	Примечание
		Сборные ж/б плиты перекрытия			
П-1	УТР 46.1-95 в. 7	1ПК47.10-6АIII-С9	8		
П-2	УТР 46.1-95 в. 7	1ПК47.12-6АIII-С9	6		
П-3	смотри на листе КЖ-15	1ПК47.10-6АIII-С9*	8		
П-4	смотри на листе КЖ-15	1ПК47.12-6АIII-С9*	6		
		Участки монолитные			
Ум-1	смотри на листе КЖ-15	Участок монолитный-1 (Участок монолитный-1 зерк.)	2		
Ум-2	смотри на листе КЖ-15	Участок монолитный-2 (Участок монолитный-2 зерк.)	2		

изм.	Nуч.	лист	Nдок.	подпись	дата
ГИП		Назруллаев			
Проверил		Сагдуллаев			
Разработ.		Колмыков			

2019 г. Договор No02/1-19П 5.1-5.22 КЖ

"Строительство жилого поселка Пскемской ГЭС"

1 этажный коттедж сдвоенный (на 2 семьи). Тип 1
Позиция 5.1-5.22

стадия	лист	листов
РП	14	25

Схема расположения плит на отм. +3,200. Разрезы 1-1 и 2-2.

ООО"TECA GENERATE" г.Ташкент

взам.инв.N | подпись и дата | инв.Nподл.

формат А3

3 – 3

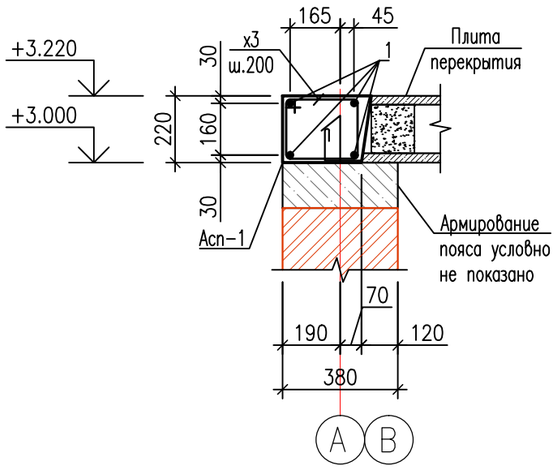

4 – 4

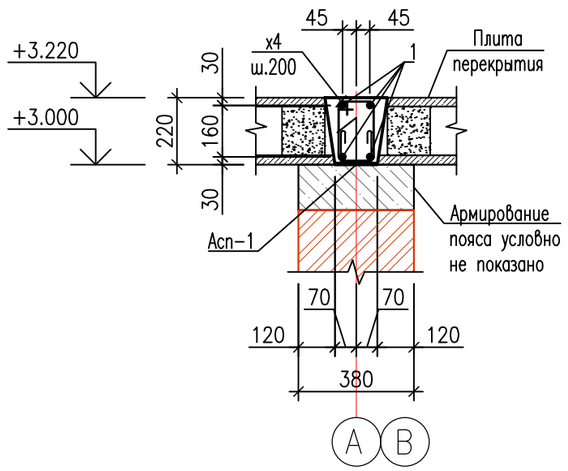

Плита перекрытия П3(П4)

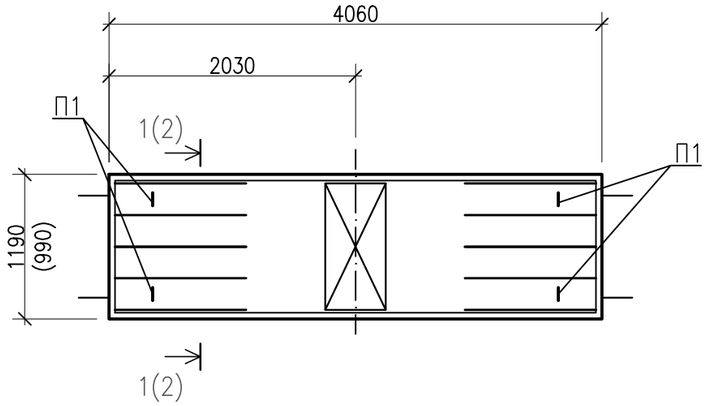

1 – 1

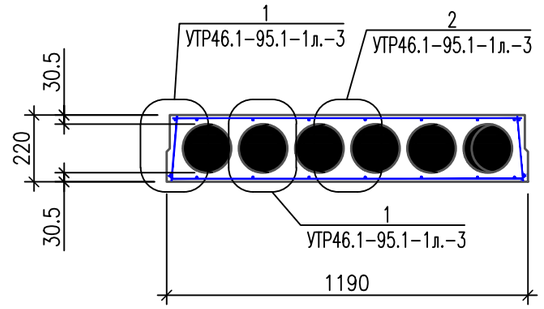

5 – 5

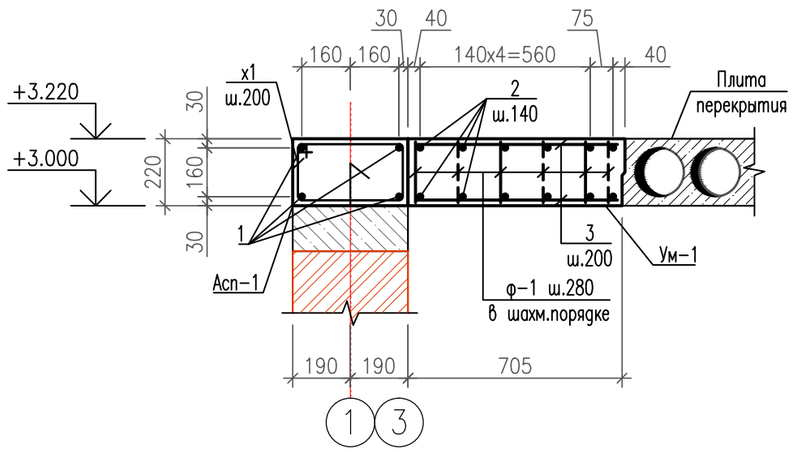

2 – 2

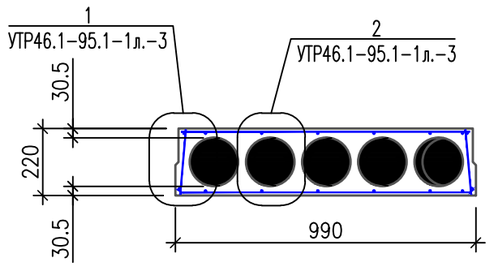

6 – 6

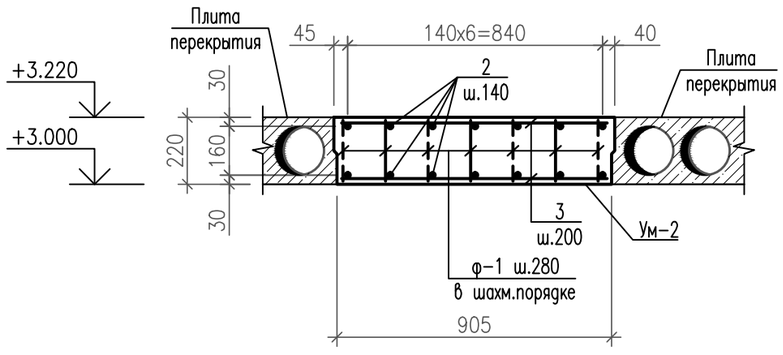

						2019 г. Договор No02/1-19П 5.1-5.22 КЖ		
						"Строительство жилого поселка Пскемской ГЭС"		
изм.	Nуч.	лист	Nдок.	подпись	дата			
						1 этажный коттедж сдвоенный (на 2 семьи). Тип 1 Позиция 5.1-5.22	стадия	лист	листов
ГИП		Назруллаев					РП	15	25
Проверил		Сагдуллаев							
Разработ.		Колмыков				Разрезы 3-3...6-6. Плита П-3(П4).	ООО"TECA GENERATE" г.Ташкент		

взам.инв.N | подпись и дата | инв.Nподл.

формат А3

План выпусков на отм. +3.220

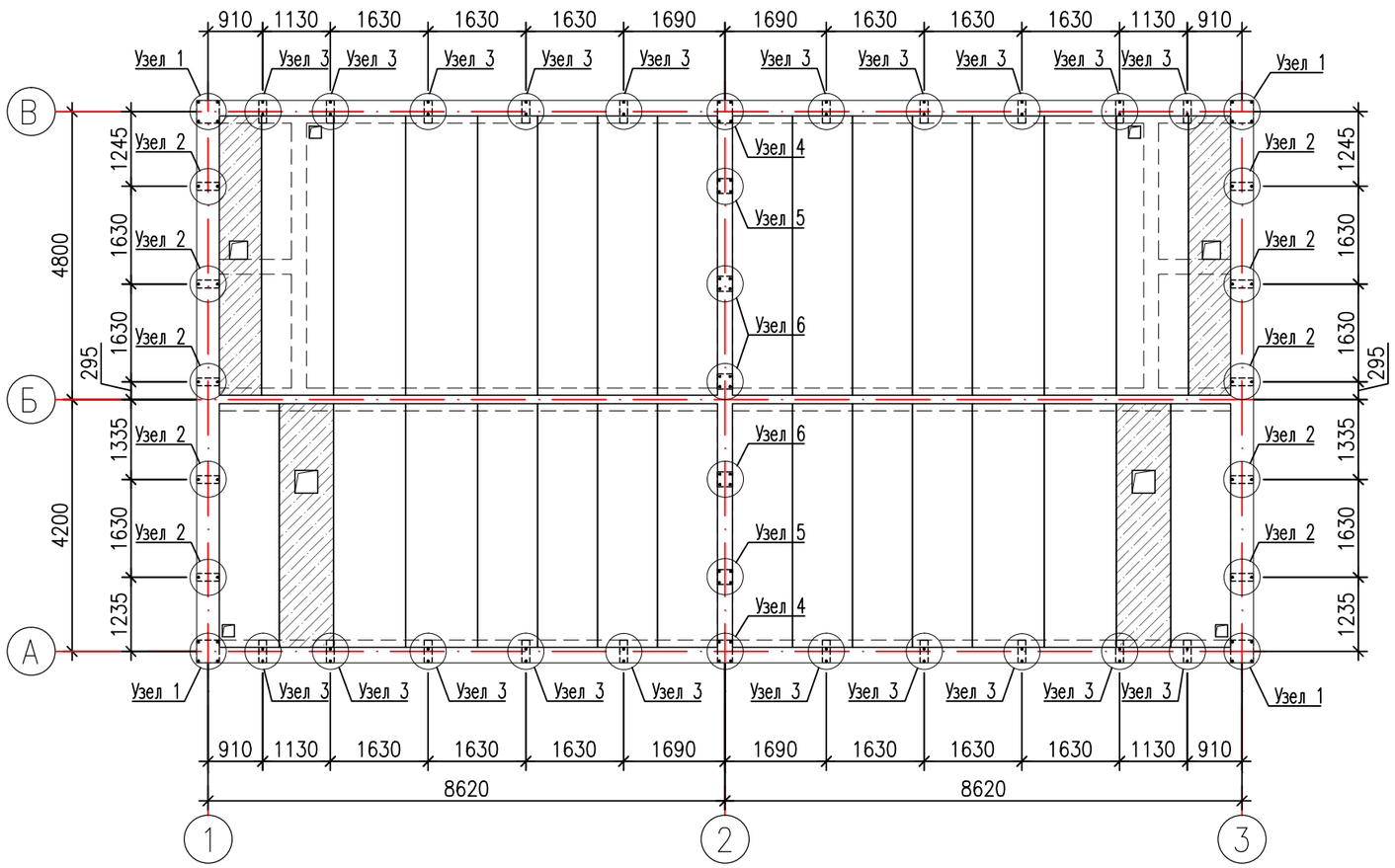

Узел 1

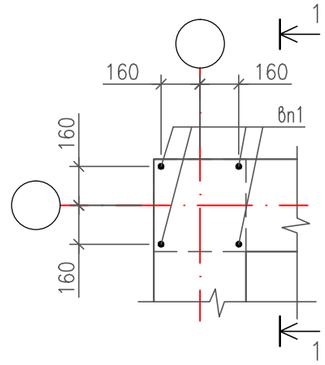

Узел 2

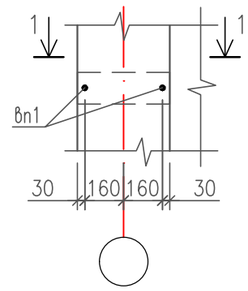

Узел 3

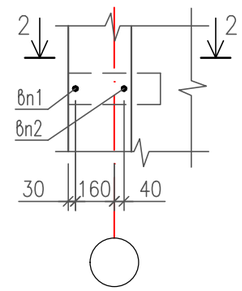

Узел 4

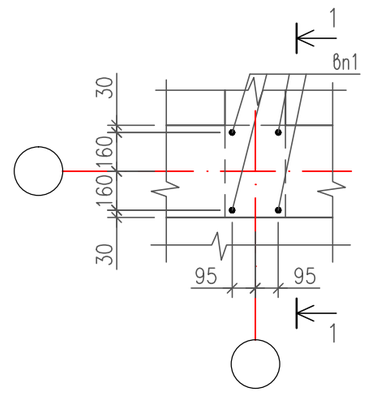

1 – 1 (3 – 3)

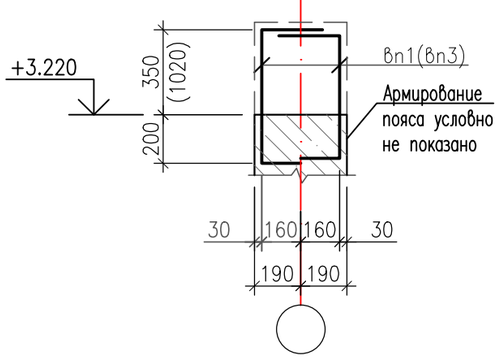

2 – 2

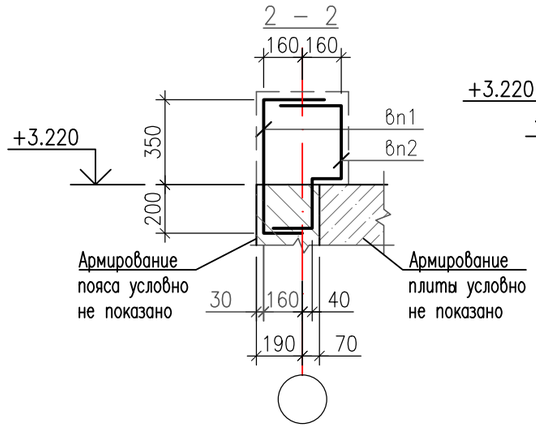

4 – 4

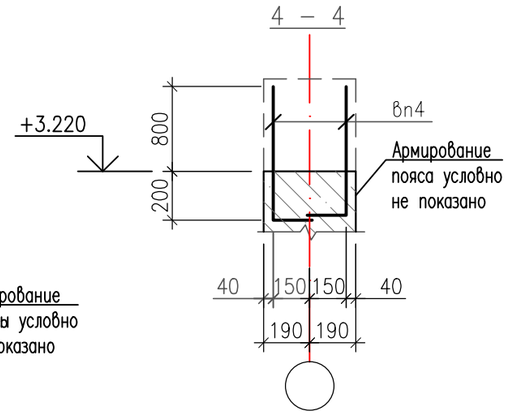

Узел 5

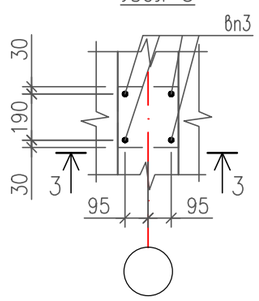

Узел 6

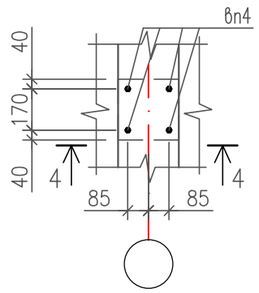

изм.	Nуч.	лист	Nдок.	подпись	дата
ГИП		Назруллаев			
Проверил		Сагдуллаев			
Разработ.		Колмыков			

2019 г. Договор No02/1-19П 5.1-5.22 КЖ

"Строительство жилого поселка Пскемской ГЭС"

1 этажный коттедж сдвоенный (на 2 семьи). Тип 1
Позиция 5.1-5.22

стадия	лист	листов
РП	16	25

План выпусков на отм. +3,220. Узлы1...6.

ООО"TECA GENERATE" г.Ташкент

формат А3

взам.инв.N | подпись и дата | инв.Nподл.

Спецификация материалов перекрытия на отм.+3,220

Марка поз	Обозначение	Наименование	Кол. шт	Масса ед.кг	Примечание
Асп-1		Антисейсмический пояс Асп-1			
		Детали:			
1	ГОСТ 5781-82*	ø10 AIII L=324.00п.м.	–	0,62	200,88
Вп1*	ГОСТ 5781-82*	ø12 AIII L=910мм	64	0,81	50,22
Вп2*	ГОСТ 5781-82*	ø12 AIII L=1030мм	20	0,91	18,20
Вп3*	ГОСТ 5781-82*	ø12 AIII L=1380мм	8	1,23	9,84
Вп4*	ГОСТ 5781-82*	ø12 AIII L=1160мм	12	1,03	12,36
х1*	ГОСТ 5781-82*	ø6 AI L=1160мм	94	0,26	24,44
х2*	ГОСТ 5781-82*	ø6 AI L=900мм	47	0,20	9,40
х3*	ГОСТ 5781-82*	ø6 AI L=940мм	178	0,21	37,38
х4*	ГОСТ 5781-82*	ø6 AI L=660мм	89	0,15	13,35
		Материалы:			
		Бетон кл. В25, м3		4,61	
Ум-1		Монолитный участок Ум-1			вес на 1 участок
		Детали:			
2	ГОСТ 5781-82*	ø10 AIII L=55.35п.м.	–	0,62	34,15
3	ГОСТ 5781-82*	ø16 AIII L=31.92п.м.	–	1,58	50,43
ос-1	ГОСТ 5781-82*	ø10 AIII L=200мм	30	0,12	3,60
		Материалы:			
		Бетон кл. В25, м3		0,70	
Ум-2		Монолитный участок Ум-2			вес на 1 участок
		Детали:			
2	ГОСТ 5781-82*	ø10 AIII L=56.14п.м.	–	0,62	34,64
3	ГОСТ 5781-82*	ø16 AIII L=36.75п.м.	–	1,58	58,07
ос-1	ГОСТ 5781-82*	ø10 AIII L=200мм	34	0,12	4,08
		Материалы:			
		Бетон кл. В25, м3		0,78	

* – смотри ведомость деталей

Ведомость деталей

Поз.	Эскиз
х1,(х2)	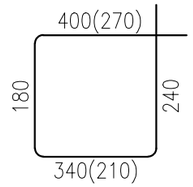
х3,(х4)	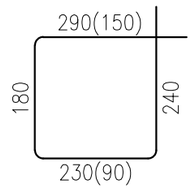

Ведомость деталей

Поз.	Эскиз
Вп1 (Вп3)	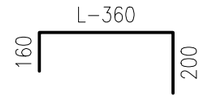
Вп2	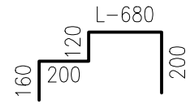
Вп4	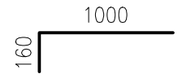

Ведомость расхода стали, кг

Марка элемента	Изделия арматурные							Общий расход
	Арматура класса							
	А-I		А-III				Всего	
	ГОСТ 5781-82*							
	ø6	Итого	ø10	ø12	ø16	Итого		
Антисейсмический пояс	84,57	84,57	200,88	90,62	–	291,50	376,07	376,07
Монолитный участок Ум-1	–	–	37,75	–	50,43	88,18	88,18	88,18
Монолитный участок Ум-2	–	–	38,72	–	58,07	96,79	96,79	96,79

						2019 г. Договор No02/1-19П 5.1-5.22 КЖ
						"Строительство жилого поселка Пскемской ГЭС"
изм.	Nуч.	лист	Nдок.	подпись	дата	
ГИП		Назруллаев				1 этажный коттедж сдвоенный (на 2 семьи). Тип 1 Позиция 5.1-5.22
Проверил		Сагдуллаев				
Разработ.		Колмыков				Спецификация материалов перекрытия на отм.+3.220. Ведомость расхода стали.

стадия	лист	листов
РП	17	25

ООО"TECA GENERATE" г.Ташкент

взам.инв.N | подпись и дата | инв.Nподл.

формат А3

Схема расположения стоек кровли Ст-1, мауэрлата М-1, и лежня Л-1 на отм. +3.220

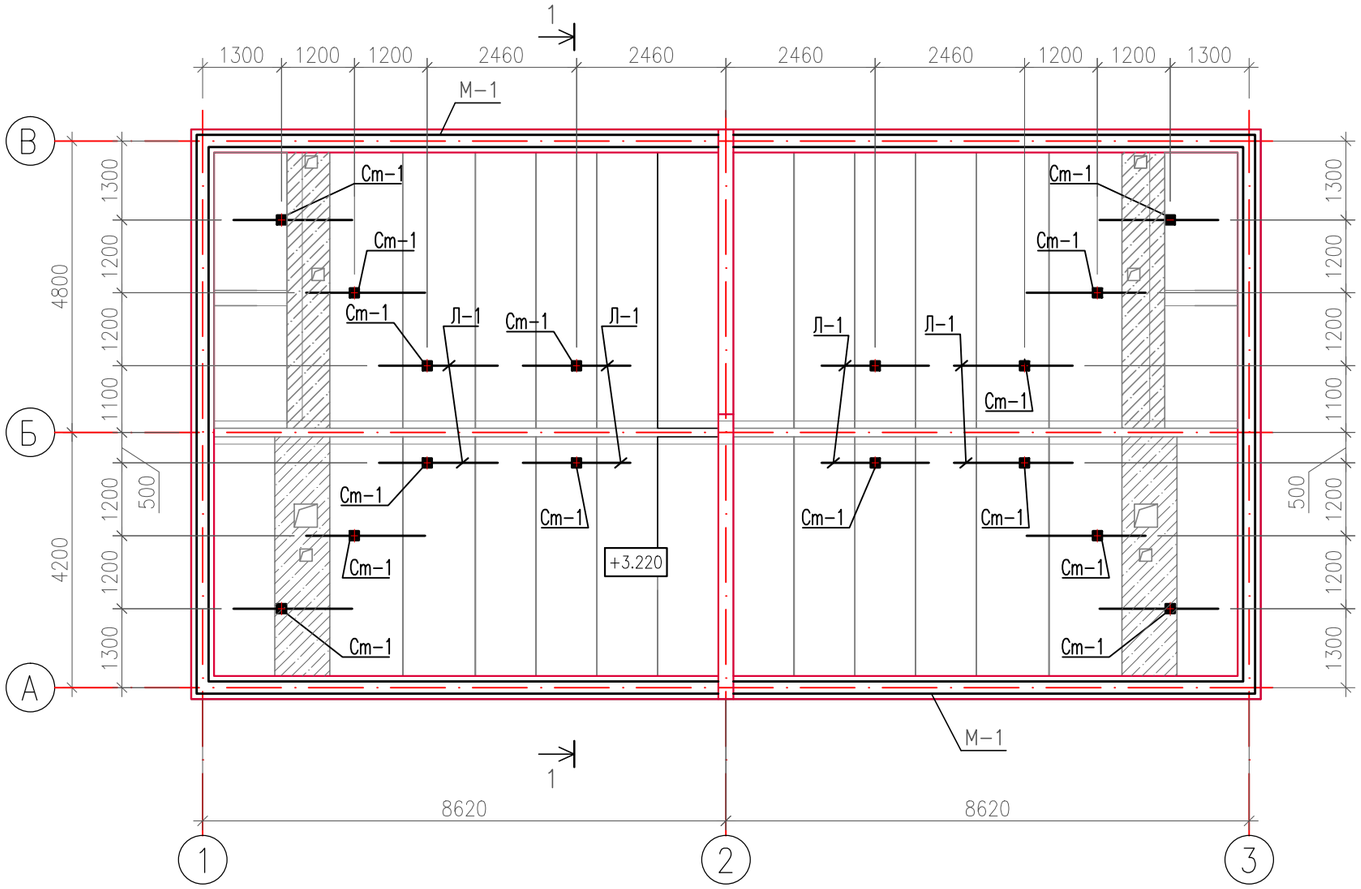

1 – 1

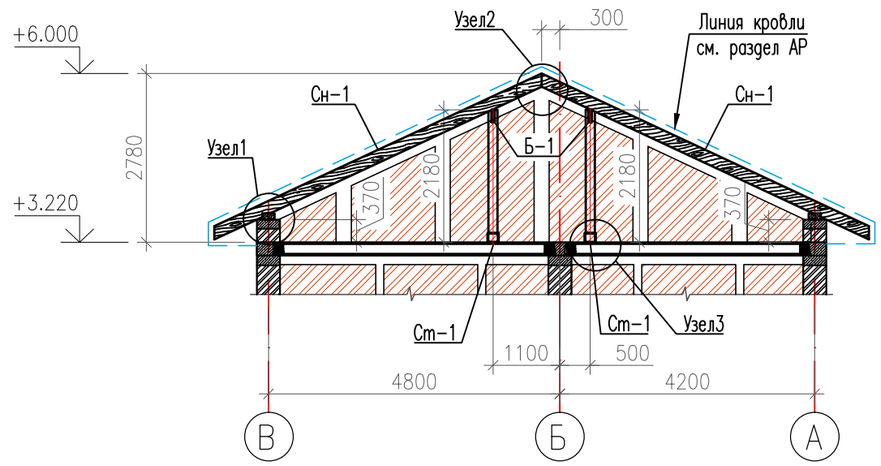

Узел 2

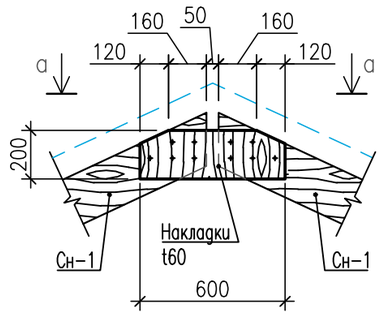

а – а

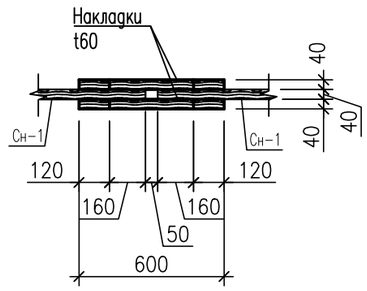

Фрагмент крепления маурлата М1 к парапету

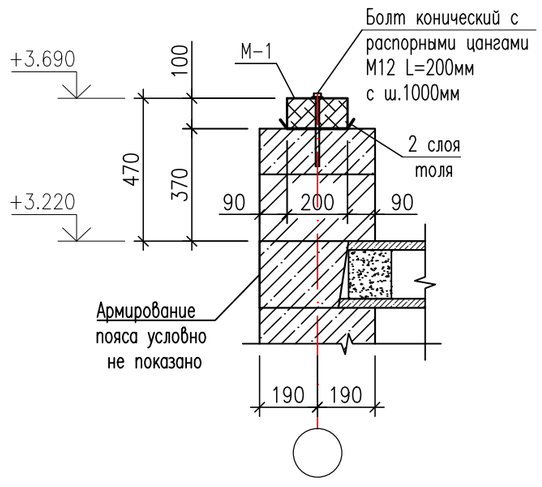

Узел 1

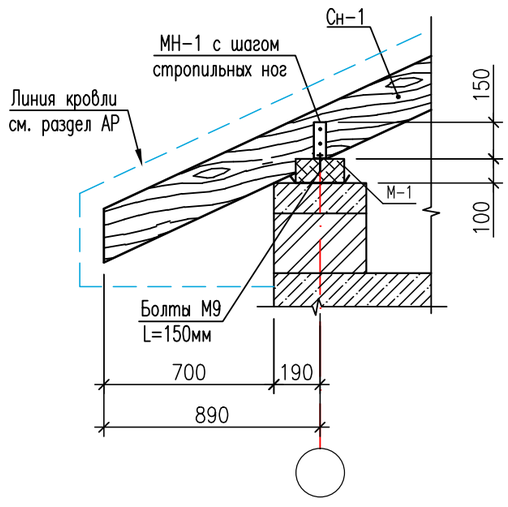

1. Для изготовления несущих конструкций покрытия должны применяться пиломатериалы хвойных пород по ГОСТ 8486-86 с размерами по ГОСТ 24454-80*Е. Древесина должна быть не ниже 2 сорта срасчетными характеристиками по СНиП П-25-80.
2. Защиту древесины от гниения и огнезащитную обработку производить в соответствии стребованиями СНиП 2.03.11-85 и СНиП 2.01.02-85.
3. Все деревянные конструкции покрытия должны быть подвергнуты огнезащитной вспучивающейся краской ВПД по ГОСТ 25130-82 с нанесением гидроизоляционного слоя эмалями ПФ-115, ХВ-785 и т.д. на поверхность высохшего огнезащитного покрытия. Толщина эмалевого покрытия составляет – 0.4мм. Общая толщина нанесенного состава 0.8-1.0мм. Сушить конструкции после нанесения огнезащитной краски можно в естественных условиях при температуре не ниже 10° С – 24 часа.
4. Гвозди для крепления деревянных элементов применять по ГОСТ 4028-63*.

						2019 г. Договор No02/1-19П 5.1-5.22 КЖ			
						"Строительство жилого поселка Пскемской ГЭС"			
изм.	Nуч.	лист	Nдок.	подпись	дата				
						1 этажный коттедж сдвоенный (на 2 семьи). Тип 1 Позиция 5.1-5.22	стадия	лист	листов
ГИП		Назруллаев					РП	18	25
Проверил		Колмыков							
Разработ.		Сагдуллаев				Схема расположения стоек кровли Ст-1, мауэрлата М-1 и лежня Л-1 на отм. +3.220.	ООО"TECA GENERATE" г.Ташкент		

взам.инв.N | подпись и дата | инв.Nподл.

формат А3

Схема расположения стропильных ног Сн-1 и подстропильных балок Б-1

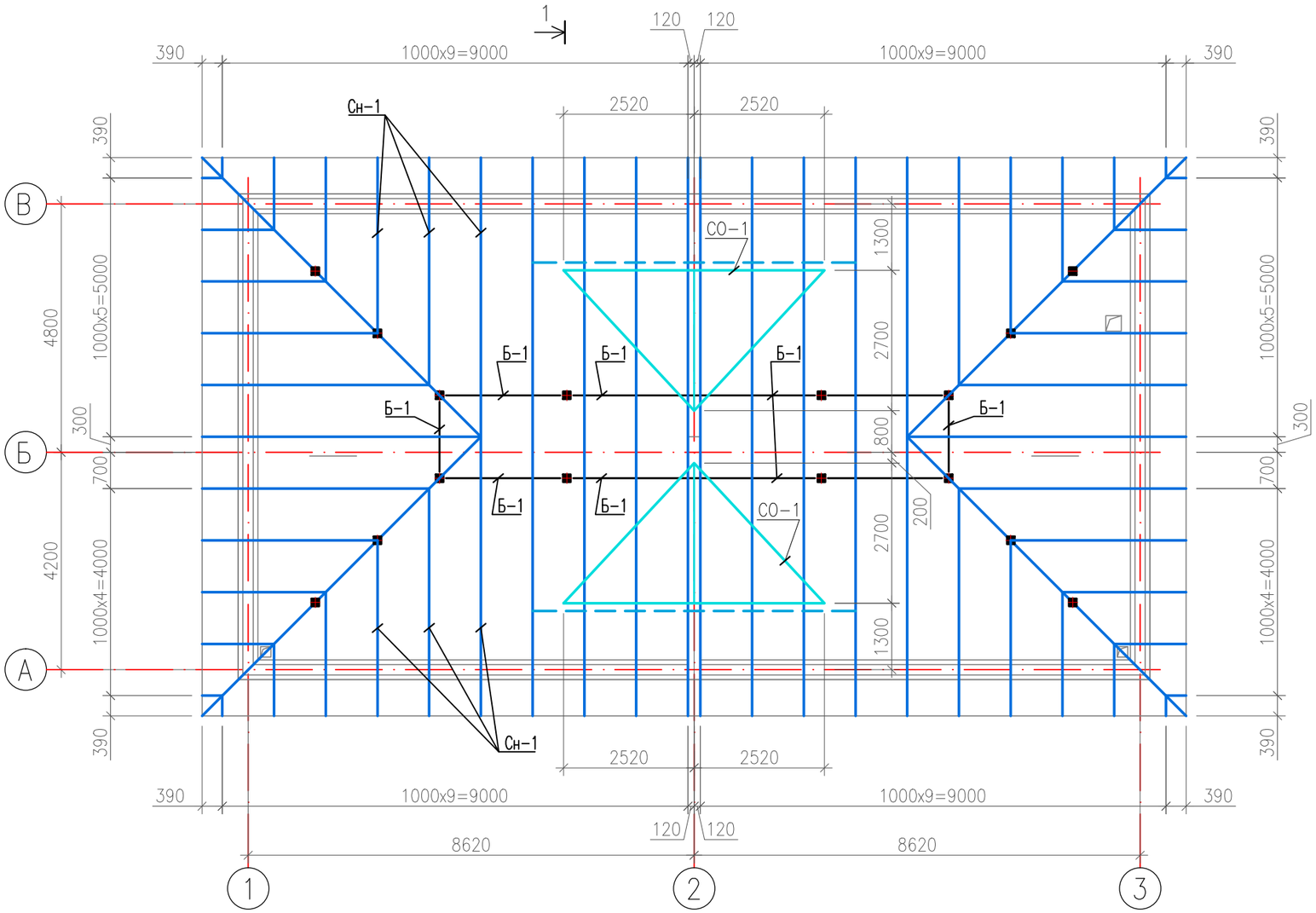

Монтажная деталь МН-1

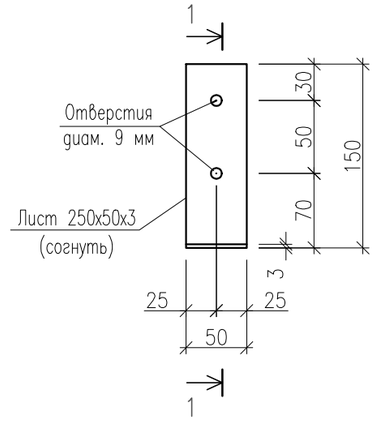

1 – 1

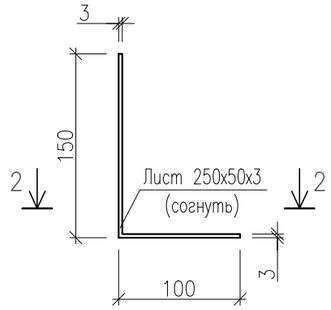

2 – 2

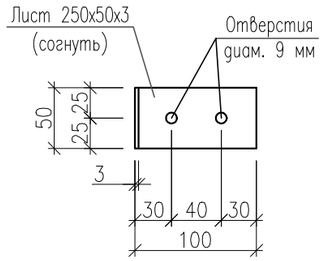

Узел 3

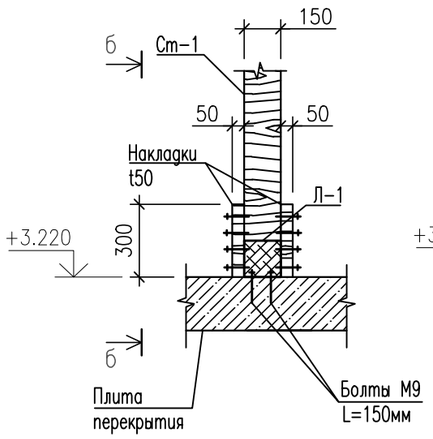

б – б

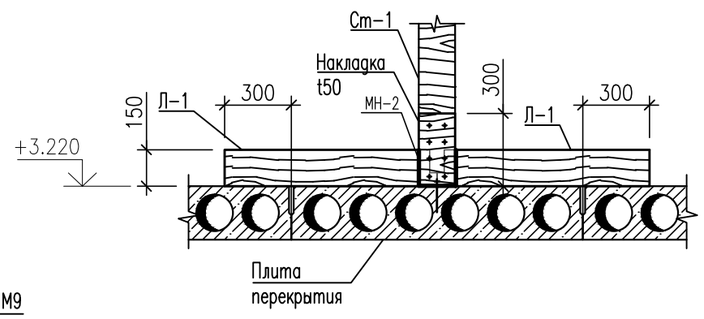

						2019 г. Договор No02/1-19П 5.1-5.22			КЖ
						"Строительство жилого поселка Пскемской ГЭС"			
изм.	Nуч.	лист	Nдок.	подпись	дата				
						1 этажный коттедж сдвоенный (на 2 семьи). Тип 1 Позиция 5.1-5.22	стадия	лист	листов
ГИП		Назруллаев					РП	19	25
Проверил		Колмыков							
Разработ.		Сагдуллаев				Схема расположения стропильных ног Сн-1 и подстропильных балок Б-1. Узел 3, деталь МН-1	ООО"TECA GENERATE" г.Ташкент		

взам.инв.N | подпись и дата | инв.Nподл.

формат А3

Отметки	Абсолютные и относительные отметки							
Позиции	П5.1	П5.2	П5.3	П5.4	П5.5	П5.6	П5.7	П5.8
А							1055,75 / 1053,10	
Б	1050,60 / 1050,50	1050,50 / 1052,00	1050,30 / 1050,40	1050,30 / 1053,64	1051,50 / 1053,70	1050,60 / 1051,56		1055,55 / 1054,20
В	1050,60 / 1049,97	1050,50 / 1050,00	1050,30 / 1051,53	1050,30 / 1053,10	1051,50 / 1052,68	1050,60 / 1052,00		1055,50 / 1053,90
Г							1055,75 / 1053,70	

Отметки	Абсолютные и относительные отметки						
Позиции	П5.9	П5.10	П5.11	П5.12	П5.13	П5.14	П5.15
А		1055,40 / 1056,80	1055,55 / 1056,15	1056,00 / 1055,00	1060,50 / 1070,00	1060,90 / 1070,00	1061,45 / 1070,05
Б	1055,40 / 1054,50						
В	1055,40 / 1053,57						
Г		1055,40 / 1055,70	1055,55 / 1055,00	1056,00 / 1054,70	1060,50 / 1070,56	1060,90 / 1070,05	1061,45 / 1070,05

Отметки	Абсолютные и относительные отметки						
Позиции	П5.16	П5.17	П5.18	П5.19	П5.20	П5.21	П5.22
А	1061,75 / 1070,90	1060,60 / 1076,00	1059,10 / 1065,90	1056,60 / 1061,00	1054,05 / 1051,80	1053,10 / 1053,80	1052,30 / 1054,70
Б							
В							
Г	1062,75 / 1070,05	1060,60 / 1076,00	1059,10 / 1075,70	1056,60 / 1066,00	1054,05 / 1052,20	1053,10 / 1054,00	1052,10 / 1055,10

взам.инв.N

подпись и дата

инв.Nподл.

изм.	Nуч.	лист	Nдок.	подпись	дата
ГИП		Назруллаев			
Проверил		Колмыков			
Разработ.		Сагдуллаев			

2019 г. Договор No02/1-19П 5.1-5.22 КЖ

"Строительство жилого поселка Пскемской ГЭС"

1 этажный коттедж сдвоенный (на 2 семьи). Тип 1 Позиция 5.1-5.22

стадия	лист	листов
РП	2	25

Абсолютные и относительные отметки земли для котлована

ООО"TECA GENERATE" г.Ташкент

формат А3

Слуховое окно СО-1

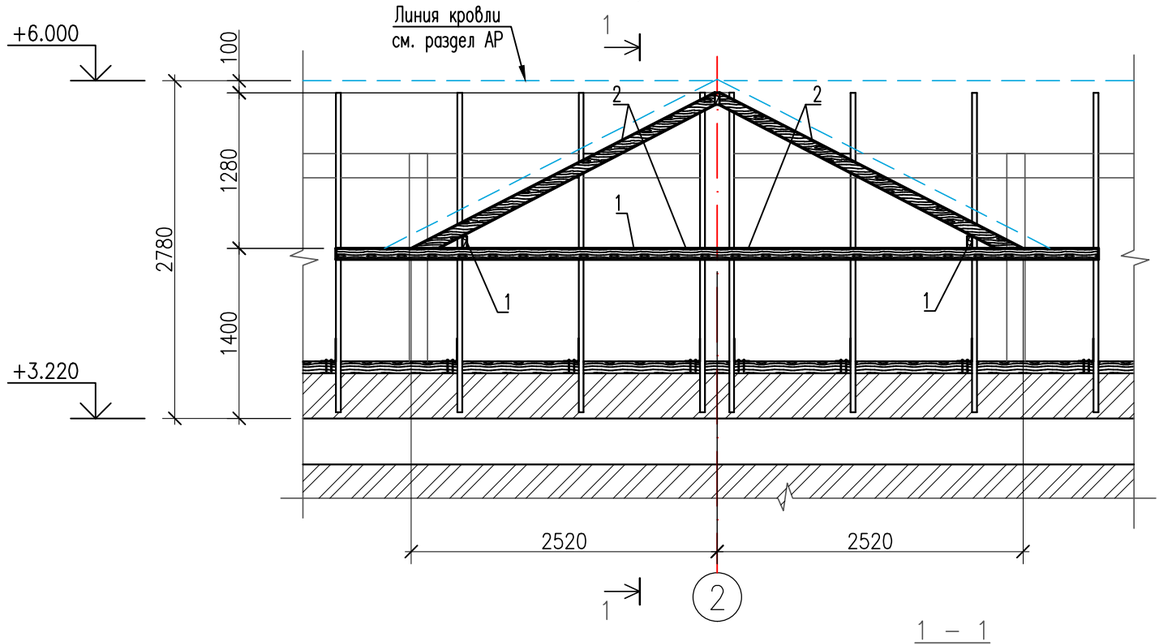

1 – 1

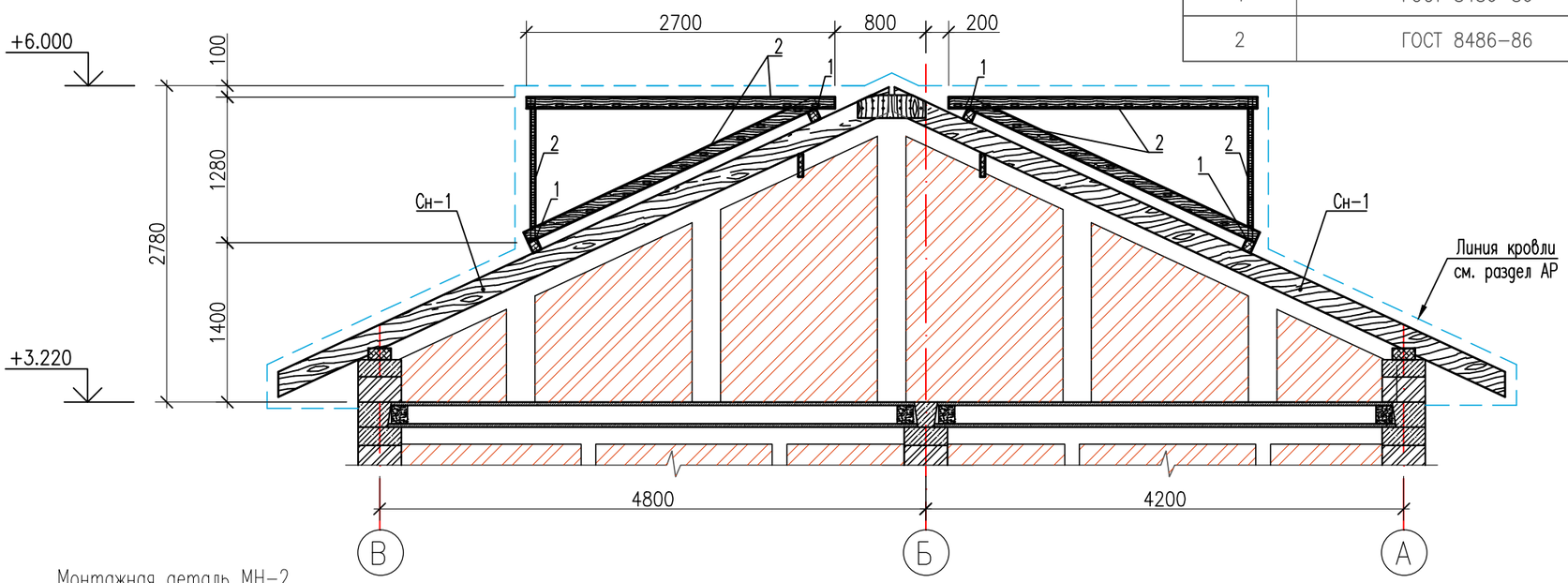

Спецификация материалов на кровлю

Марка поз	Обозначение	Наименование	Кол. шт	Масса ед.кг	Примечание
М-1	ГОСТ 8486-86	Мауэрлат 100х200, п.м.	54,0		1,08м3
Ст-1	ГОСТ 8486-86	Стойки 150х150, п.м.	27,0		0,61м3
Б-1	ГОСТ 8486-86	Балки 200х40, п.м.	23,0		0,20м3
Сн-1	ГОСТ 8486-86	Стропильные ноги 200х40, п.м.	265,0		2,12м3
СО-1	ГОСТ 8486-86	Слуховое окно СО-1	1	0,13м3	0,13м3
МН-1	смотри ниже	Монтажная деталь МН-1	66	0,30	19,80
МН-2	смотри ниже	Монтажная деталь МН-2	16	1,59	25,44
	ГОСТ 24379.1-80	Болт М12х200	54		
	ГОСТ 24379.1-80	Болт М9х150	164		
СО-1		Слуховое окно СО-1	1	0,13м3	
1	ГОСТ 8486-86	Доска 100х40 (спаренные), п.м.	11,5		0,09м3
2	ГОСТ 8486-86	Доска 100х40, п.м.	8,4		0,04м3

Монтажная деталь МН-2

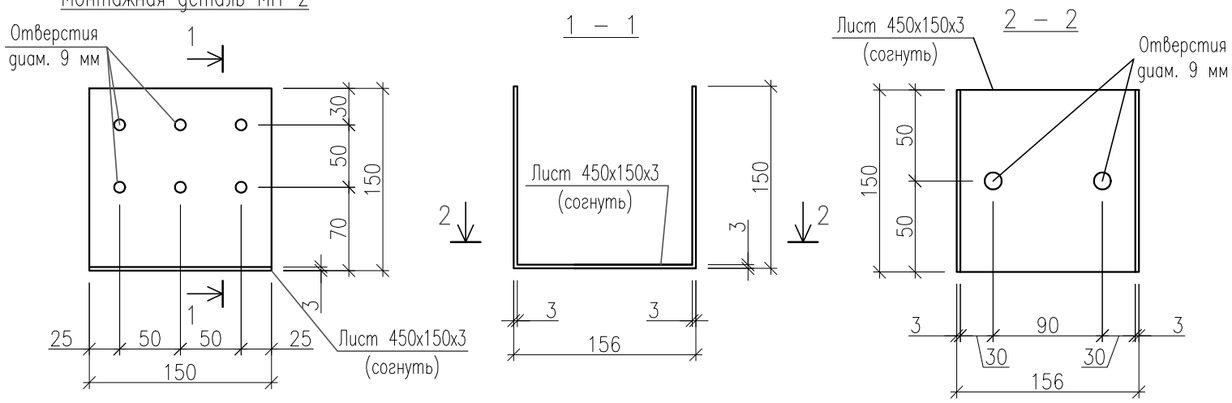

изм.	Nуч.	лист	Nдок.	подпись	дата
ГИП		Назруллаев			
Проверил		Колмыков			
Разработ.		Сагдуллаев			

2019 г. Договор No02/1-19П 5.1-5.22 КЖ

"Строительство жилого поселка Пскемской ГЭС"

1 этажный коттедж сдвоенный (на 2 семьи). Тип 1
Позиция 5.1-5.22

стадия	лист	листов
РП	20	25

Слуховое окно СО-1. Деталь Мн-2.
Спецификация материалов на кровлю.

ООО"ТЕСА GENERATE"
г.Ташкент

формат А3

взам.инв.N

подпись и дата

инв.Nподл.

Крыльцо Кр-1

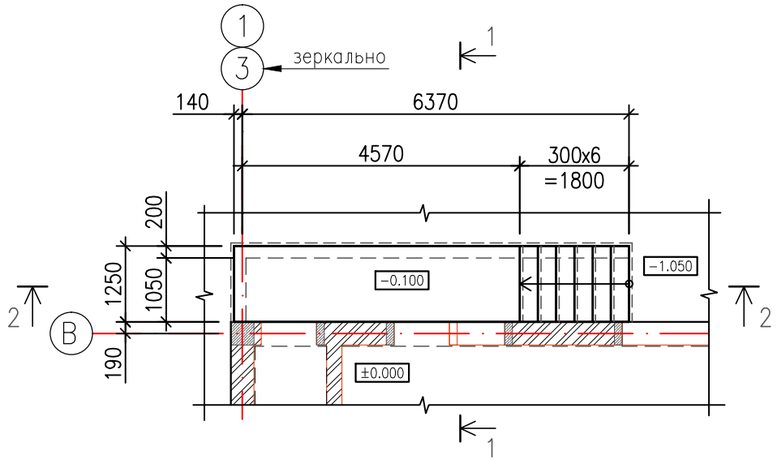

Армирование крыльца Кр-1
по сечению "1 – 1"

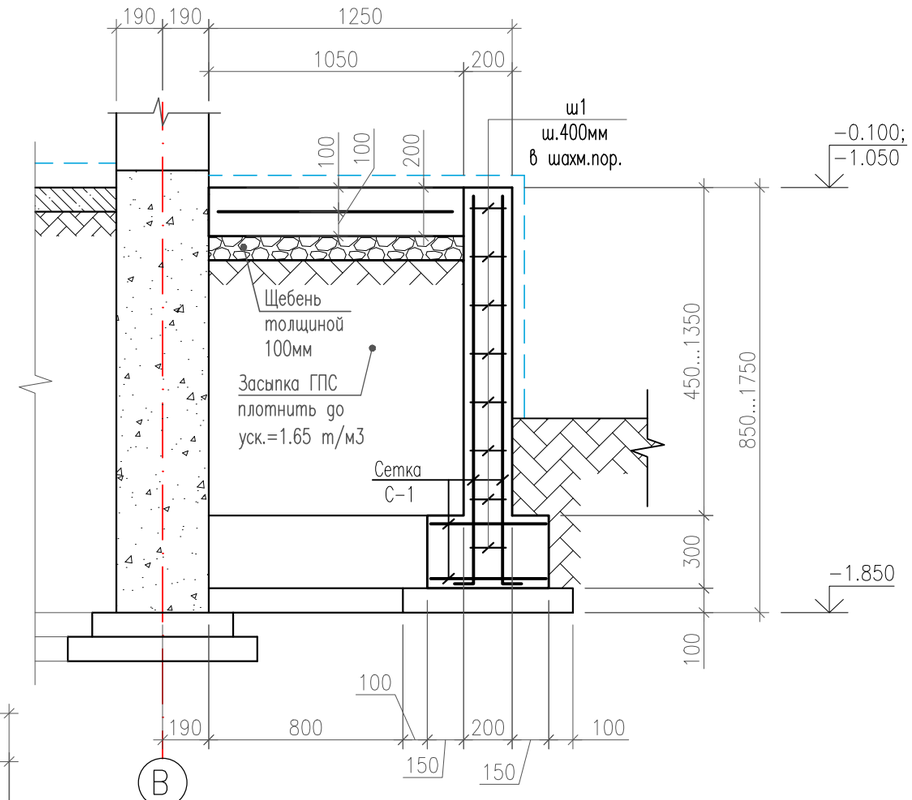

Армирование крыльца Кр-1 по сечению "1 – 1"

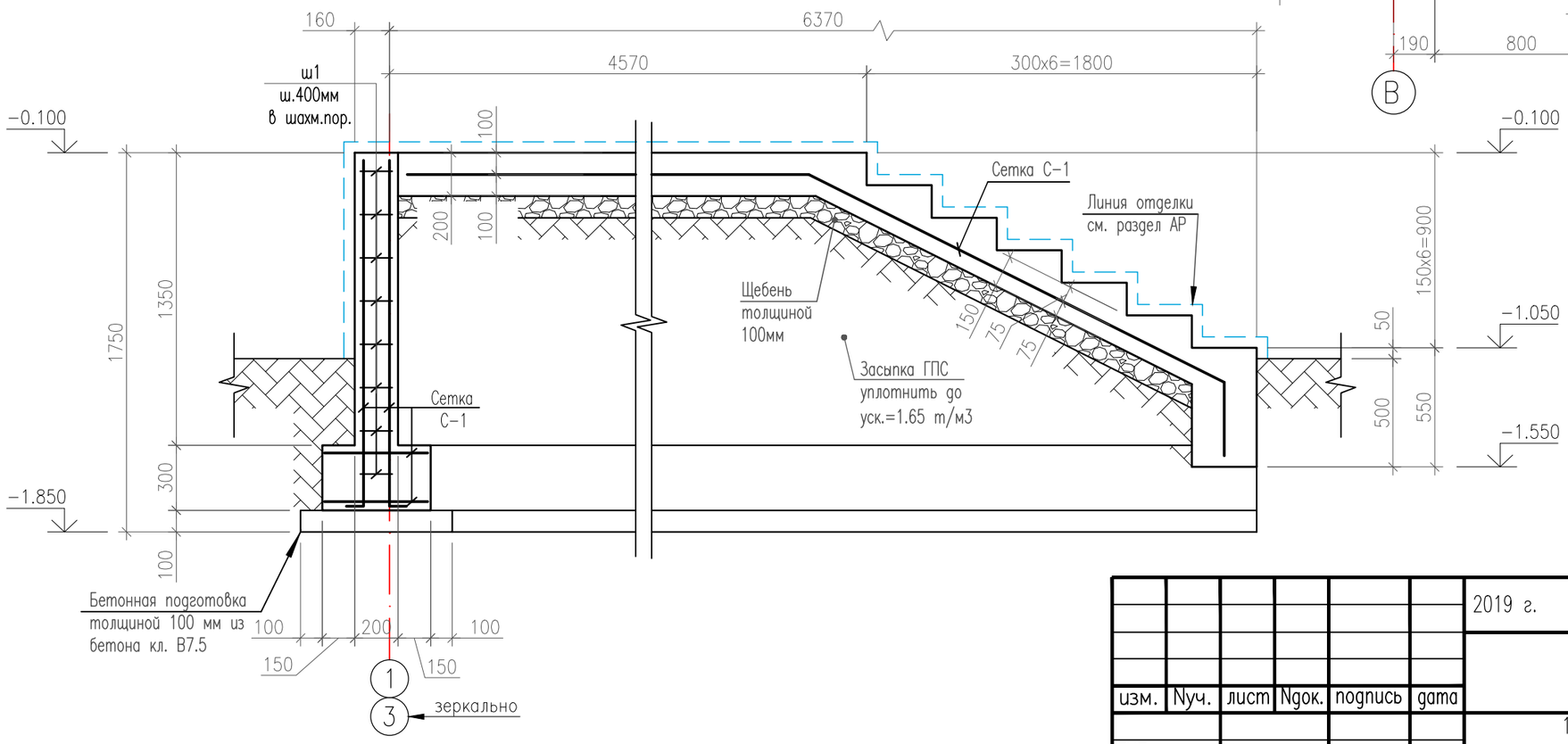

1. Спецификацию расхода материалов смотри на листе КЖ-70.
2. Ведомость расхода материалов смотри на листе КЖ-70.
3. Под фундаментами устраивается подготовка из бетона кл. В7,5, толщиной 100мм.
4. Все поверхности стен крыльца, соприкасающиеся с землей, обмазать горячим битумом за 2 раза.

						2019 г.	Договор No02/1-19П 5.1-5.22		КЖ
						"Строительство жилого поселка Пскемской ГЭС"			
изм.	Nуч.	лист	Nдок.	подпись	дата				
ГИП		Назруллаев				1 этажный коттедж сдвоенный (на 2 семьи). Тип 1 Позиция 5.1-5.22	стадия	лист	листов
Проверил		Колмыков					РП	21	25
Разработ.		Сагдуллаев				Крыльцо Кр-1	ООО"TECA GENERATE" г.Ташкент		

взам.инв.N | подпись и дата | инв.Nподл.

формат А3

Крыльцо Кр-2

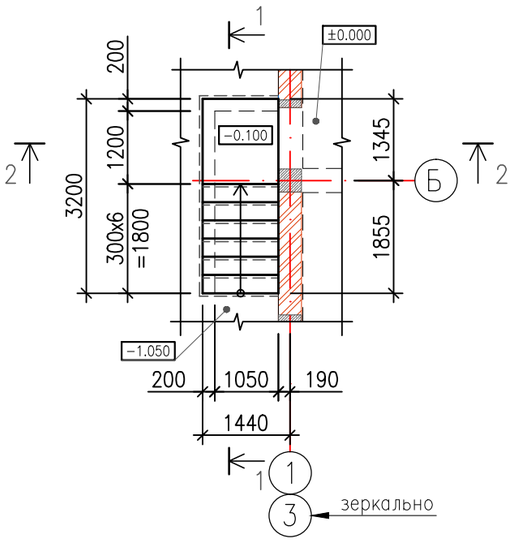

Армирование крыльца Кр-2
по сечению "1 – 1"

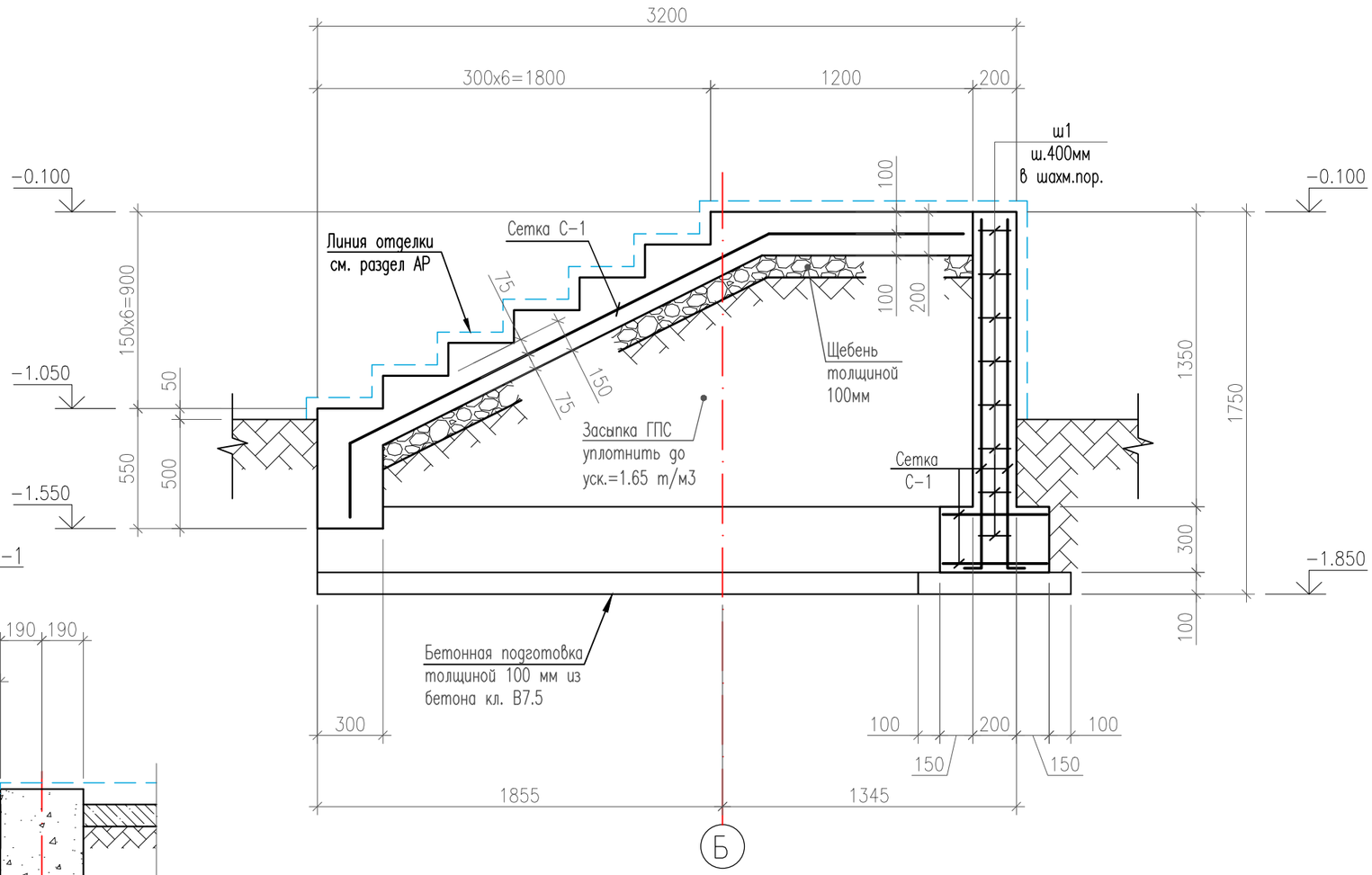

Армирование крыльца Кр-1
по сечению "2 – 2"

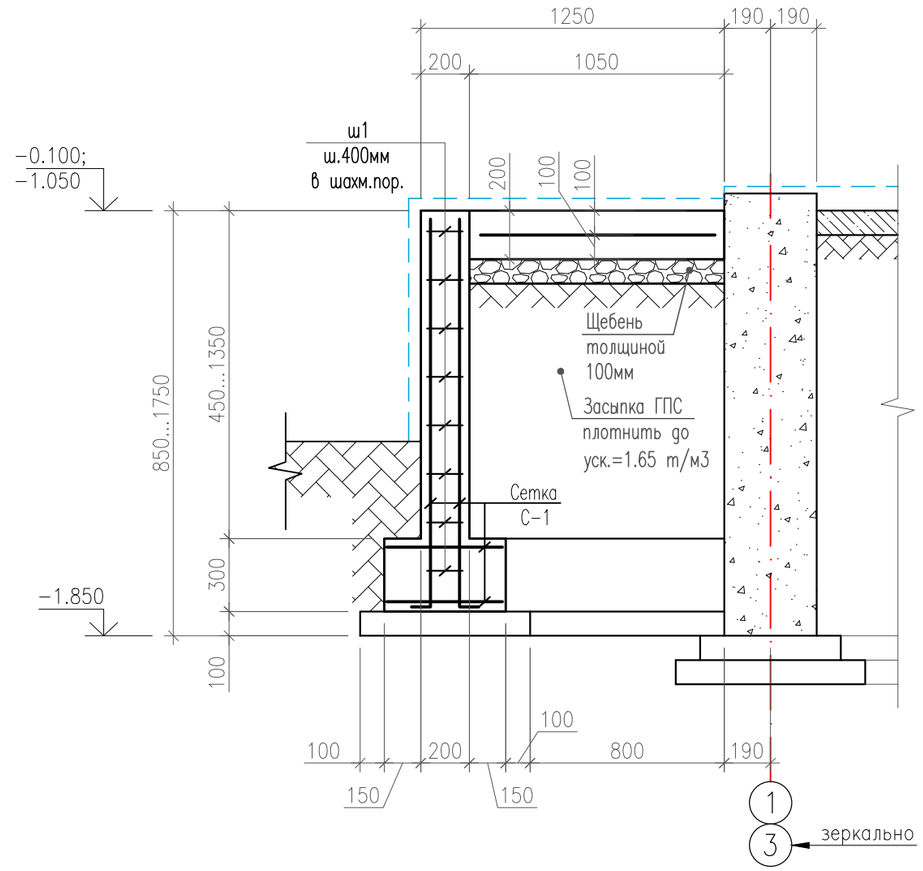

1. Спецификацию расхода материалов смотри на листе КЖ-70.
2. Ведомость расхода материалов смотри на листе КЖ-70.
3. Под фундаментами устраивается подготовка из бетона кл. В7,5, толщиной 100мм.
4. Все поверхности стен крыльца, соприкасающиеся с землей, обмазать горячим битумом за 2 раза.

						2019 г. Договор No02/1-19П 5.1-5.22			КЖ
						"Строительство жилого поселка Пскемской ГЭС"			
изм.	Nуч.	лист	Nдок.	подпись	дата				
						1 этажный коттедж сдвоенный (на 2 семьи). Тип 1 Позиция 5.1-5.22	стадия	лист	листов
ГИП		Назруллаев					РП	22	25
Проверил		Колмыков							
Разработ.		Сагдуллаев				Крыльцо Кр-2	ООО"ТЕСА GENERATE" г.Ташкент		

взам.инв.N	
подпись и дата	
инв.Nподл.	

формат А3

Спецификация материалов на Крыльца Кр-1 и Кр-2

Марка поз	Обозначение	Наименование	Кол. шт	Масса ед.кг	Примечание
		Крыльцо Кр-1	1		
		Детали:			
С-1	ГОСТ 23279-85*	Сетка 4С $\frac{10AIII-200}{10AIII-200}$ (м2)	45,00	7,44	334,80
ш1*	ГОСТ 5781-82*	ø6 AI L=390мм	146	0,09	13,14
		Материалы:			
		Щебень толщиной 100мм, м3		0,90	
		Засыпка ГПС, м3		3,90	
		Бетон кл. В15, м3		4,70	
		Бетон подготовка кл В7.5, м3		0,25	
		Крыльцо Кр-2	1		
		Детали:			
С-1	ГОСТ 23279-85*	Сетка 4С $\frac{10AIII-200}{10AIII-200}$ (м2)	24,10	7,44	179,30
ш1*	ГОСТ 5781-82*	ø6 AI L=390мм	50	0,09	4,50
		Материалы:			
		Щебень толщиной 100мм, м3		0,40	
		Засыпка ГПС, м3		1,10	
		Бетон кл. В15, м3		2,70	
		Бетон подготовка кл В7.5, м3		0,30	

* – смотри ведомость деталей

Ведомость деталей

Поз.	Эскиз
ш1	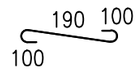

Ведомость расхода стали, кг

Марка элемента	Изделия арматурные					Общий расход
	Арматура класса					
	А-I		А-III		Всего	
	ГОСТ 5781-82*					
	ø6	Итого	ø10	Итого		
Крыльцо Кр-1	13,40	13,40	334,80	334.80	348,20	348,20
Крыльцо Кр-2	4,50	4,50	179,30	179.30	183,80	183,80

						2019 г. Договор No02/1-19П 5.1-5.22		КЖ
						"Строительство жилого поселка Пскемской ГЭС"		
изм.	Nуч.	лист	Nдок.	подпись	дата			
ГИП		Назруллаев				1 этажный коттедж сдвоенный (на 2 семьи). Тип 1 Позиция 5.1-5.22	стадия	лист	листов
Проверил		Колмыков					РП	23	25
Разработ.		Сагдуллаев				Спецификация материалов на крыльцо Кр-1 и Кр-2. Ведомость расхода стали.	ООО"TECA GENERATE" г.Ташкент		

взам.инв.N

подпись и дата

инв.Nподл.

формат А3

План фундаментов
(План выпусков с отм. −0.030)

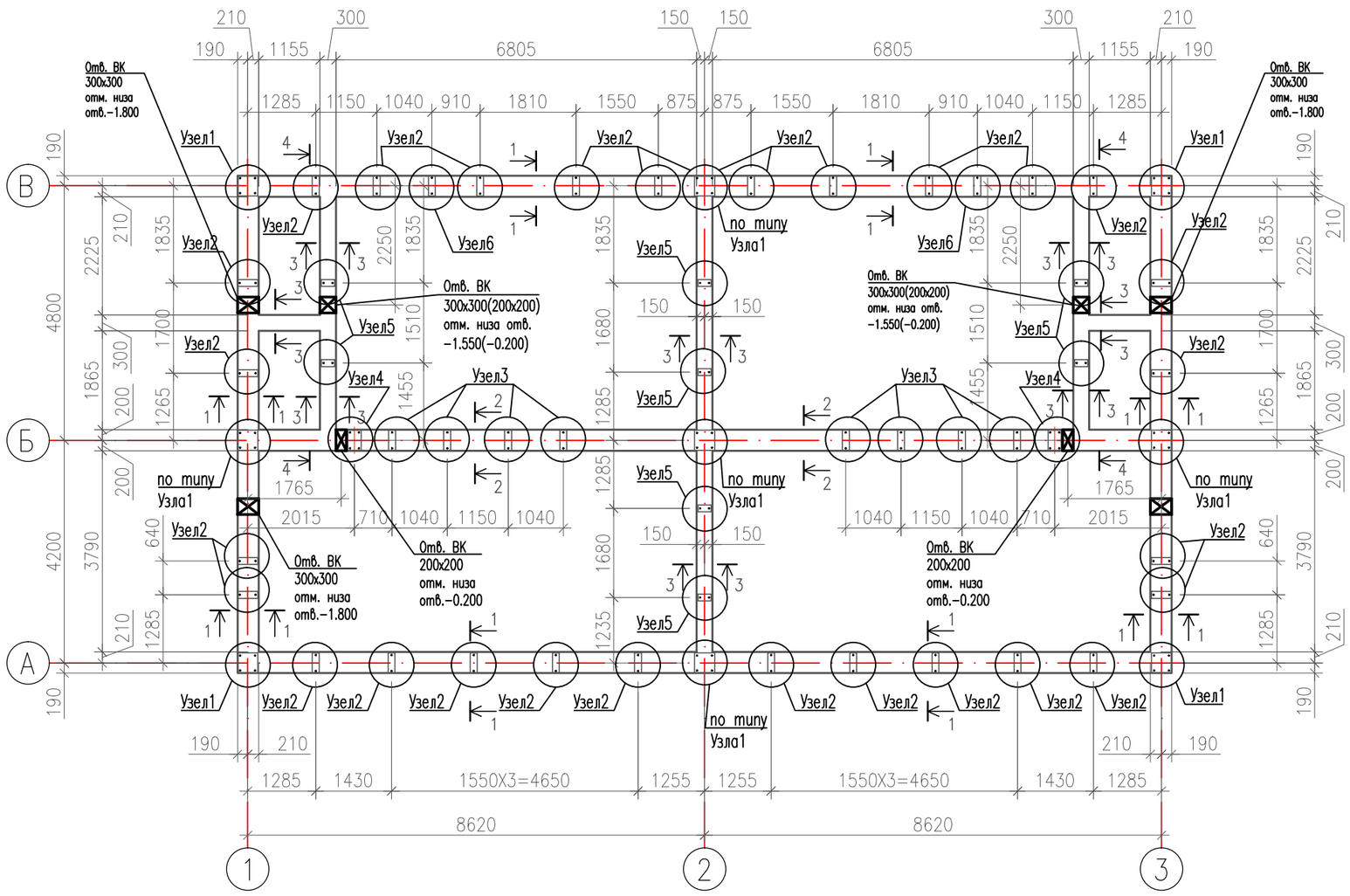

Примечания:

1. За отметку ± 0,000 условно принята отметка чистого пола 1−го этажа, абсолютное значение которой:
   Для позиции 5.1 +1051.65; для позиции 5.12 +1057.05;
   Для позиции 5.2 +1051.65; для позиции 5.13 +1061.55;
   Для позиции 5.3 +1051.35; для позиции 5.14 +1061.95;
   Для позиции 5.4 +1051.35; для позиции 5.15 +1062.50;
   Для позиции 5.5 +1051.55; для позиции 5.16 +1062.80;
   Для позиции 5.6 +1051.65; для позиции 5.17 +1061.65;
   Для позиции 5.7 +1056.80; для позиции 5.18 +1060.15;
   Для позиции 5.8 +1056.60; для позиции 5.19 +1058.65;
   Для позиции 5.9 +1056.45; для позиции 5.20 +1055.10;
   Для позиции 5.10 +1056.45; для позиции 5.21 +1054.15;
   Для позиции 5.11 +1056.60; для позиции 5.22 +1053.15.
2. Фундаменты запроектированы в виде ленты шириной 400мм и 300мм.
3. Из фундаментов устраиваются выпуски в кирпичные стены.
4. Под фундаментами устраивается подготовка из бетона кл. В7,5, толщиной 100мм.
5. Под фундаментной подготовкой устраивается щебеночная подготовка толщиной 100мм.
7. Все наружные поверхности фундаментов, соприкасающиеся с землей, обмазать горячим битумом за 2 раза.
8. Вокруг здания устроить отмостку из асфальта по бетонному основанию, шириной не менее 1,0м.
9. Сечения 1−1...4−4 смотри на листах КЖ−4.

Спецификация элементов на фундаменты

Марка поз	Обозначение	Наименование	Кол. шт	Масса ед.кг	Примечание
Узел1	смотри на листе КЖ−4	Узел 1			
Узел2	смотри на листе КЖ−4	Узел 2			
Узел3	смотри на листе КЖ−4	Узел 3			
Узел4	смотри на листе КЖ−4	Узел 4			
Узел5	смотри на листе КЖ−4	Узел 5			
Узел6	смотри на листе КЖ−5	Узел 6			

изм.	Nуч.	лист	Nдок.	подпись	дата
ГИП		Назруллаев			
Проверил		Колмыков			
Разработ.		Сагдуллаев			

2019 г. Договор No02/1−19П 5.1−5.22 КЖ

"Строительство жилого поселка Пскемской ГЭС"

1 этажный коттедж сдвоенный (на 2 семьи). Тип 1 Позиция 5.1−5.22

стадия	лист	листов
РП	3	25

План фундаментов, план выпусков с отм −0.030

ООО"TECA GENERATE" г.Ташкент

взам.инв.N | подпись и дата | инв.Nподл.

формат А3

Развертка фундамента по оси "1" (по оси "3" зеркально)
(выпуски условно не показаны)

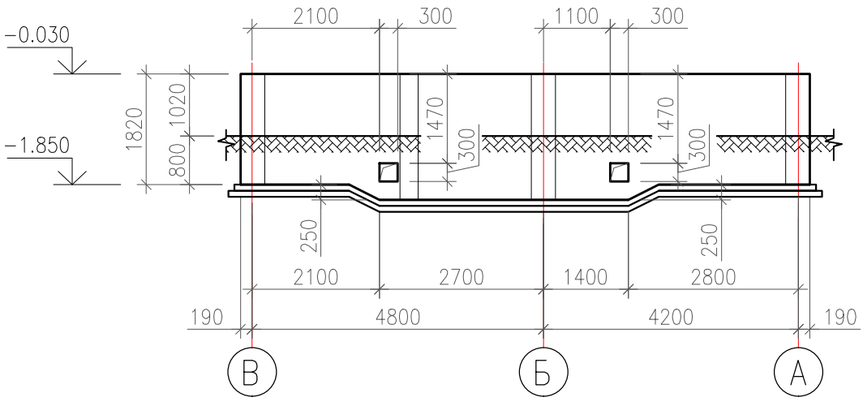

1 – 1

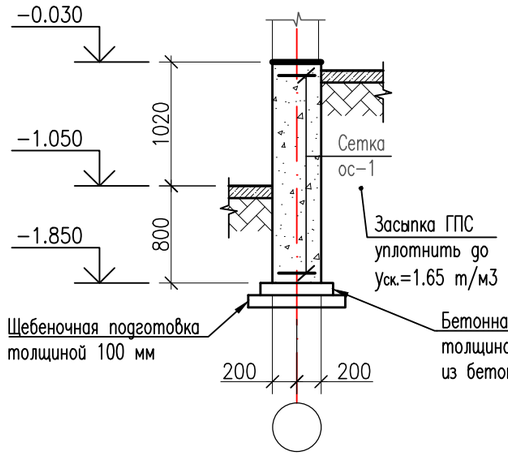

2 – 2

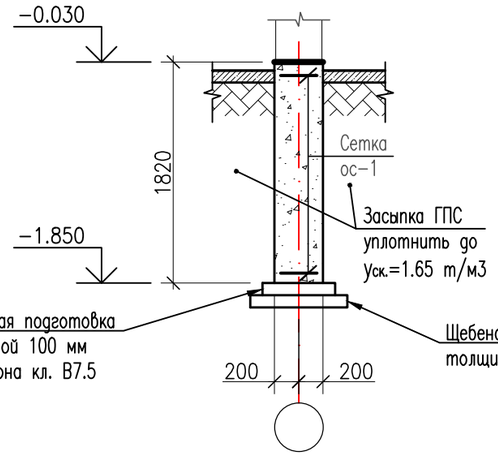

3 – 3

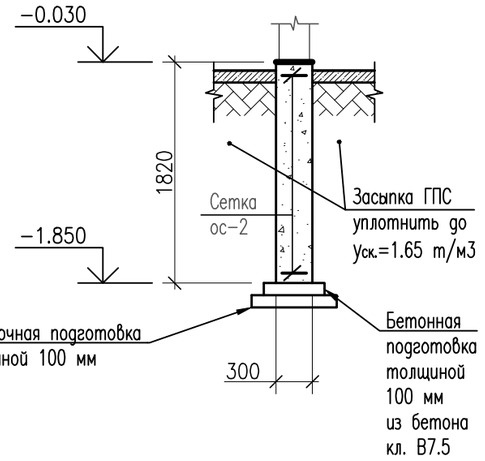

Узел 1

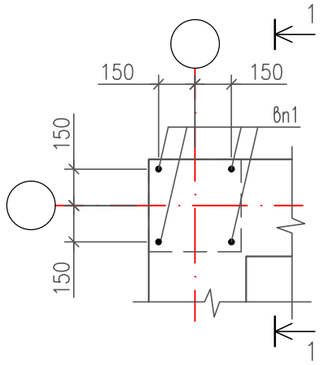

1 – 1

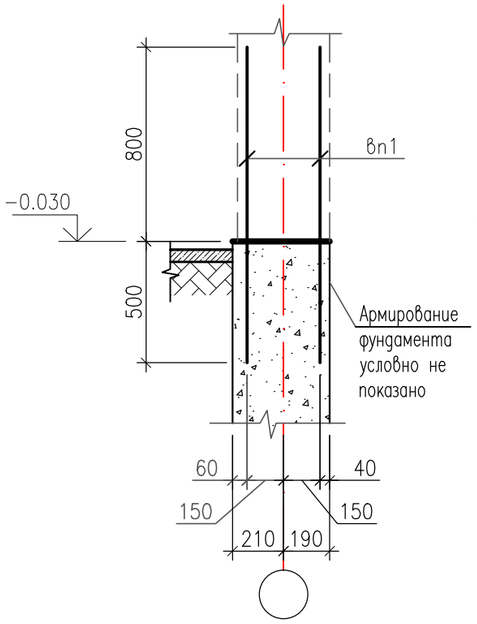

Узел 2

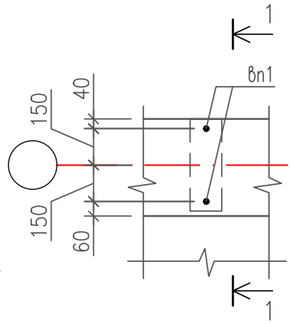

Узел 3

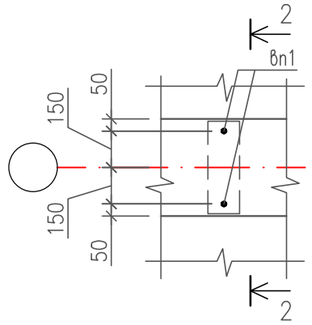

2 – 2

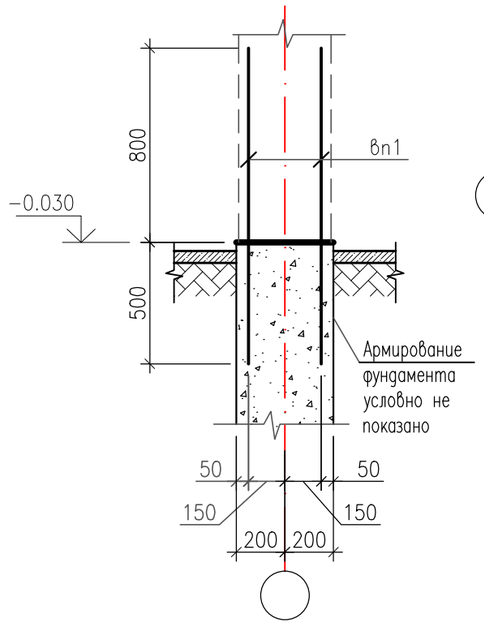

Узел 4

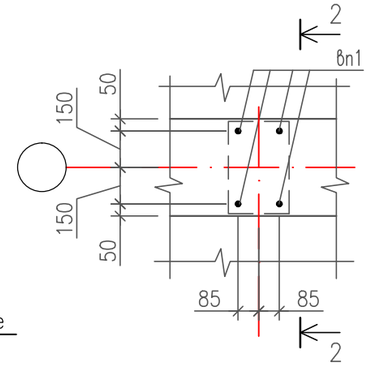

Узел 5

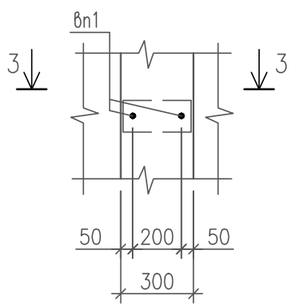

3 – 3

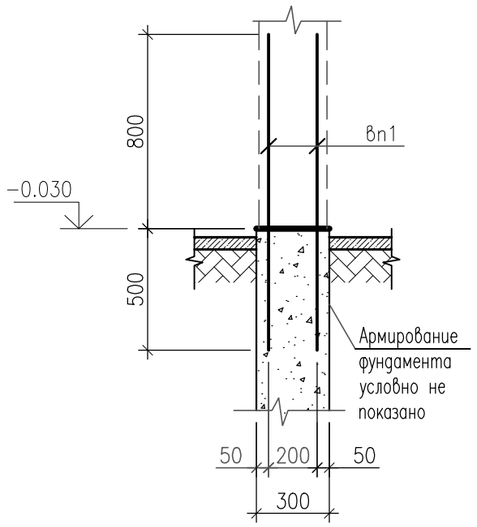

1. Спецификацию расхода материалов смотри на листе КЖ–5.
2. Ведомость расхода материалов смотри на листе КЖ–5.

						2019 г. Договор No02/1–19П 5.1–5.22			КЖ
						"Строительство жилого поселка Пскемской ГЭС"			
изм.	Nуч.	лист	Nдок.	подпись	дата				
ГИП		Назруллаев				1 этажный коттедж сдвоенный (на 2 семьи). Тип 1 Позиция 5.1–5.22	стадия	лист	листов
Проверил		Колмыков					РП	4	25
Разработ.		Сагдуллаев				Развертки фундамента по осям "1", "3". Узлы 1...5	ООО"TECA GENERATE" г.Ташкент		

взам.инв.N | подпись и дата | инв.Nподл.

формат А3

Спецификация материалов на фундамент

Марка поз	Обозначение	Наименование	Кол. шт	Масса ед.кг	Примечание
		Стены фундамента			
		Детали:			
вп1	ГОСТ 5781-82*	ø12 AIII L=1300мм	132	1,17	154,44
вп1	ГОСТ 5781-82*	ø12 AIII L=1400мм	4	1,26	5,04
ос-2	смотри ниже	Сетка ос-1 L=144,0 п.м.	–	1,20	172,80
ос-2	смотри ниже	Сетка ос-2 L=48,0 п.м.	–	0,90	43,20
		Бетон кл. В15, м3		65,00	
		Засыпка ГПС, м3		240,00	
		Обмазка горячим битумом за 2 раза, м2 (1слой, верт.)		259,0	
ос-1		Сетка ос-1	1п.м.	1,20	
1	ГОСТ 5781-82*	ø6 AI L=1000мм	4	0,22	0,88
2	ГОСТ 5781-82*	ø6 AI L=360мм	4	0,08	0,32
ос-2		Сетка ос-2	1п.м.	0,90	
1	ГОСТ 5781-82*	ø6 AI L=1000мм	3	0,22	0,66
2	ГОСТ 5781-82*	ø6 AI L=260мм	4	0,06	0,24

Узел 6

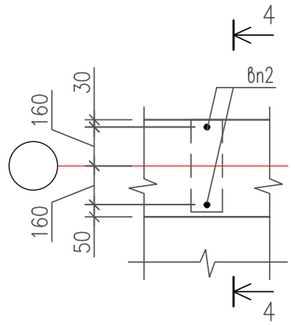

4 – 4

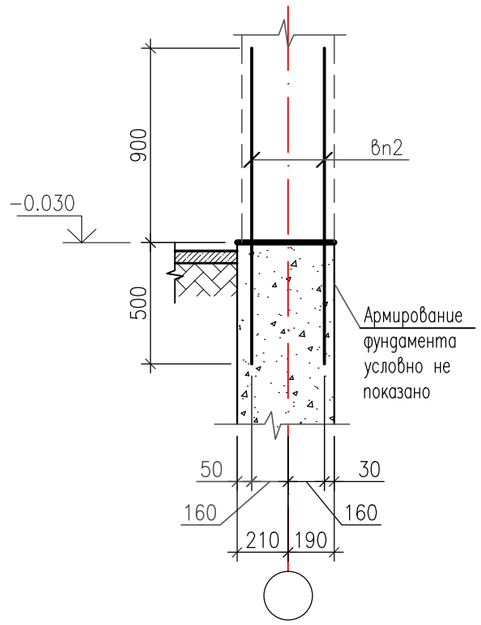

Сетка ос-1

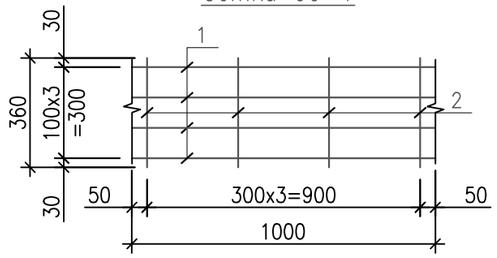

Сетка ос-2

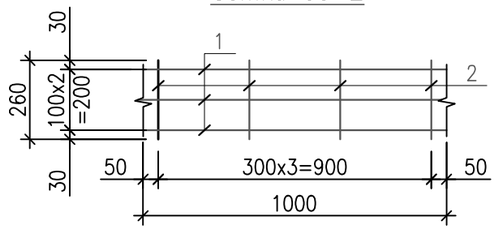

Ведомость расхода стали, кг

Марка элемента	Изделия арматурные					Общий расход
	Арматура класса					
	А-I				Всего	
	ГОСТ 5781-82*					
	ø6	Итого	ø12	Итого		
Фундамент	216,00	216,00	159,48	159,48	375,48	375,48

изм.	Nуч.	лист	Nдок.	подпись	дата
ГИП		Назруллаев			
Проверил		Колмыков			
Разработ.		Сагдуллаев			

2019 г. Договор No02/1-19П 5.1-5.22 КЖ

"Строительство жилого поселка Пскемской ГЭС"

1 этажный коттедж сдвоенный (на 2 семьи). Тип 1 Позиция 5.1-5.22

стадия	лист	листов
РП	5	25

Спецификация материалов. Ведомость расхода стали.

ООО"TECA GENERATE" г.Ташкент

взам.инв.N | подпись и дата | инв.Nподл.

формат А3

План кирпичных стен на отм. −0.030

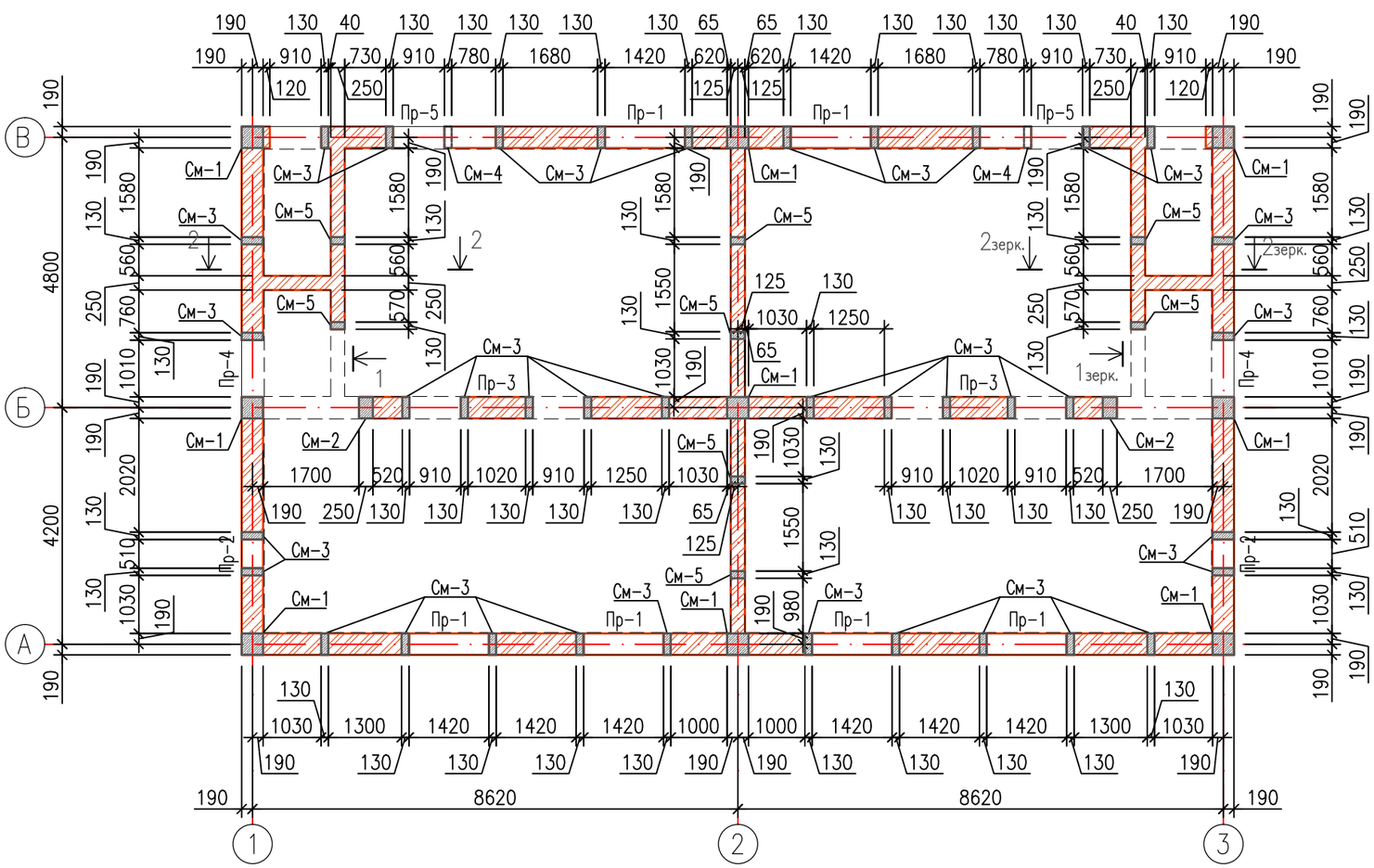

Спецификация элементов на кирпичные стены на отм. −0.030

Марка поз	Обозначение	Наименование	Кол. шт	Масса ед.кг	Примечание
См−1	смотри на листе КЖ−10	монолитный ж/б сердечник См−1	9		
См−2	смотри на листе КЖ−10	монолитный ж/б сердечник См−2	2		
См−3	смотри на листе КЖ−10	монолитный ж/б сердечник См−3	38		
См−4	смотри на листе КЖ−10	монолитный ж/б сердечник См−4	2		
См−5	смотри на листе КЖ−10	монолитный ж/б сердечник См−5	8		
Пр−1	смотри на листе КЖ−11	железобетонная перемычка Пр−1	6		
Пр−2	смотри на листе КЖ−11	железобетонная перемычка Пр−2	2		
Пр−3	смотри на листе КЖ−11	железобетонная перемычка Пр−3	2		
Пр−4	смотри на листе КЖ−11	железобетонная перемычка Пр−4	2		
Пр−5	смотри на листе КЖ−11	железобетонная перемычка Пр−5	2		

Примечания:

1. Кладка стен выполняется из обожженного полнотелого кирпича марки не ниже 75 на смешанных цементных растворах марки не ниже М50.
2. В горизонтальные швы кладки укладывать сетку ос−1 и ос−2 с шагом 675 мм по высоте кладки.
3. Временное сопротивление каменной кладки должно быть Rbt >120кПа (1.2кг/см2). При не возможности получения на площадке строительства значения Rbt, равного или превышающего 120кПа (1.2кг/см2), применение каменной кладки не допускается.
4. Выполнение кирпичной кладки при отрицательных температурах разрешается при условии обязательного включения в раствор добавок, обеспечивающих твердение раствора при отрицательных температурах.

взам.инв.N

подпись и дата

инв.Nподл.

изм.	Nуч.	лист	Nдок.	подпись	дата
ГИП		Назруллаев			
Проверил		Сагдуллаев			
Разработ.		Колмыков			

2019 г. Договор No02/1−19П 5.1−5.22 КЖ

"Строительство жилого поселка Пскемской ГЭС"

1 этажный коттедж сдвоенный (на 2 семьи). Тип 1 Позиция 5.1−5.22

стадия	лист	листов
РП	6	25

План кирпичных стен на отм −0.030.

ООО"TECA GENERATE" г.Ташкент

формат А3

План кирпичных стен на отм. +3.220

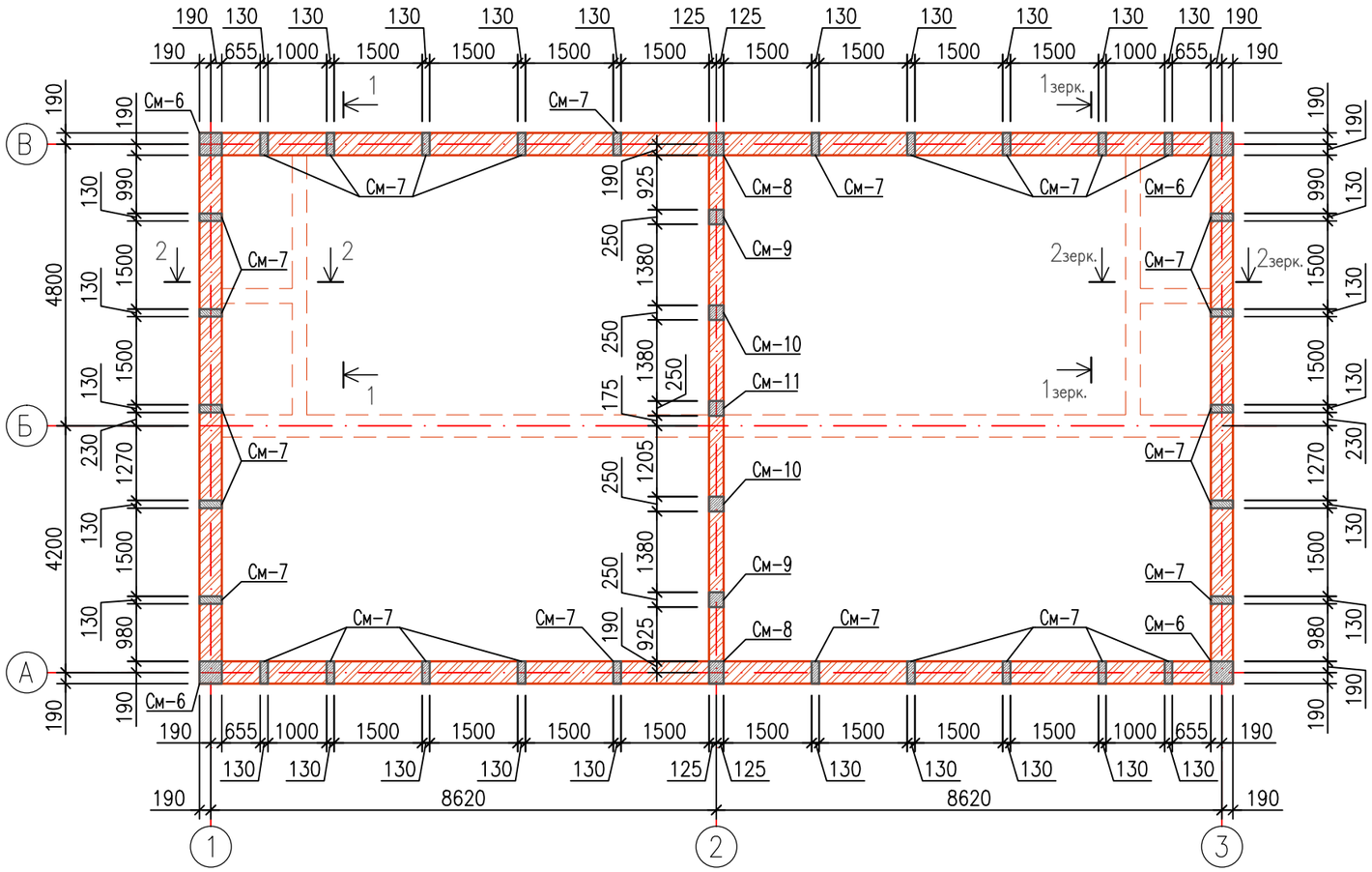

Спецификация элементов на кирпичные стены на отм. +3.220

Марка поз	Обозначение	Наименование	Кол. шт	Масса ед.кг	Примечание
См-6	смотри на листе КЖ-10	монолитный ж/б сердечник См-6	4		
См-7	смотри на листе КЖ-10	монолитный ж/б сердечник См-7	30		
См-8	смотри на листе КЖ-10	монолитный ж/б сердечник См-8	2		
См-9	смотри на листе КЖ-10	монолитный ж/б сердечник См-9	2		
См-10	смотри на листе КЖ-10	монолитный ж/б сердечник См-10	2		
См-11	смотри на листе КЖ-10	монолитный ж/б сердечник См-11	1		

Примечания:

1. Кладка стен выполняется из обожженного полнотелого кирпича марки не ниже 75 на смешанных цементных растворах марки не ниже М50.
2. В горизонтальные швы кладки укладывать сетку ос-1 и ос-2 с шагом 675 мм по высоте кладки.
3. Временное сопротивление каменной кладки должно быть Rbt >120кПа (1.2кг/см2). При не возможности получения на площадке строительства значения Rbt, равного или превышающего 120кПа (1.2кг/см2), применение каменной кладки не допускается.
4. Выполнение кирпичной кладки при отрицательных температурах разрешается при условии обязательного включения в раствор добавок, обеспечивающих твердение раствора при отрицательных температурах.

взам.инв.N

подпись и дата

инв.Nподл.

изм.	Nуч.	лист	Nдок.	подпись	дата
ГИП		Назруллаев			
Проверил		Сагдуллаев			
Разработ.		Колмыков			

2019 г. Договор No02/1-19П 5.1-5.22 КЖ

"Строительство жилого поселка Пскемской ГЭС"

1 этажный коттедж сдвоенный (на 2 семьи). Тип 1 Позиция 5.1-5.22

стадия	лист	листов
РП	7	25

План кирпичных стен на отм +3.220

ООО"TECA GENERATE" г.Ташкент

формат А3

Развертка кирпичных стен по оси "1" (по оси "3" зерк.)

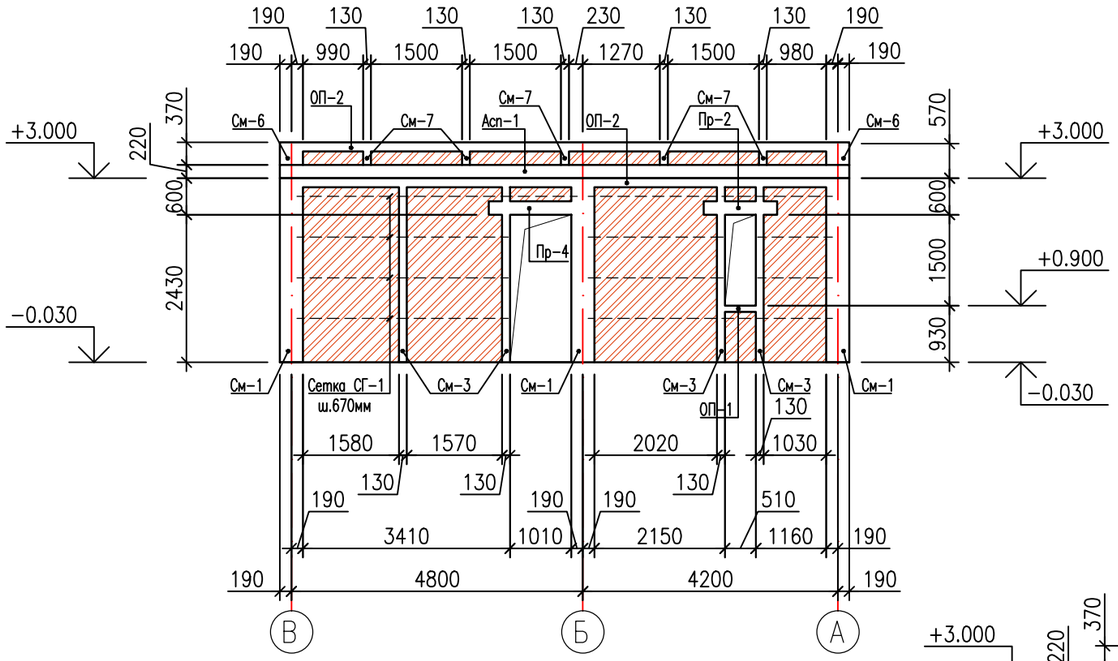

Разрез 1-1 (1зерк.-1зерк.)

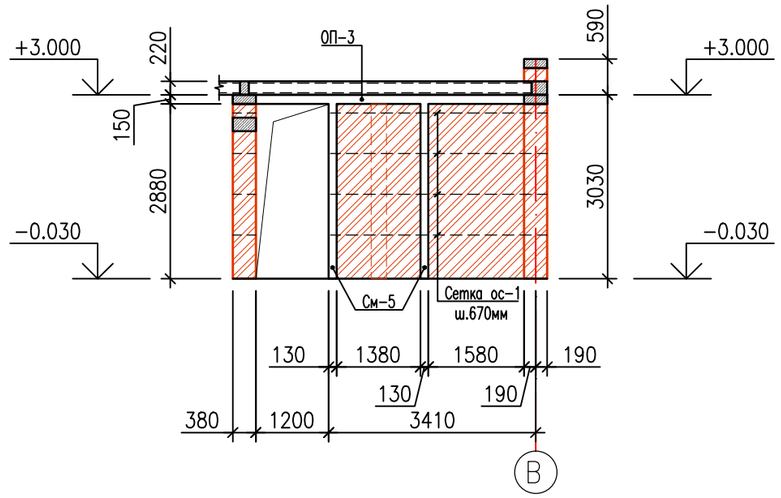

Разрез 2-2 (2зерк.-2зерк.)

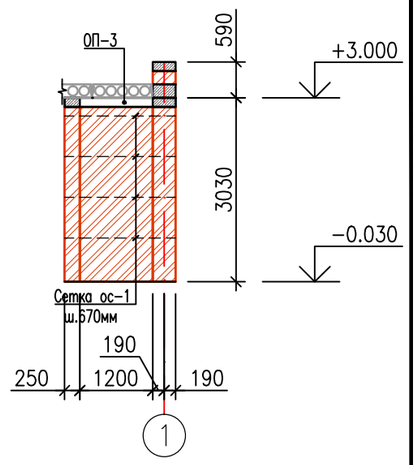

Развертка кирпичных стен по оси "А"

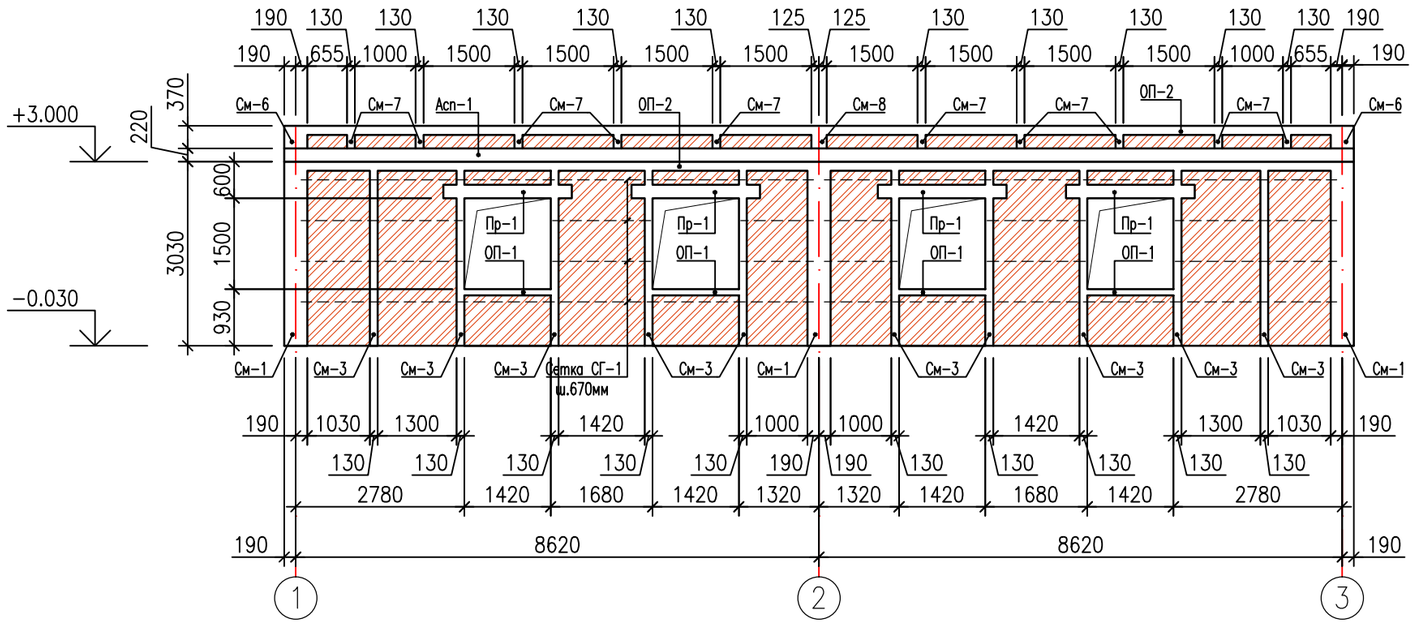

Развертка кирпичных стен по оси "2"

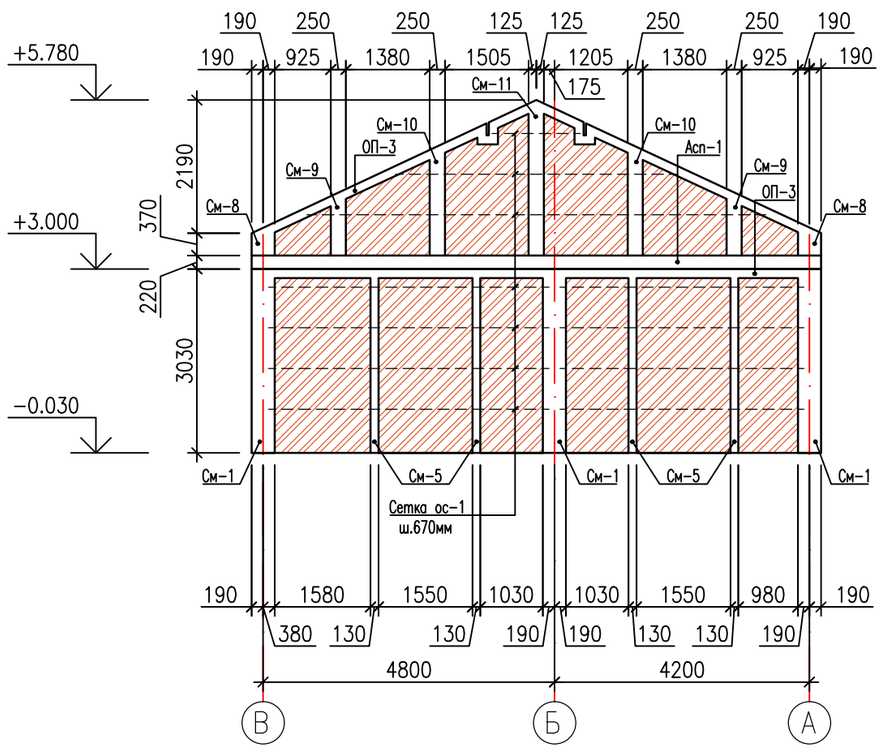

1. Общие примечания по устройству кирпичной кладки смотри на листе КЖ-6.
2. Спецификацию материалов смотри на листах КЖ-12, КЖ-13.

						2019 г.	Договор No02/1-19П 5.1-5.22		КЖ
						"Строительство жилого поселка Пскемской ГЭС"			
изм.	Nуч.	лист	Nдок.	подпись	дата				
ГИП		Назруллаев				1 этажный коттедж сдвоенный (на 2 семьи). Тип 1 Позиция 5.1-5.22	стадия	лист	листов
Проверил		Сагдуллаев					РП	8	25
Разработ.		Колмыков				Развертка кирпичных стен по оси "1", "2", "3", "А". Разрезы 1-1 и 2-2.	ООО"TECA GENERATE" г.Ташкент		

взам.инв.N | подпись и дата | инв.Nподл.

формат А3

Развертка кирпичных стен по оси "Б"
(парапет условно не показан)

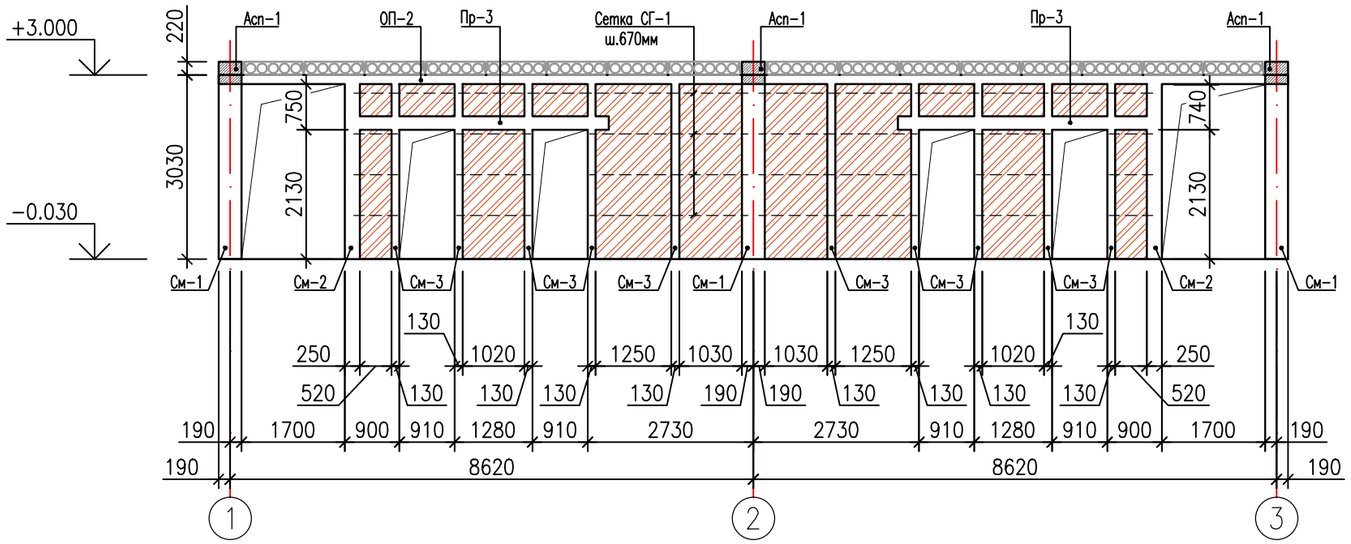

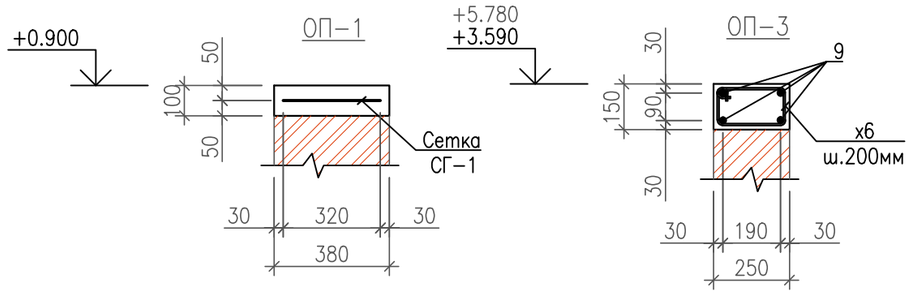

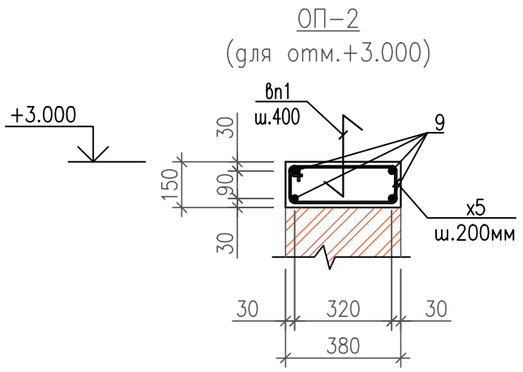

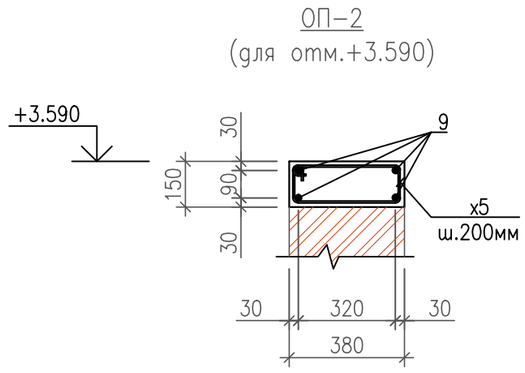

Развертка кирпичных стен по оси "В"

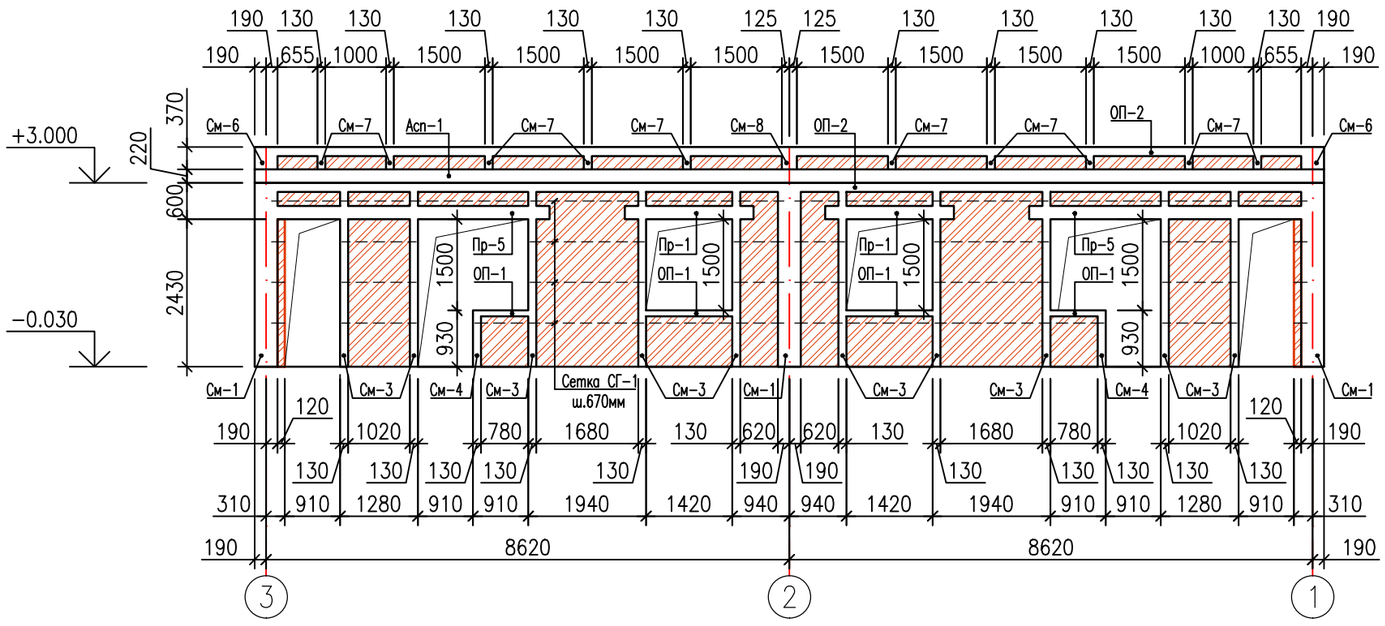

1. Общие примечания по устройству кирпичной кладки смотри на листе КЖ-6.
2. Спецификацию материалов смотри на листах КЖ-12, КЖ-13.

Сетка ос-1

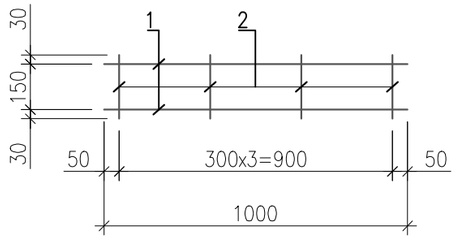

						2019 г.	Договор No02/1-19П 5.1-5.22		КЖ
						"Строительство жилого поселка Пскемской ГЭС"			
изм.	Nуч.	лист	Nдок.	подпись	дата				
ГИП		Назруллаев				1 этажный коттедж сдвоенный (на 2 семьи). Тип 1 Позиция 5.1-5.22	стадия	лист	листов
Проверил		Сагдуллаев					РП	9	25
Разработ.		Колмыков				Развертка кирпичных стен по оси "Б", "В". ОП-1, ОП-2, ОП-3, Сетка ос-1.	ООО"TECA GENERATE" г.Ташкент		

взам.инв.N | подпись и дата | инв.Nподл.

формат А3