План здания
М 1:100

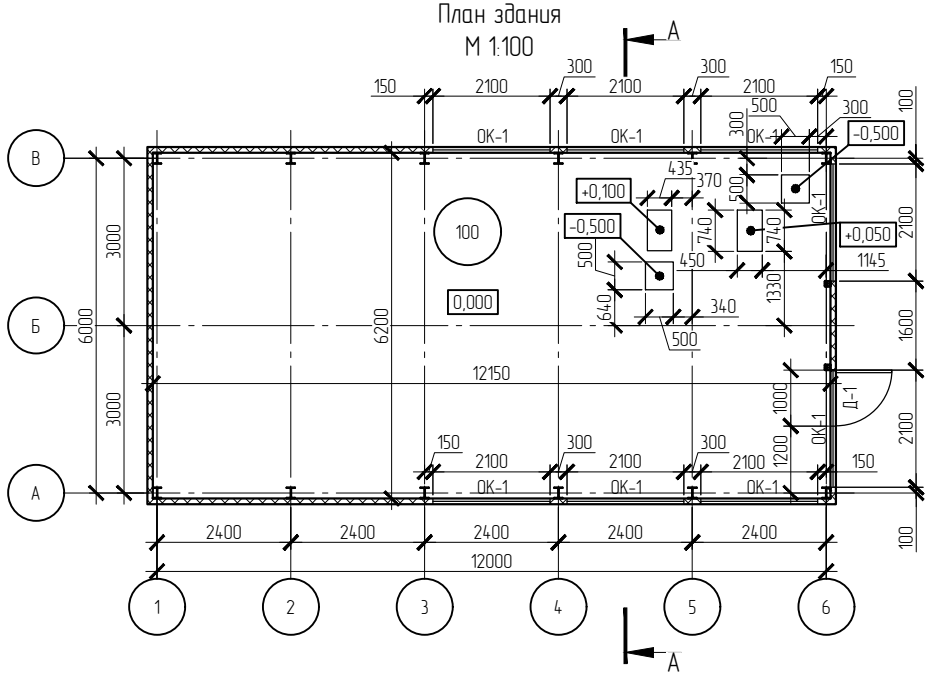
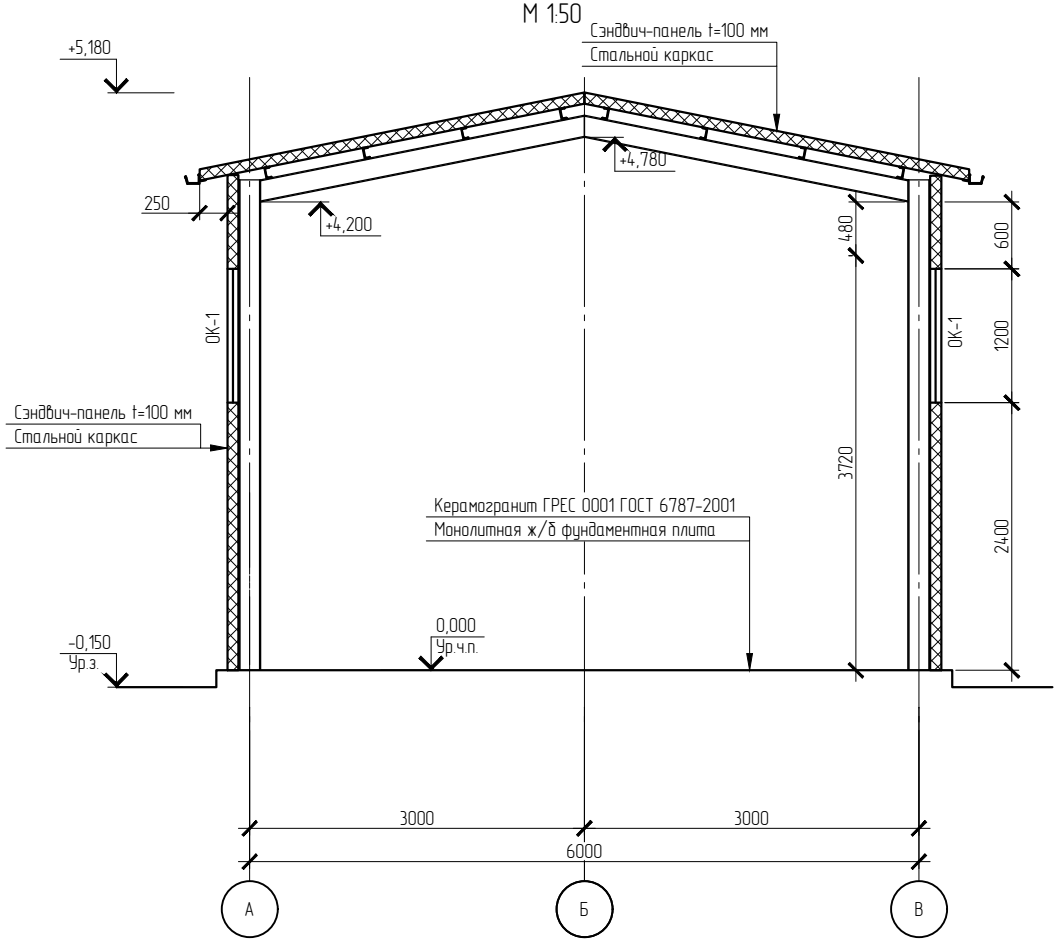
А-А
М 1:50