ТИПОВОЙ ПРОЕКТ

902-2-331

ПЕСКОЛОВКИ

С КРУГОВЫМ ДВИЖЕНИЕМ СТОЧНЫХ ВОД

ПРОИЗВОДИТЕЛЬНОСТЬЮ

1400-64000 $м^3$/сут

Альбом 2

Технологическая и строительная части

Тип I. Q = 1400–2700 $м^3$/сут

16299-02

ЦЕНА 1-20

ЦЕНТРАЛЬНЫЙ ИНСТИТУТ ТИПОВОГО ПРОЕКТИРОВАНИЯ
ГОССТРОЯ СССР

Москва, Л-445, Смольная ул., 22

Сдано в печать 1978 г.
Заказ № 10734 Тираж 600 экз.

ТИПОВОЙ ПРОЕКТ

902-2-331

ПЕСКОЛОВКИ С КРУГОВЫМ ДВИЖЕНИЕМ СТОЧНЫХ ВОД ПРОИЗВОДИТЕЛЬНОСТЬЮ 1400–64000 м³/сут.

Альбом 2.

Тип I Q = 1400–2700 м³/сут.

СОСТАВ ПРОЕКТА:

Альбом 1. Пояснительная записка.
Альбом 2. Технологическая и строительная части.
Альбом 3. Изделия.
Альбом 4. Заказные спецификации.
Альбом 5. Сметы (типы I÷IV).

Разработан институтом „Союзводоканалпроект"

Главный инженер института Самохин
Главный инженер проекта Николаева

Утвержден протоколом Технического совета института „Союзводоканалпроект" от 12 марта 1979 г. N÷13
Введён в действие В/о „Союзводоканалниипроект" с 20 сентября 1979 г
Приказ №187 от 12 сентября 1979 г

Содержание альбома

Наименование	Обозначение чертежа	Стр. альбома
Титульный лист		1
Содержание альбома.		2
Общие данные.	НК - 1	3
План.	НК - 2	4
Разрезы 1-1, 2-2.	НК - 3	5
Монолитный вариант. Общие данные.	КЖ - 1	6
Сборный вариант. Общие данные.	КЖ - 2	7
Монолитный вариант. Общий чертеж. План. Разрезы. Спецификация.	КЖ - 3	8
Монолитный вариант. Опалубочный чертеж песколовок.	КЖ - 4	9
Монолитный вариант. Арматурный чертеж песколовок.	КЖ - 5	10
Сборный вариант. Монтажный чертеж.	КЖ - 6	11
Сборный вариант. Монтажный чертеж. Узлы.	КЖ - 7	12
Сборный вариант. Монолитный участок Ум-1 т/н.	КЖ - 8	13
Детали крепления разделительного щита, мостиков, ограждений.	КЖ - 9	14
Лотки. Опалубочный чертеж. План, разрезы Спецификация.	КЖ - 10	15
Лотки. Армирование стен. План, сечения 1-1 ÷ 4-4.	КЖ - 11	16
Лотки. Армирование днища. Сечения 5-5 ÷ 7-7.	КЖ - 12	17
Камера переключения. Общий чертеж. Спецификация.	КЖ - 13	18

Альбом 2. Тип I.

Типовой проект 902-2-

Ведомость основных комплектов

Обозначение	Наименование	Примечание
902-2- НК	Технологическая часть	
902-2- КЖ	Конструкции железобетонные	

Ведомость чертежей основного комплекта НК

Формат	Лист	Наименование	Примечание
22г	1	Общие данные	
22г	2	План	
22г	3	Разрезы 1-1, 2-2	

Ведомость примененных и ссылочных документов

Обозначение	Наименование	Примечание
серия 3.901-8	Затворы щитовые для прямоу-	
выпуск 2	гольных открытых лотков	
Серия 3.901-13	Колонки управления задвижка -	
выпуск 5	ми Ду 100-1200мм с ручным и элек-	
	трическим приводом	
Серия 4.902-7	Гидроэлеваторы для удаления	
(dс 30, dр 55)	осадка из водоприёмных камер	
	песколовок и нефтеловушек	

Сводная спецификация

№№ поз	Обозначение	Наименование	Ед изм	Кол	Примечание
		Наружные сети			
1	Серия 3.901-8 вып. 2	Затвор 200 х 450	шт	4	25 кг
2	Серия 3.901-13 вып. 5	Колонка управления задвижкой Ду 150	шт	2	70 кг
3	Серия 3.901-13 вып. 5	Колонка управления задвижкой Ду 100	шт	3	70 кг
4	30ч 47бр	Задвижка Ду 150 Ру 10	шт	2	74,5 кг
5	30ч 47бр	Задвижка Ду 100 Ру 10	шт	3	46,5 кг
6	ГОСТ 10704-76	Труба 159 х 4,5	м	12	17,15 кг
7	ГОСТ 10704-76	Труба 114 х 4,5	м	12	12,15 кг
8	ГОСТ 1255-67 *	Фланец 150-10	шт	4	6,62 кг
9	ГОСТ 1255-67 *	Фланец 100-10	шт	6	3,81 кг
10	ГОСТ 7798-70 *	Болт М20х80.58	шт	32	0,268 кг
11	ГОСТ 7798-70 *	Болт М16 х 70.58	шт	48	0,145 кг
12	ГОСТ 5915-70 *	Гайка М20.5	шт	32	0,062 кг
13	ГОСТ 5915-70 *	Гайка М16.5	шт	48	0,033 кг
14	ГОСТ 7338-77	Резина-пластина 3МБ-А-М	м²	0,5	2,25 кг
		Внутренние сети			
15	Серия 4.902-7	Гидроэлеватор dс 30 dр 55	шт	2	65,0 кг
16	15ч 8рг	Вентиль муфтовый Ду 25	шт	2	1,75 кг
17	ГОСТ 10704-76	Труба 30х2	м	1,5	1,38 кг
18	ГОСТ 10704-76	Труба 57х3	м	5,0	4,0 кг
19	ГОСТ 10704-76	Труба 114х4,5	м	2,0	12,15 кг
20	ГОСТ 10704-76	Труба 159 х 4,5	м	2,0	17,15 кг
21	ГОСТ 17375-77	Отвод 90°150 с 32	шт	2	6,1 кг
22	ГОСТ 17375-77	Отвод 90°100 с 50	шт	2	3,0 кг
23	ГОСТ 1255-67 *	Фланец 150-10	шт	6	6,62 кг
24	ГОСТ 1255-67 *	Фланец 100-10	шт	6	3,81 кг
25	ГОСТ 1255-67 *	Фланец 50-10	шт	2	2,06 кг
26	ГОСТ 12836-67 *	Заглушка 50-10	шт	2	1,55 кг
27	ГОСТ 7798-70 *	Болт М16 х 70.58	шт	56	0,145 кг
28	ГОСТ 7798-70 *	Болт М20 х 80.58	шт	48	0,268 кг
29	ГОСТ 5915-70 *	Гайка М16.5	шт	56	0,033 кг
30	ГОСТ 5915-70 *	Гайка М20.5	шт	48	0,068 кг
31	ГОСТ 7338-77	Резина-пластина 3МБ-А-М	м²	0,5	2,25 кг
		Масса указана одной единицы			

Типовой проект разработан в соответствии с действующими нормами и правилами и предусматривает мероприятия, обеспечивающие взрывобезопасность и пожаробезопасность сооружения при соблюдении установленных правил его эксплуатации

Главный инженер проекта Нина Николаева

Инв. № подл. | Подп. и дата

Изм.	Лист	N докум.	Подпись	Дата
Разраб.		Малышева		
Пров.		Боровская		
Рук. бр.		Зазова		
Гл. инж. пр.		Николаева		
Н. контр.		Мирончик		
Нач. отд.		Кравин		

ТП 902-2-331 НК

Песколовки с круговым движением сточных вод Q = 1400 - 64000 м³/сут

Лит	Лист	Листов
Р	1	3

Общие данные

Госстрой СССР СОЮЗВОДОКАНАЛПРОЕКТ г. Москва

16299-02 4

Типовой проект 902-2

ПЛАН

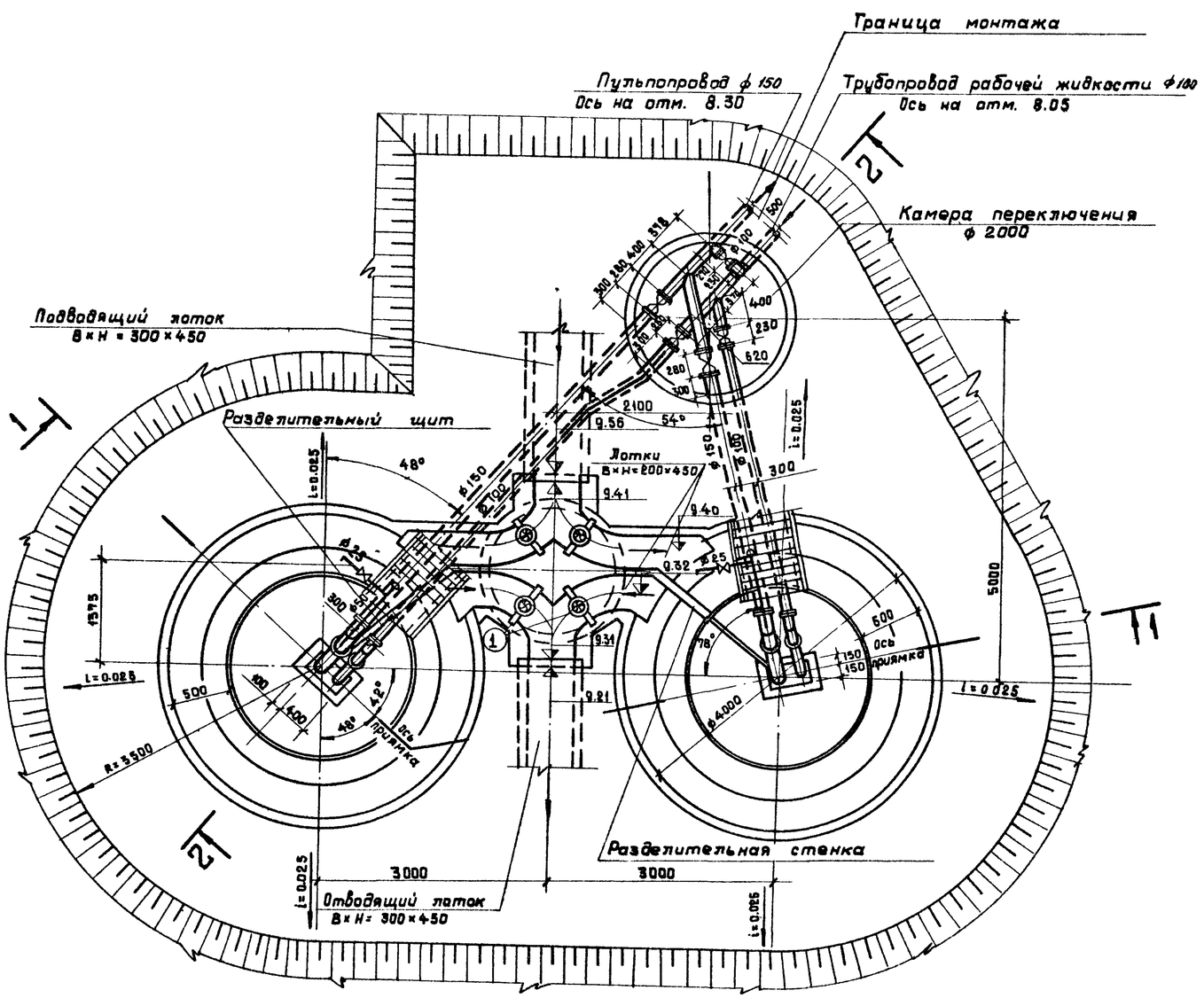

Примечание.

Перекрытия камер переключения и распределения и лотков условно не показаны.

Спецификация оборудования и материалов

Марка	Обозначение	Наименование	Кол.	Примечание
		Наружные сети		
1	Серия 3.901-8 вып.2	Затвор 200×450 шт.	4	25 кг
2	Серия 3.901-13 вып.5	Колонка управления задвижкой Ду 150 шт.	2	70 кг
3	Серия 3.901-13 вып.5	Колонка управления задвижкой Ду 100 шт.	3	70 кг
4	30ч 47бр	Задвижка Ду 150; Ру10 шт.	2	74,50 кг
5	30ч 47бр	Задвижка Ду 100; Ру10 шт.	3	46,50 кг
6	ГОСТ 10704-76	Труба 159×4,5 м	12	17.15 кг
7	ГОСТ 10704-76	Труба 114×4.5 м	12	12.15 кг
8	ГОСТ 1255-67*	Фланец 150-10 шт.	4	6.62 кг
9	ГОСТ 1255-67*	Фланец 100-10 шт.	6	3.81 кг
10	ГОСТ 7798-70*	Болт М20×80.58 шт.	32	0.268 кг
11	ГОСТ 7798-70*	Болт М16×70.58 шт.	48	0.145 кг
12	ГОСТ 5915-70*	Гайка М20.5 шт.	32	0.062 кг
13	ГОСТ 5915-70*	Гайка М16.5 шт.	48	0.033 кг
14	ГОСТ 7338-77	Резина-пластина 3МБ-АМ м²	0,5	2.25 кг
		Внутренние сети		
15	Серия 4 902-7 (dc 30, dp55)	Гидроэлеватор шт.	2	65.0 кг
16	15Ч8р2	Вентиль муфтовый Ду25 шт.	2	1.75 кг
17	ГОСТ 10704-76	Труба 30×2 м	1.5	1.38 кг
18	ГОСТ 10704-76	Труба 57×3 м	5.0	4.0 кг
19	ГОСТ 10704-76	Труба 114×4,5 м	2.0	12,15 кг
20	ГОСТ 10704-76	Труба 159×4,5 м	2.0	17.15 кг
21	ГОСТ 17375-77	Отвод 90° 150С 32 шт.	2	6.1 кг
22	ГОСТ 17375-77	Отвод 90° 100С 50 шт.	2	3.0 кг
23	ГОСТ 1255-67*	Фланец 150-10 шт.	6	6.62 кг
24	ГОСТ 1255-67*	Фланец 100-10 шт.	6	3.81 кг
25	ГОСТ 1255-67*	Фланец 50-10 шт.	2	2.06 кг
26	ГОСТ 12836-67*	Заглушка 50-10 шт.	2	1.65 кг
27	ГОСТ 7798-70*	Болт М16×70.58 шт.	56	0.145 кг
28	ГОСТ 7798-70*	Болт М20×80.58 шт.	48	0.268 кг
29	ГОСТ 5915-70*	Гайка М16.5 шт.	56	0.033 кг
30	ГОСТ 5915-70*	Гайка М20.5 шт.	48	0.068 кг
31	ГОСТ 7338-77	Резина-пластина 3МБ-АМ м²	0.5	2.25 кг
		Масса указана одной единицы		

Изм.	Лист	N докум.	Подпись	Дата
Разраб.		Малышева		
Провер.		Боровская		
Рук. Бр.		Зазова		
Гл. инж. пр.		Николаева		
Н. контр.		Мурончик		
Нач. отд.		Купьин		

ТП 902-2-331 -НК

Песколовки с круговым движением сточных вод Q= 1400-64000 м³/сут.

Лит.	Лист	Листов
Р	2	

План

Госстрой СССР
СОЮЗВОДОКАНАЛПРОЕКТ
г. Москва

Типовой проект 902-2- Альбом 2. Тип I.

РАЗРЕЗ 1-1

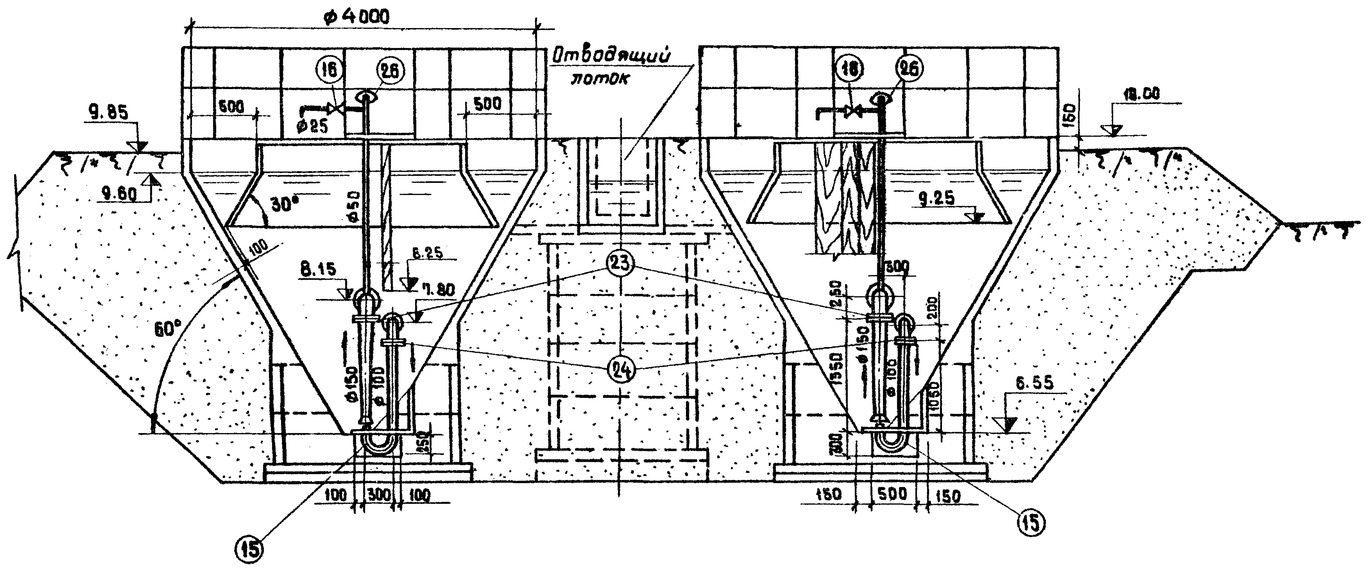

РАЗРЕЗ 2-2

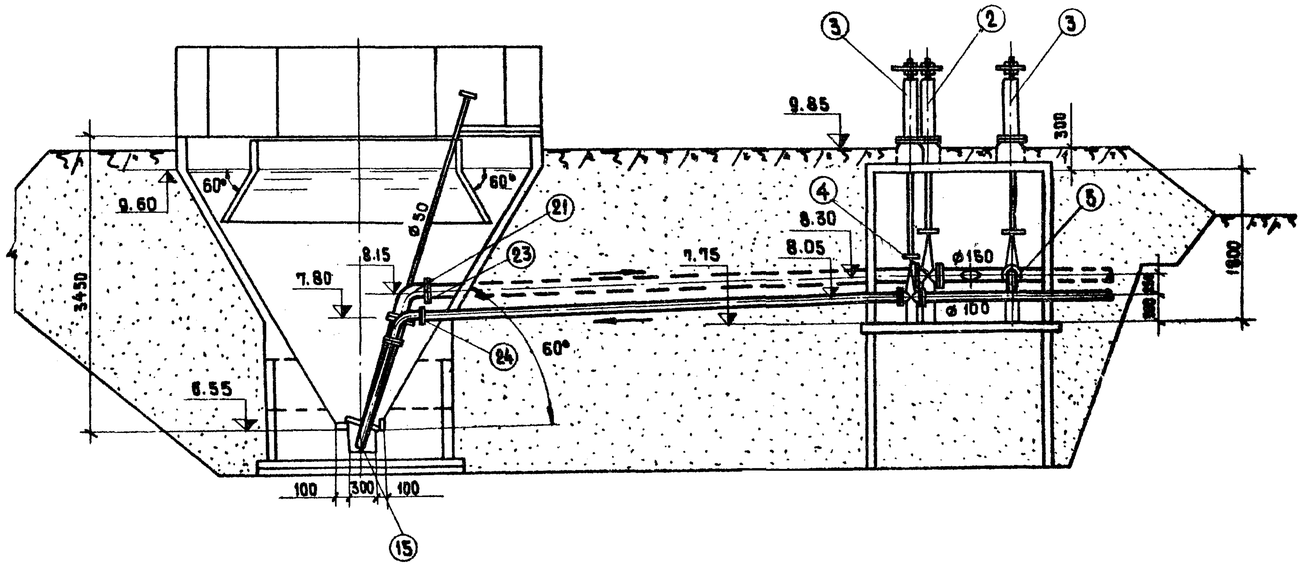

Примечания.

1. Данный лист см. совместно с листом НК-2.
2. За условную отметку 10.00 принята абсолютная отметка.
3. Данный чертеж выполнен при высоте насыпи 1 м.
4. Монтаж технологического оборудования и трубопроводов аналогичен и для варианта выполнения песколовок из сборного железобетона.

Согласовано: Гольдина, Смирнов

Инв. N 8 | Инв. N 16 | Подпись и дата | Взам. инв. N

Шн. Лист	N б. кум.	Подпись	Дата	ТП 902-2-331 -НК	
Разраб.	Матышева			Песколовки с круговым движением сточных вод Q=14.00 - 64.000	
Провер.	Боровская			Лит. Р	Лист 3 / Листов
Рук. бриг.	Зазова				
Гл. инж. пр.	Николаева			Разрезы 1-1, 2-2.	Госстрой СССР СОЮЗВОДОКАНАЛПРОЕКТ г. Москва
Н. контр.	Мирончик				
Нач. отд.	Кутьин		11.91		

16299-02 6

Альбом 2 Тип I

Типовый проект 902-2-

Ведомость основных комплектов

Обозначение	Наименование	Примечан
ТП 902-2- НК	Технологическая часть	
ТП 902-2- КЖ	Конструкции железобетонные	

Ведомость примененных и ссылочных документов

Обозначение	Наименование	Примечание
Серия 3.900-3 выпуск 7	Сборные железобетонные конструкции емкостных сооружений для водоснабжения и канализации	
Серия 3.901-5	Сальники набивные Ду=150 ÷ 1400 мм для пропуска труб через стены.	
КЖИ-С1	Бункер песколовки. Арматурные сетки С1.	
КЖИ-ЗДИ1	Бункер песколовки. Изделие закладное ЗДИ1.	
КЖИ-ЗДИ2	Бункер песколовки. Изделие закладное ЗДИ2.	
КЖИ-ЗДИ3; ЗДИ4	Бункер песколовки. Изделие закладное ЗДИ3; ЗДИ4.	
КЖИ-ЦК1; ЦК2-СБ	Центральное кольцо ЦК1, ЦК2.	*
КЖИ-ЦК-ЗДИ5; 6	Изделие закладное ЗДИ5; ЗДИ6.	*
КЖИ-ЦКМ1; ЦКМ2-СБ	Центральное металлическое кольцо ЦКМ1; ЦКМ2.	**
КЖИ-ОГ1	Ограждение металлическое ОГ1.	
КЖИ-ОГ2	— " — " — ОГ2.	
КЖИ-ДЩ1	Деревянный щит ДЩ1.	
КЖИ-ДЩ2; 3; 3а	Деревянные щиты ДЩ2, 3, 3а.	
КЖИ-РЩ1	Разделительный щит РЩ1.	
КЖИ-С1	Лотки Сетка арматурная С1.	
КЖИ-С2	— " — " — С2.	
КЖИ-С3	— " — " — С3.	
КЖИ-ЗД1	Камера переключения. Изделие закладное ЗД1.	
КЖИ-КУП1-20-1а-СБ	Камера переключения. Плита перекрытия КУП1-20-1а	
КЖИ-КЦ-20-9а	Камера переключения. Кольцо стеновое КЦ20-9а.	

Согласовано:

Инв. № подл. | Подпись и дата

Настоящий проект разработан в соответствии с действующими нормами и правилами и предусматривает мероприятия, обеспечивающие взрывную, взрывопожарную и пожарную безопасность при эксплуатации сооружения.

Главный инженер проекта /Золотаревский/

Ведомость чертежей основного комплекта „КЖ"

	Лист	Наименование	Примечание
22г	1	Монолитный вариант. Общие данные.	
-"-	3	Монолитный вариант. Общий чертеж. План, разрезы, спецификация.	
-"-	4	Монолитный вариант. Опалубочный чертеж песколовки.	
-"-	5	Монолитный вариант. Армирование песколовки.	
-"-	9	Детали крепления разделительного щита, мостиков, ограждения.	
-"-	10	Лотки. Опалубочный чертеж. План, разрезы, спецификация	
-"-	11	Лотки. Армирование стен. План, сечения 1-1 ÷ 4÷4.	
-"-	12	Лотки. Армирование днища. План, сечения 5-5 ÷ 7-7. Ведомость стержней.	
-"-	13	Камера переключения. Общий чертеж. Спецификация.	

Сводная спецификация бетонных, железобетонных и прочих изделий (Узел из 2х песколовок)

Марка	Обозначение	Наименование	К-во	Примеч масса 1шт
Сборные железобетонные элементы.				
КЦ20-6	Серия 3.900-3 вып. 7	Кольцо стеновое КЦ-20-6	4	0,980т
КЦ-20-9а	-"- - "- КЖИ-КЦ20-20-9а-СБ	— " — КЦ-20-9а	1	1,470т
КЦ-20-9	Серия 3.900-3 вып. 7	— " — КЦ-20-9	1	1,470т
КЦ15-6	— " —	— " — КЦ-15-6	2	0,670т
КЦ10-9	— " —	— " — КЦ-10-9	1	0,610т
КЦ10-7	— " —	— " — КЦ-10-6	3	0,400т
КЦ7-3	— " —	— " — КЦ-7-3	1	0,130т
КУП1-20-1а	— " — КЖИ-КУП1-20-1а-СБ	Плита перекрытия КУП1-20-1а	1	1,230т
КУД20	Серия 3.900-3 вып. 7	Плита днища КУД20	3	1,470т
КУД15	— " —	— " — " — КУД15	1	0,940т
КУД10	— " —	— " — " — КУД10	2	0,440т
КУ01	— " —	Кольцо опорное КУ01	1	0,050т
ЦК1	КЖИ-ЦК1, ЦК2-СБ	Центральное кольцо ЦК1	1*	1,180т
ЦК2	— " —	— " — " — ЦК2	1*	1,180т
Монолитные железобетонные конструкции				
	КЖ-4,5	Бункер песколовки	2	6,10м³
	КЖ-10÷12	Лотки	—	1,41м³
Стальные изделия				
	Серия 3.901-5	Сальник для тр. Ду=100 Ск=200	5	0,006т
	— " —	— " — Ду=150 Ск=300	5	0,016т

Продолжение сводной спецификации

Марка	Обозначение	Наименование		К-во	Примеч масса 1шт.
ЦКМ1	КЖИ-ЦКМ1; ЦКМ2	Центральное кольцо ЦКМ1		1**	0,239т
ЦКМ2	— " —	— " — " — ЦКМ2		1**	0,239т
С1	КЖИ-С1	Бункер песколовки. Арматурные сетки.	С1	2	0,006т
С1	КЖИ-С1	Лотки. Арматурные сетки.	С1	1	0,009т
С2	КЖИ-С2		С2	1	0,021т
С3	КЖИ-С3		С3	1	0,003т
ЗДИ1	КЖИ-ЗДИ1	Бункер песколовки. Изделия закладные.	ЗДИ1	28	1,40кг
ЗДИ2	КЖИ-ЗДИ2		ЗДИ2	4* 12**	3,40кг
ЗДИ3	КЖИ-ЗДИ3; ЗДИ4		ЗДИ3	4	0,90кг
ЗД1	КЖИ-ЗД1	Камера переключения. Изделие закладное ЗД-1		5	4,50кг
ЗДИ5	КЖИ-ЦК-ЗДИ5;6	Центральное кольцо. Изделия закладные.	ЗДИ5	4*	0,50кг
ЗДИ6	— " —		ЗДИ6	4*	2,00кг
М14-150	Серия 3.400-7 вып. 1		М14-150	6*	0,90кг
ОГ1	КЖИ-ОГ1	Ограждение ОГ-1		14	16,8кг
ОГ2	КЖИ-ОГ2	— " — ОГ-2		4	10,7кг
Деревянные изделия					
ДЩ1	КЖИ-ДЩ1	Деревянный щит ДЩ1		2	0,054т
ДЩ2	КЖИ-ДЩ2; 3; 3а	— " — ДЩ2		2	0,024т
ДЩ3,3а	— " —	— " — ДЩ3; 3а		1+1	0,018т
РЩ1	КЖИ-РЩ1	Разделительный щит РЩ1		2	0,178т

* Для варианта с железобетонным центральным кольцом.

** Для варианта с металлическим центральным кольцом

Сводная спецификация изделий составлена для Нмах.=0÷3м. При привязке проекта для высот насыпей более 3х м. спецификацию изделий корректировать в соответствии с таблицами на листах КЖ-3, КЖ-13. (изделия по серии 3.900-3 вып. 7).

Изм.	Лист	N докум.	Подпись	Дата
Разраб.		Цветкова		
Провер.		Петровская		
Рук. гр.		Гольдина		
Гл. инж. пр.		Золотаревский		
Нач. отд.		Андриянов		

ТП 902-2-331 КЖ

Песколовки с круговым движением сточных вод Q=1400 ÷ 64000 м³/сут

Лит.	Лист	Листов
Р	1	13

Монолитный вариант. Общие данные

Госстрой СССР СОЮЗВОДОКАНАЛПРОЕКТ г. Москва

Альбом 2 Тип I

902-2-

проект

Типовой

Ведомость основных комплектов

Обозначение	Наименование	Примечание
ТП 902-2- НК	Технологическая часть	
ТП 902-2- КЖ	Конструкции железобетонные	

Ведомость примененных и ссылочных документов

Обозначение	Наименование	Примечание
Серия 3.900-3 Выпуск 7	Сборные железобетонные конструкции емкостных сооружений для водоснабжения и канализации	
Серия 3.901-5	Сальники набивные Ду = 150 ÷ 1400 мм для пропуска труб через стены.	
Серия 3.400-6	Унифицированные закладные детали сборных железобетонных конструкций инженерных сооружений промышленных предприятий.	
Серия 3.400-7 В.1	Унифицированные монтажные петли для подъема сборных бетонных и железобетонных изделий	
Серия 1.459-2 Выпуск 2	Стальные лестницы, переходные площадки и ограждения	
КЖИ-ПС1-СБ	Панель стеновая ПС1	
КЖИ-ПС1а-СБ	—"— ПС1а	
КЖИ-ПС1б т/н-СБ	—"— ПС1б т/н	
КЖИ-ПС1в-СБ	—"— ПС1в	
КЖИ-ПС1г-СБ	—"— ПС-1г	
КЖИ-ПС1д-СБ	—"— ПС-1д	
КЖИ-ПС2, 2а-СБ	—"— ПС2; 2а	
КЖИ-ЦК1; ЦК2-СБ	Центральное кольцо ЦК1, ЦК2	*
КЖИ-ЦК-ЗДИ5; 6	Изделие закладное ЗДИ5; 6	*
КЖИ-ЦКМ1; ЦКМ2-СБ	Центральное металлическое кольцо ЦКМ1; ЦКМ2	
КЖИ-ПС-С1, С2, С3	Арматурные сетки С1; С2; С3	
КЖИ-ПС-М1	Изделие закладное М1	
КЖИ-С1	Лотки. Сетка арматурная С1	
КЖИ-С2	—"— С2	
КЖИ-С3	—"— С3	
КЖИ-ДЩ1	Деревянный щит ДЩ1	
КЖИ-ДЩ2, 3, 3а	Деревянные щиты ДЩ2, 3, 3а	
КЖИ-РЩ1	Разделительный щит РЩ1	
КЖИ-ЗД1	Камера переключения Изделие закладное ЗД1	
КЖИ-КЦП1-20-1а-СБ	Камера переключения Плита перекрытия КЦП1-20-1а	
КЖИ-КЦ-20-9а-СБ	Камера переключения Кольцо стеновое КЦ-20-9а	

Настоящий проект разработан в соответствии с действующими нормами и правилами и предусматривает мероприятия, обеспечивающие взрывную, взрывопожарную и пожарную безопасность при эксплуатации сооружения

/Гл. инж. проекта /Золотаревский/.

Инв. № подл. | Подпись и дата

Ведомость чертежей основного комплекта „КЖ"

Формат	Лист	Наименование	Примечание
22г	2	Сборный вариант. Общие данные	
"	6	Сборный вариант. Монтажный чертеж.	
"	7	Сборный вариант. Монтажный чертеж. Узлы.	
"	8	Монолитные участки сборный вариант. УМ1; УМ2	
"	9	Детали крепления разделительного щита; настиков, ограждений	
"	10	Лотки. Опалубочный чертеж. План, разрезы. Спецификация	
"	11	Лотки. Армирование стен. План. Сечения 1-1 ÷ 4-4.	
"	12	Лотки. Армирование днища. План. Сечения 5-5 ÷ 7-7. Ведомость стержней	
"	13	Камера переключения. Общий чертеж. Спецификация	

Сводная спецификация бетонных, железобетонных и прочих изделий. (Узел из 2х песколовок)

Марка	Обозначение	Наименование	К-во	Примеч. масса 1 шт.
Сборные железобетонные элементы				
КЦ-20-6	Серия 3.900-3 вып.7	Кольцо стеновое КЦ20-6	4	0.980т
КЦ-20-9а	" КЖИ-КЦ20-9а-СБ	—"— КЦ20-9а	1	1.470т
КЦ-20-9	Серия 3.900-3 Вып.7	—"— КЦ20-9	1	1.470т
КЦ-10-9	—"—	—"— КЦ-10-9	1	0.610т
КЦ-10-6	—"—	—"— КЦ10-6	3	0.400т
КЦ-7-3	—"—	—"— КЦ7-3	1	0.130т
КЦП1-20-1а	" КЖИ-КЦП1-20-1а-СБ	Плита перекрытия КЦП1-20-1а	1	1.230т
ПцД20	Серия 3.900-3 Вып.7	Плита днища ПцД20	3	1.470т
ПцД10	—"—	—"— ПцД10	2	0.440т
КцД10	—"—	Кольцо опорное КцО1	1	0.050т
ЦК1	КЖИ-ЦК1, ЦК2-СБ	Центральное кольцо ЦК1	1	1.180т
ЦК2	—"—	—"— ЦК2	1	1.180т
ПС1	КЖИ-ПС1-СБ	Панель стеновая ПС1	4	0.680т
ПС1а	КЖИ-ПС1а-СБ	—"— ПС1а	7	0.680т
ПС1б т/н	КЖИ-ПС-1б т/н-СБ	—"— ПС1б т/н	1+1	0.680т
ПС1в	КЖИ-ПС 1в-СБ	—"— ПС1в	1	0.810т
ПС1г	КЖИ-ПС 1г-СБ	—"— ПС1г	1	0.680т
ПС1д	КЖИ-ПС 1д-СБ	—"— ПС1д	1	0.810т
ПС2	КЖИ-ПС 2, 2а-СБ	—"— ПС2	13	0.155т
ПС2а	—"—	—"— ПС2а	1	0.155т
КЦ-15-6	Серия 3.900-3 вып.7	Кольцо стеновое КЦ-15-6	2	0.670т
ПцД15	—"—	Плита днища ПцД15	1	0.940т

Продолжение сводной спецификации

Марка	Обозначение	Наименование	К-во	Примеч. масса 1 шт.
Монолитные железобетонные конструкции				
	КЖ-8	Монолитные участки стен		0.20м³
	КЖ-10 ÷ 12	Лотки		1.41м³
Стальные изделия				
	серия 3.901-5	Сальник для тр. Ду 100 Ек=200	5	0.006т
	—"—	—"— Ду = 150 Ек=300	5	0.016т
ЦКМ1	КЖИ-ЦКМ1; ЦКМ2	Центральное кольцо ЦКМ1	1*	0.239т
ЦКМ2	—"—	—"— ЦКМ2	1**	0.239т
С1	КЖИ-С1	Лотки. Арматурные сетки. С1	1	0.009т
С2	КЖИ-С2	С2	1	0.021т
С3	КЖИ-С3	С3	1	0.003т
ЗДИ5	КЖИ-ЦК-ЗДИ 5.6	Центральные кольца. Изделия закладные ЗДИ5	4*	0.50кг
ЗДИ6	—"—	ЗДИ6	4*	2.00кг
М14-150	серия 3.400-7 в.1	М14-150	6*	0.90кг
ППЗ	серия 1.459-2 в.2	Ограждение ППЗ	14	16.0кг
М1	КЖИ-ПС-М1	Панели стеновые Изделия закладные М1	188	1.40кг
М8-100	серия 3.400-7 в.1	М8-100	78	0.22кг
МИ2-3	Серия 3.400-6	МИ2-3	106	0.70кг
МИ2-7	—"—	МИ2-7	13	3.10кг
МИ3-1	—"—	МИ3-1	57	1.70кг
МИ3-14	—"—	МИ3-14	16	5.80кг
ЗД1	КЖИ-ЗД1	Камера переключения изделие закладное ЗД1	5	0.005т
С1	КЖИ-ПС-С1, С2, С3	Панели стеновые С1	16	0.023т
С2	—"—	С2	16	0.023т
С3	—"—	Сетки арматурные С3	28	0.002т
ДЩ1	КЖИ-ДЩ1	Деревянный щит ДЩ1	2	0.054т
ДЩ2	КЖИ-ДЩ2, 3, 3а	—"— ДЩ2	2	0.024т
ДЩ3, 3а	—"—	—"— ДЩ3, 3а	1+1	0.018т
РЩ1	КЖИ-РЩ1	Разделительный щит РЩ1	2	0.178т

* Для варианта с железобетонным центральным кольцом.

** Для варианта с металлическим центральным кольцом.

Сводная спецификация изделий составлена для Нпос = 0 ÷ 3м

При привязке проекта для высот более 3м н.

Спецификацию изделий корректировать в соответствии с таблицами на листах КЖ-6; КЖ-13

(изделия по серии 3.900-3 вып.7)

Изм.	Лист	N док.	Подп.	Дата
Разраб.		Цветкова		
Провер.		Петроповловская		
Рук. гр.		Гольдина		
Гл. спец.		Золотаревский		
Нач. отд.		Андреанов		

ТП 902-2-331 КЖ

Песколовки с круговым движением сточных вод Q = 1400 ÷ 64000 м³/сут.

Лит.	Лист	Листов
Р	2	13

Сборный вариант. Общие данные.

Госстрой СССР ГПИ Союзводоканалпроект г. Москва

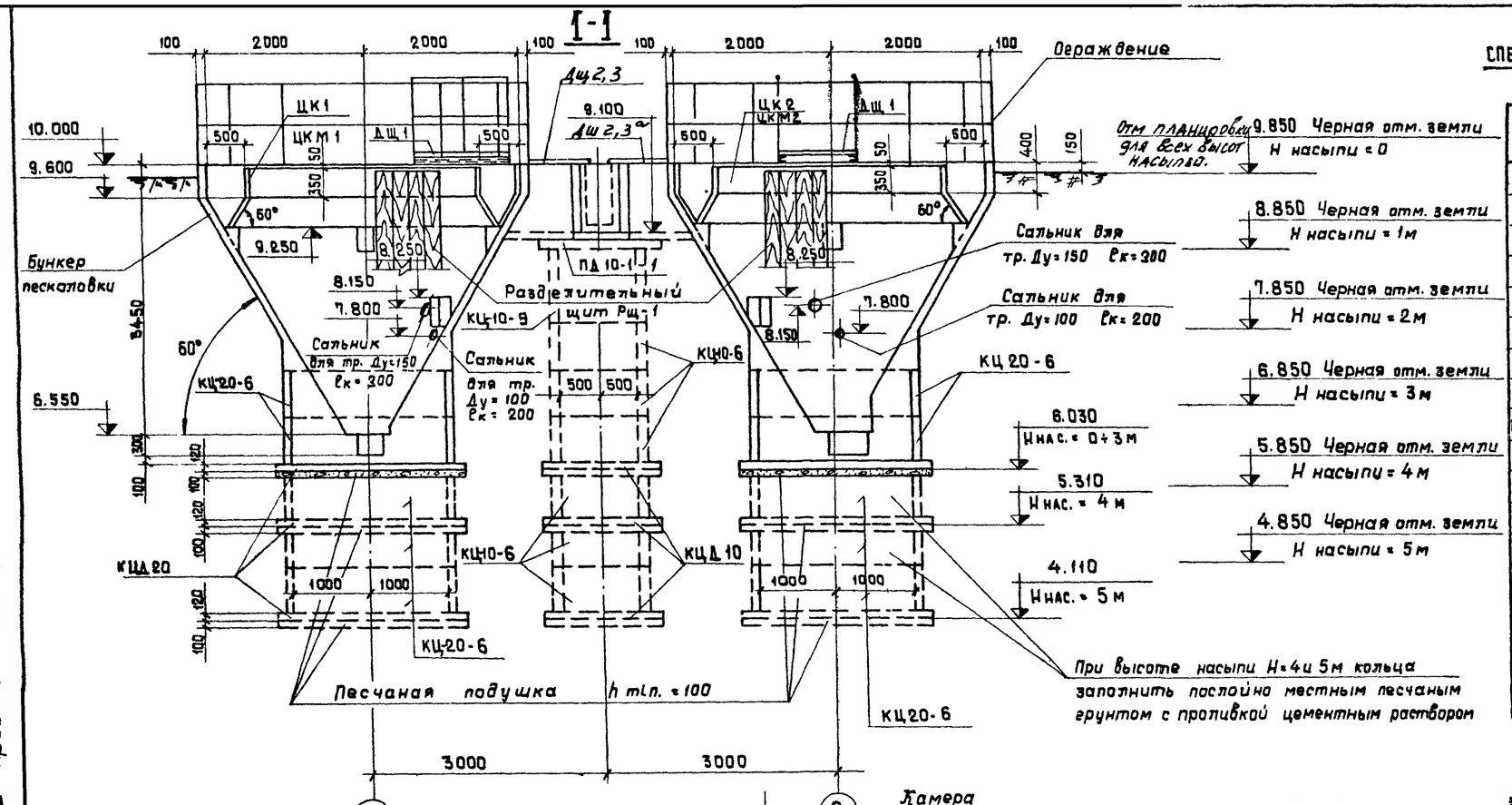

СПЕЦИФИКАЦИЯ ЭЛЕМЕНТОВ К МАРКИРОВОЧНОЙ СХЕМЕ, РАСПОЛОЖЕННОЙ НА ЛИСТЕ

Марка	Обозначение	Наименование	Кол-во шт при Н насыпи 0-3м	4м	5м	Примеч
	КЖ-4,5	Бункер песколовки	2	2	2	
ЦК 1	КЖИ-ЦК1; ЦК2	Центральное кольцо ЦК1	1	1	1	
ЦК 2	КЖИ-ЦК1, ЦК2	— " — " — ЦК2	1	1	1	
ЦКМ 1	КЖИ-ЦКМ1; ЦКМ2	Центральное кольцо ЦКМ1	1	1	1	*
ЦКМ 2	КЖИ-ЦКМ1; ЦКМ2	— " — " — ЦКМ2	1	1	1	*
КЦ20-6	Серия 3.900-3 вып.7	Кольцо стеновое КЦ20-6	4	6	10	
КЦ10-9	— " — " —	— " — " — КЦ 10-9	1	1	1	
КЦ10-6	— " — " —	— " — " — КЦ10-6	3	4	6	
КЦД 20	— " — " —	Плита днища КЦД 20	2	4	4	
КЦД-10	— " — " —	— " — " — КЦД-10	2	2	2	
ДЩ 1	КЖИ-ДЩ1	Деревянный щит ДЩ1	2	2	2	
ДЩ 2	КЖИ-ДЩ2,3,3а	— " — " — ДЩ2	2	2	2	
ДЩ 3,3а	КЖИ-ДЩ2,3,3а	— " — " — ДЩ3,3а	1+1	1+1	1+1	
РЩ 1	КЖИ-РЩ1	Разделительный щит РЩ1	2	2	2	
	КЖ-10÷12	Распределительная камера с лотками	1	1	1	

* Для варианта с металлическим центральным кольцом.

План

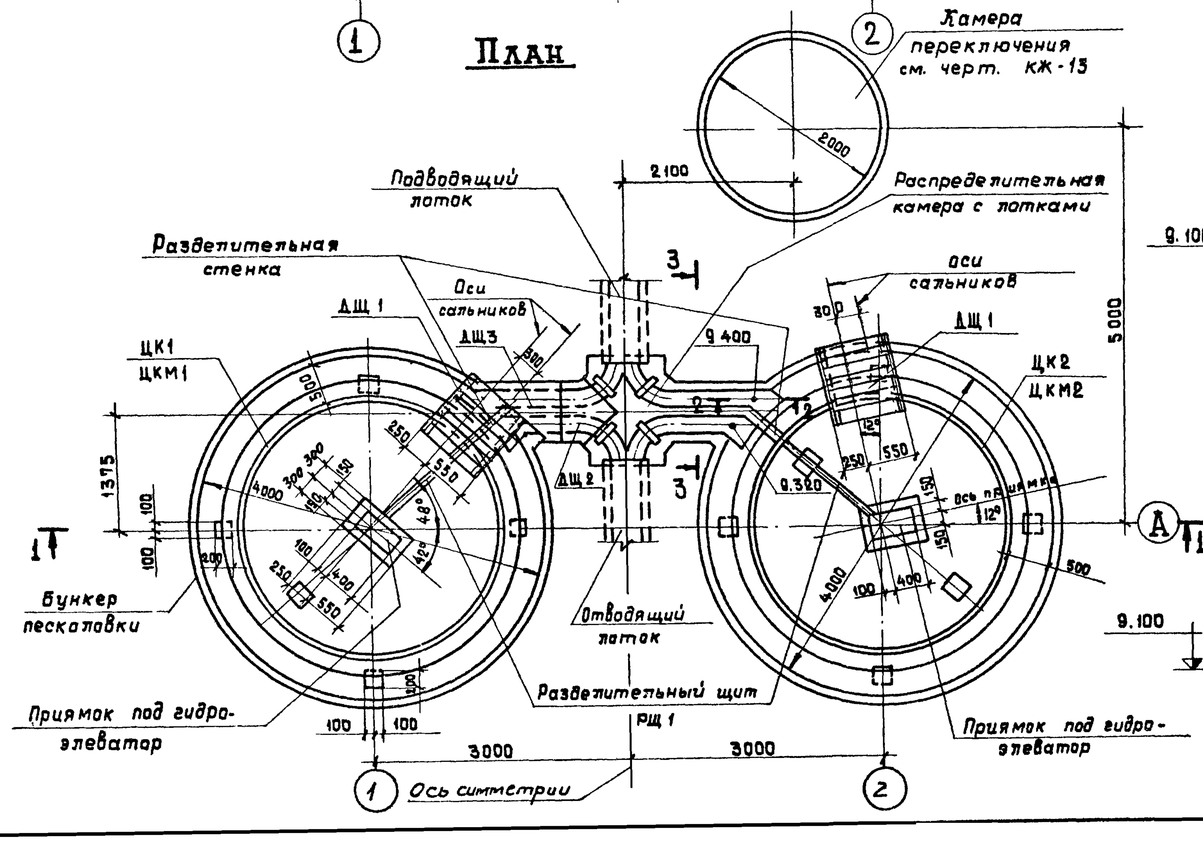

2-2

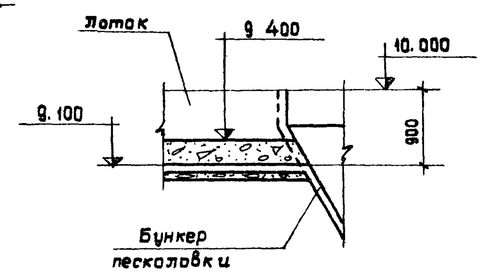

3-3

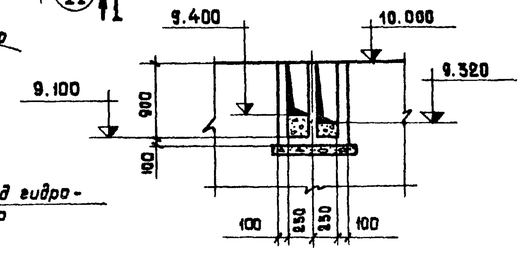

Изм.	Лист	N докум.	Подпись	Дата	ТП 902-2-331 КЖ	
Разраб.		Цветкова			Песколовки с круговым движением сточных вод Q = 1400 ÷ 64000 м³/сут.	
Проверил		Петропавловская				Лит. Р / Лист 3 / Листов
Инженер		Коватева			Монолитный вариант. Общий чертеж. План. Разрезы. Спецификация.	Госстрой СССР СОЮЗВОДОКАНАЛПРОЕКТ г. Москва
Рук.гр.		Гольдина				
Гл.инж.пр.		Зватаревский				
Нач.отд.		Андрианов				

Альбом 2 тип I

Типовой проект 902-2-

Согласовано: Отд. N 12 Николаев; Отд. N 15 Смирнов

Инв. N подл. | Подпись и дата

16299-02 9

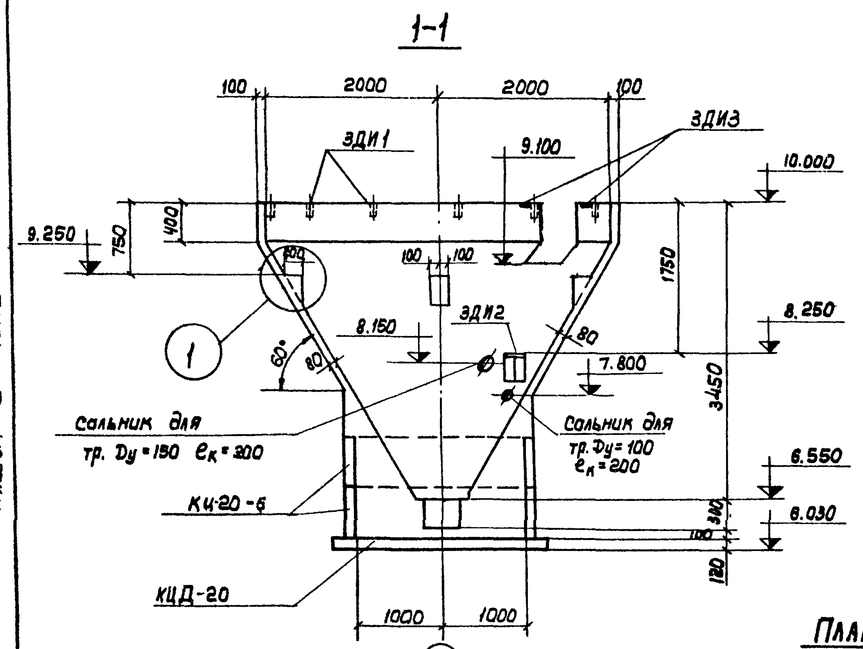

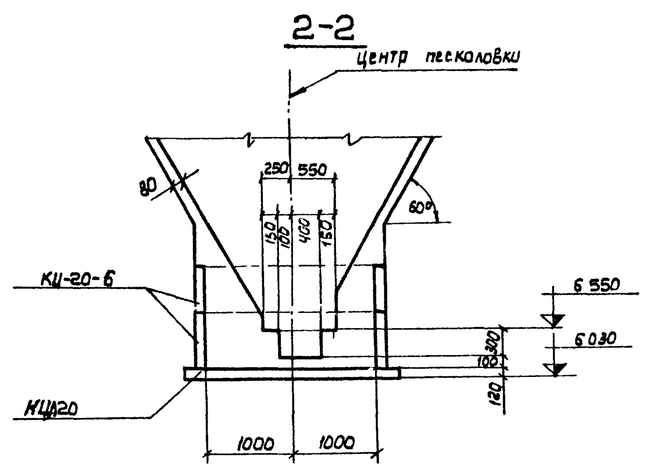

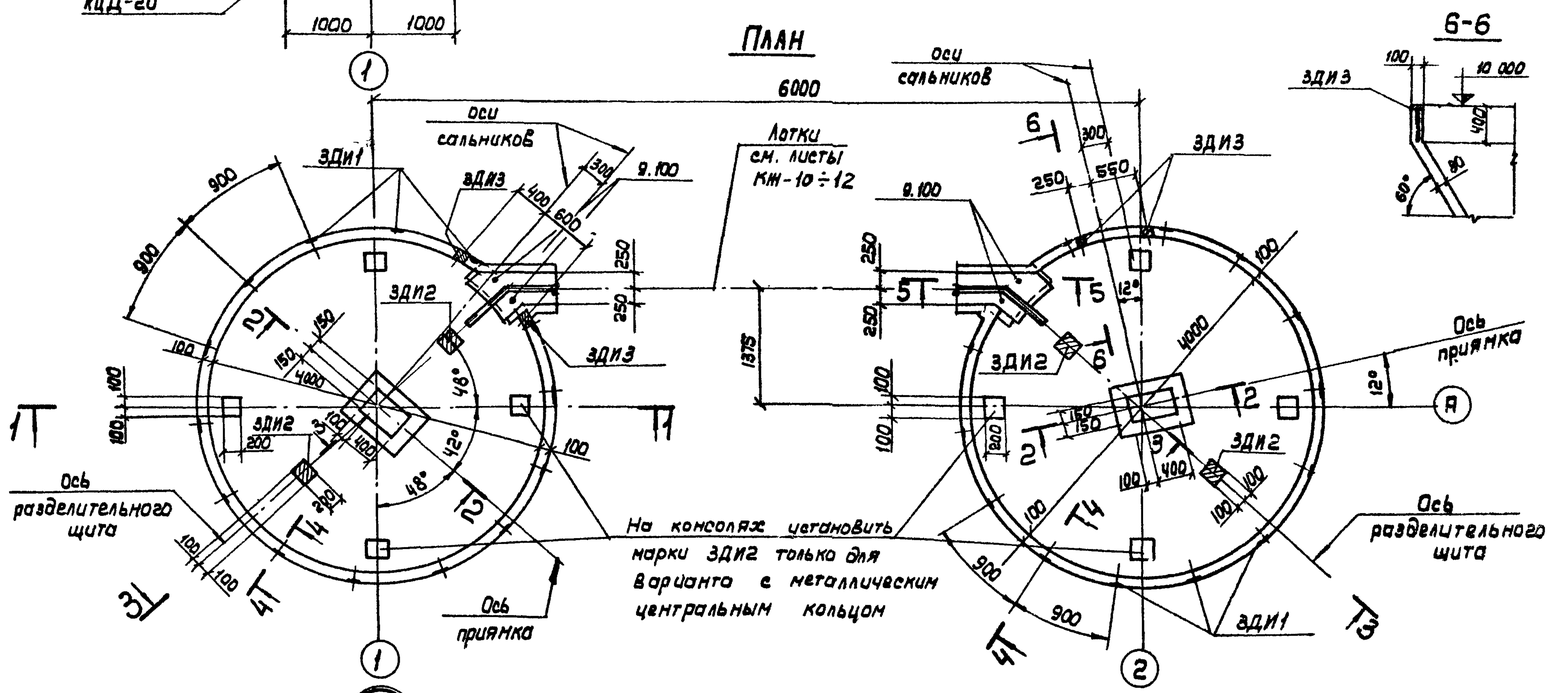

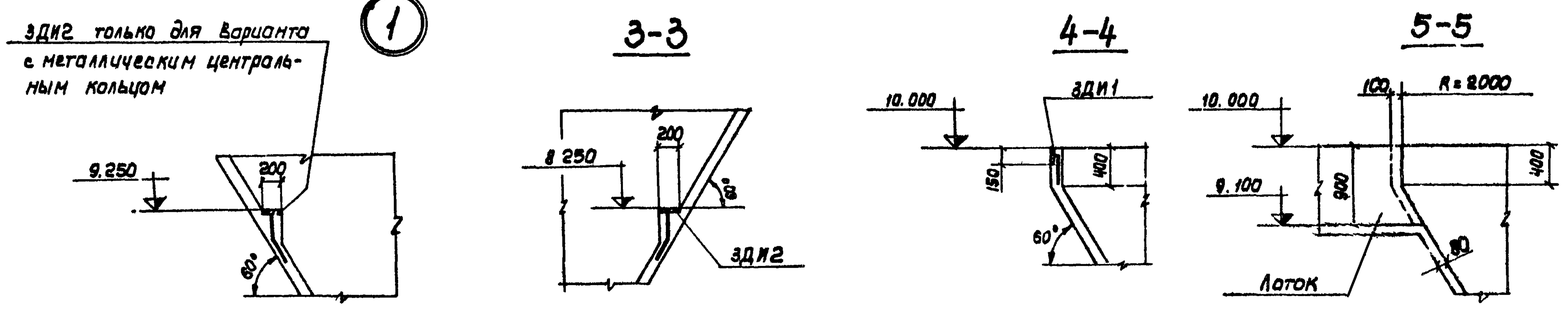

Спецификация элементов монолитной конструкции на 1 бункер

		Поз.	Обозначение	Наименование	К-во	Примеч.
				Документация		
				Сборочный чертеж		
				Сборочные единицы и детали		
22		1÷11	КЖ-5	Стержни одиночные		
11			КЖИ-С1	Сетка арматурная С1	1	
11			КЖИ-ЗДИ1	Изделие закладное ЗДИ1	14	
11			КЖИ-ЗДИ2	— " — " — ЗДИ2	2	*
11			КЖИ-ЗДИ2	— " — " — ЗДИ2	6	**
11			КЖИ-ЗДИ3; ЗДИ4	— " — " — ЗДИ3	2	
			Серия 3.901-5	Сальник для тр. Dy=150 ek=200	1	
			— " —	— " — " — Dy=100 ek=200	1	
				Материалы		
				Бетон марки М-200	м³	
				Мрз ☐ В6	6.1	

* Вариант с железобетонным центральным кольцом

** Вариант с металлическим центральным кольцом.

Типовой проект 902-2 Альбом 2 Тип I

Согласовано отдел № 12 Никонов

Инв. № подл. | Подп. и дата

Изм.	Лист	N докум.	Подп.	Дата	ТП 902-2-331 КЖ
Разраб.		Цветкова			Песколовки с круговым движением сточных вод Q=7400÷64000 м³/сут.
Провер.		Петропавловский			Лит. Р · Лист 4 · Листов
Рук. гр.		Гольдина			Опалубочный чертеж песколовки.
Гл. инж. пр.		Злогаревский			Госстрой СССР Союзводоканалпроект г. Москва
Нач. отд.		Андрианов			

16299-02 10

1-1

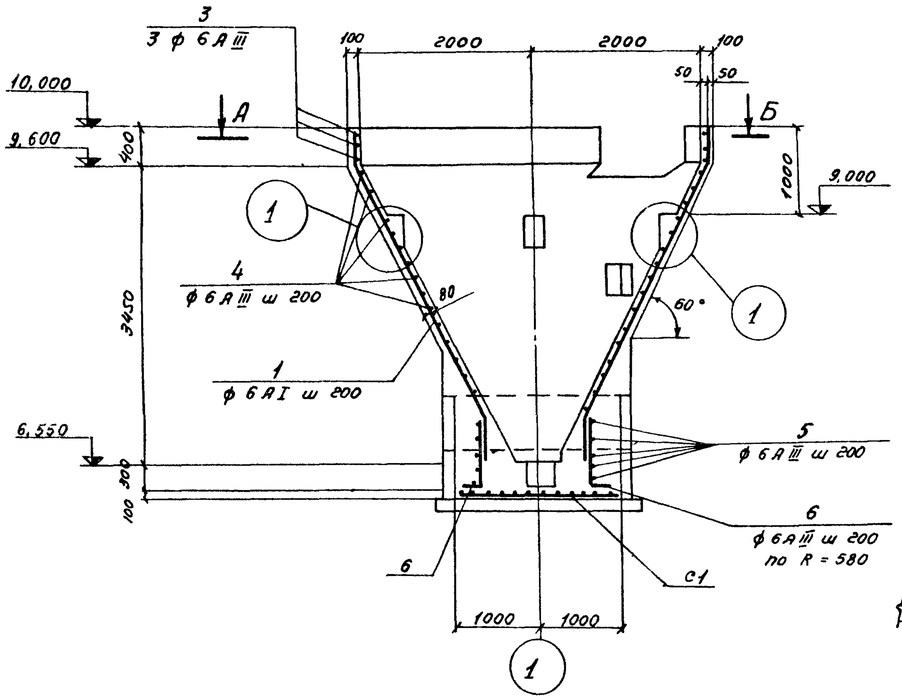

2-2

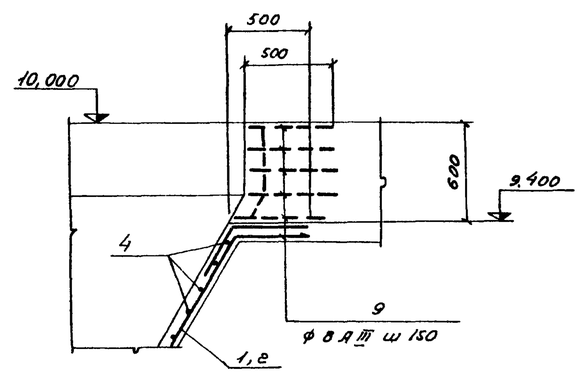

Ведомость стержней на 1 элемент

Марка эл-та	Поз	Эскиз или сечение	ф мм	Длина мм	Кол.	Вес кг 1 шт	Вес кг всех
	1	30° 500 3020 500	6 А III	4020	52	0,89	46,3
	2	30° 500 2860	6 А III	3360	10	0,75	7,5
	3	250 4100 250	6 А III	13160	3	2,9	8,7
	4	1270 ÷ 3930 1180	6 А III	ср. 8450	15	1,9	28,5
	5	250	6 А III	3950	5	0,9	4,5
	6	850 100	6 А III	950	18	0,2	3,6
	7	60° 280 480 60° 200	6 А III	1160	18	0,26	4,7
	8	100 260÷160 160 100 260÷160	6 А III	ср 780	12	0,2	2,4
	9	30° 250 500	8 А III	750	18	0,3	5,4
	10	20° 500 250	8 А III	750	5	0,3	1,5
	11	250 250 30°	8 А III	750	5	0,3	1,5

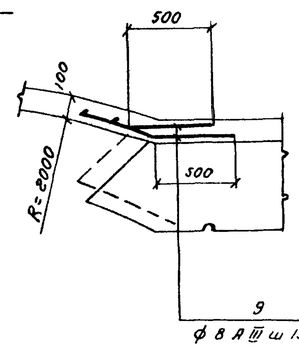

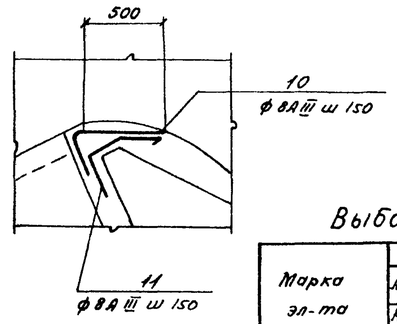

План А-Б

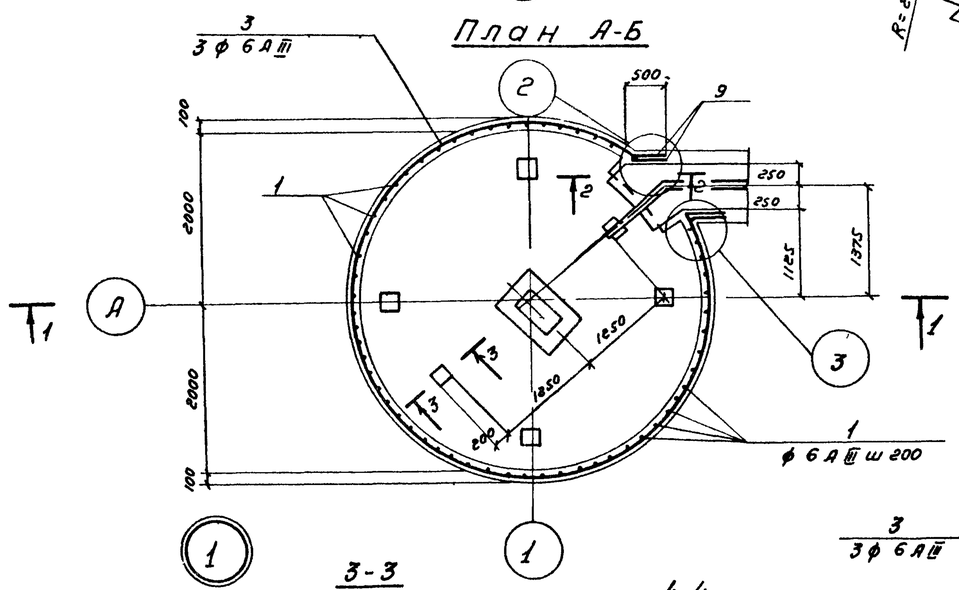

Выборка стали на один элемент кг

Марка эл-та	Арматурные изделия: Арматурная сталь ГОСТ 5.1459-72, Класс А III, ф мм 8	ф мм 10	Итого	ф мм 6	ф мм 8	Итого	Итого	Закладные изделия: Профильная сталь, Класс С 8:8	С 8:10	Итого	Арм. сталь ГОСТ 5.1459-72, Класс А III, ф мм 8	ф мм 10	Итого	Итого	Всего
Бункер песколовки				111,8	8,4	122,6	242,8	1,2	23,2		1,6	0,6		26,6	269,4
								1,2	36,0		2,0	0,6		39,8	282,6

Раскладка арматуры в стенах

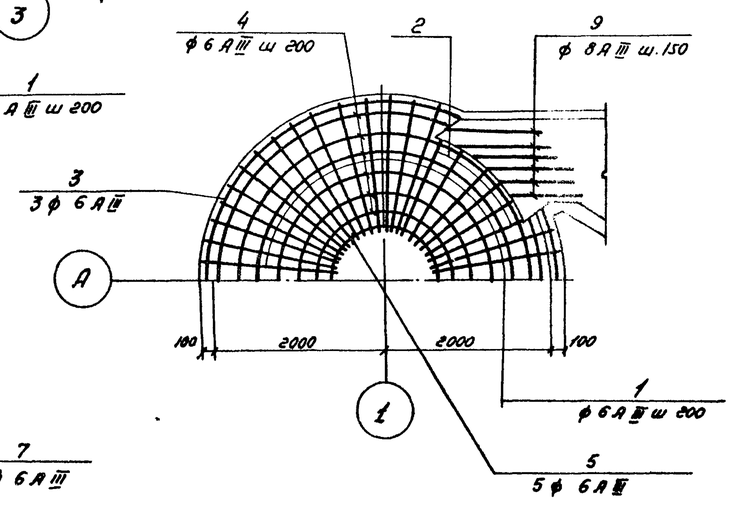

Примечания:

1. Кольцевую арматуру поз. „3; 4; 5" стыковать вразбежку так, чтобы количество стыков в вертикальном сечении было не более 25% общего количества стержней
2. Защитный слой бетона - 20мм,
3. В местах примыкания лотка арматуру поз „3, 4" обрезать по месту, в местах пропуска сальников арматуру обрезать по месту и концы обрезанной арматуры приварить к корпусу сальников.
4. Цифры в знаменателе для варианта с металлическим кольцом.

3-3

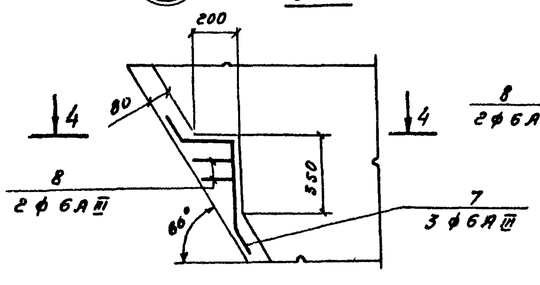

4-4

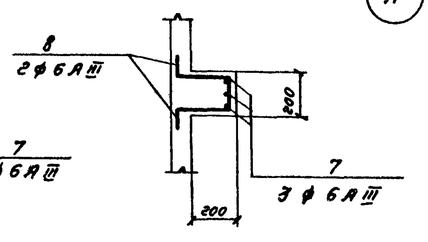

Изм.	Лист	№ докум.	Подпись	Дата
Разраб.		Воробьева		
Провер.		Цветкова		
Рук. гр.		Гольдина		
Гл. инж. пр.		Заготаревский		
Нач. отд.		Январионов		

ТП-902-2-331 КЖ

Песколовки с круговым движением сточных вод Q=1400 ÷ 6400 м³/сут.

Стадия	Лист	Листов
Р	5	

Монолитный вариант
Армирование песколовки

Госстрой СССР
СОЮЗВОДОКАНАЛПРОЕКТ
г. Москва

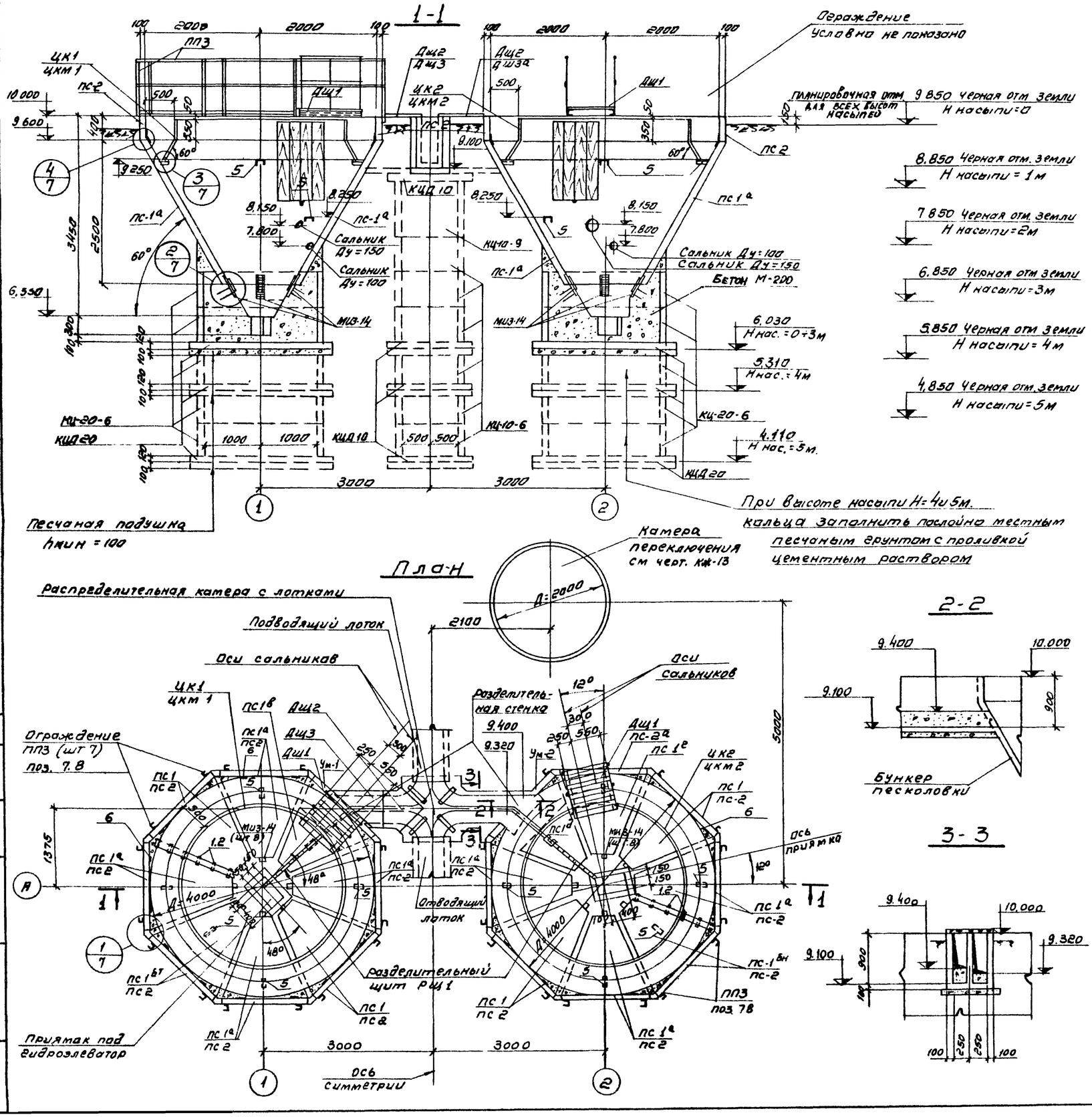

Спецификация элементов к маркировочной схеме расположенной на листе

Марка	Обозначение	Наименование	Кол-во штук при Н насыпи, м 0÷3	4	5	Примечание
ЦК1	кжи-цк1; цкг	центральное кольцо цк1	1	1	1	
ЦК2	кжи-цк1; цк2	—"— —"— цк2	1	1	1	
ЦКМ1	кжи-цкм1; цкм2	—"— —"— цкм1	1	1	1	*
ЦКМ2	кжи-цкм1; цкм2	—"— —"— цкм2	1	1	1	*
КЦ20-6	Серия 3.900-3 в7	Кольцо стеновое КЦ20-6	4	6	10	
КЦ-10-9	—"—	—"— —"— КЦ-10-9	1	1	1	
КЦ-10-6	—"—	—"— —"— КЦ-10-6	3	4	6	
КЦД20	—"—	Плита днища КЦД-20	2	4	4	
КЦД10	—"—	—"— —"— КЦД-10	2	2	2	
ДЩ1	кжи-дщ1	Деревянный щит ДЩ1	2	2	2	
ДЩ2	кжи-дщ2,3;3а	—"— —"— ДЩ2	2	2	2	
ДЩ3,3а	кжи-дщ2;3;3а	—"— —"— ДЩ3,3а	1+1	1+1	1+1	
РЩ1	кжи-рщ1	Разделительный щит РЩ1	2	2	2	
ПС1	кжи-пс1-сб	Панель стеновая ПС1	4	4	4	
ПС1а	кжи-пс1а-сб	—"— —"— ПС1а	7	7	7	
ПС1бт/н	кжи-пс1бт/нсб	—"— —"— ПС1бт/н	1+1	1+1	1+1	
ПС1в	кжи-пс1в-сб	—"— —"— ПС1в	1	1	1	
ПС1г	кжи-пс1г-сб	—"— —"— ПС1г	1	1	1	
ПС1д	кжи-пс1д-сб	—"— —"— ПС1д	1	1	1	
ПС2	кжи-пс2,2а-сб	—"— —"— ПС2	13	13	13	
ПС2а	кжи-пс2,2а-сб	—"— —"— ПС2а	1	1	1	
ППЗ	серия 1.459-2 вып.2	Ограждение ППЗ	15	15	15	
Ум-1	кж-8	Монолитный участок Ум-1	1	1	1	
Ум-2	—"—	—"— Ум-2	1	1	1	
	Кж-10÷13	Распределительная камера с лотками	1	1	1	
МН3-14	Серия 3.400-6	Закладная деталь МН3-14	16	16	16	

* Для варианта с металлическим центральным кольцом

Совместно с данным см л кж-7

Изм.	Лист	N докум.	Подпись	Дата
Разработал	Петропавловский			
Проверил	Лоткина			
Рук. гр.	Гольдина			
Гл. инж. пр.	Золотаревский			
Нач. отд.	Андрианов			

ТП 902-2-331-КМ

Песколовки с круговым движением сточных вод Q=1400-64000 м³/сут

Лит.	Лист	Листов
Р	6	

Сборный вариант
Монтажный чертеж

Госстрой СССР
СОЮЗВОДОКАНАЛПРОЕКТ
г. Москва

Альбом 2 Тип I

Типовой проект 902-2

Отдел №12 Отдел № 15

Инж. Николаев Смирнов

Подпись и дата

Инв. N подл.

16299-02 12

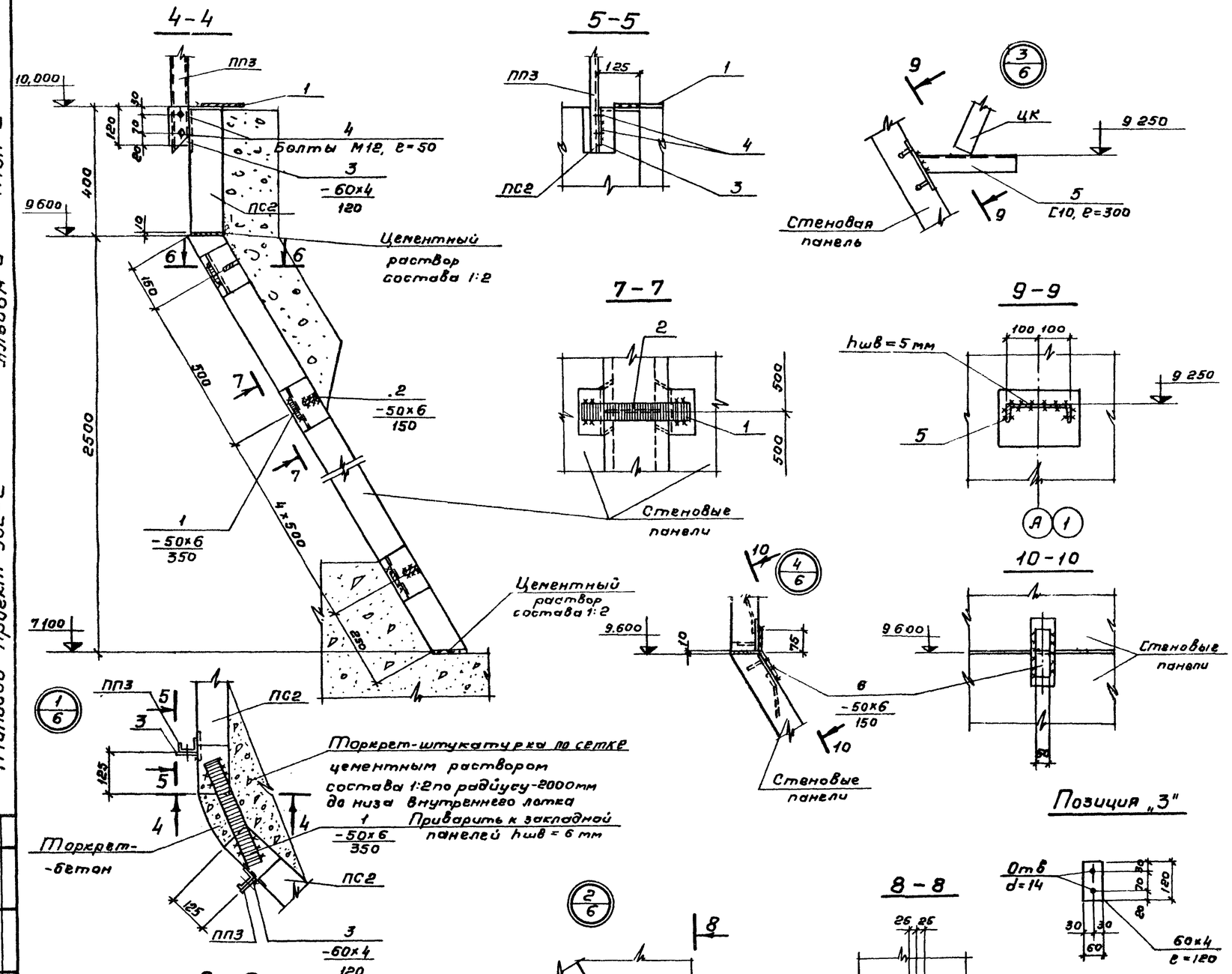

Формат	Зона	Поз	Обозначение	Наименование	Кол	Примеч. масса 1шт кг
				Документация		
12			КЖ-6,7	Сборочный чертеж		
				Сборочные единицы и детали		
6/4		1	—	Полоса-50×6, l=350 ГОСТ 103-76	128	0,8
6/4		2	—	Полоса 50×5 l=170 ГОСТ 103-76	98	0,4
6/4		3	—	Полоса 60×4, l=120 ГОСТ 103-76	32	0,2
6/4		4	—	Болт М12, l=50 ГОСТ 5781-75	64	0,1
6/4		5	—	Швеллер Е10 l=300 ГОСТ 8240-72	12	2,6
6/4		6	—	Полоса-50×6, l=150 ГОСТ 103-76	32	0,4
6/4		7	—	Гнутый профиль L 50×40×1,25 ГОСТ 82 82-76	5п.м	9,2
6/4		8	—	Уголок L 25×3 ГОСТ 8509-72	4п.м	4,5

1. Совместно с данным см. л. КЖ-6
2. Сварку производить в соответствии с СН 393-69 электроды Э-42 ГОСТ 9467-75.
3. Закладные и накладные детали после монтажа окрасить краской БТ-177 за два раза.
4. Штукатурную сетку приварить к поз „1" и „6"

Типовой проект 902-2 Альбом 2 Тип I

Согласовано

Инв. № подл. | Подпись и дата

Изм.	Лист	№ докум.	Подпись	Дата	ТП 902-2-331 КЖ			
					Песколовки с круговым движением сточных вод Q=1400÷64000 м³/сут			
Разраб.	Петропавловск					Лит	Лист	Листов
Провер.	Латкина					Р	7	
Рук. гр.	Гольдина				Сборный вариант. Монтажный чертеж. Узлы.	Госстрой СССР СОЮЗВОДОКАНАЛПРОЕКТ г. Москва		
Гл. инж. пр.

Типовой проект 902-2 Альбом 2 Тип I

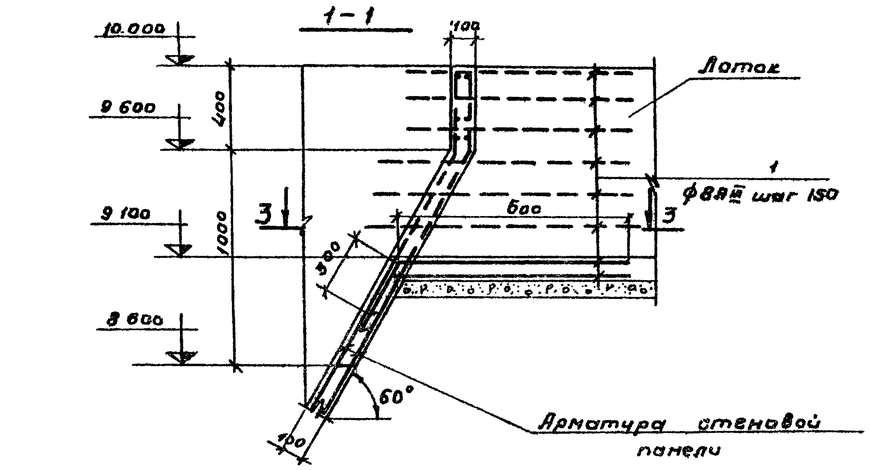

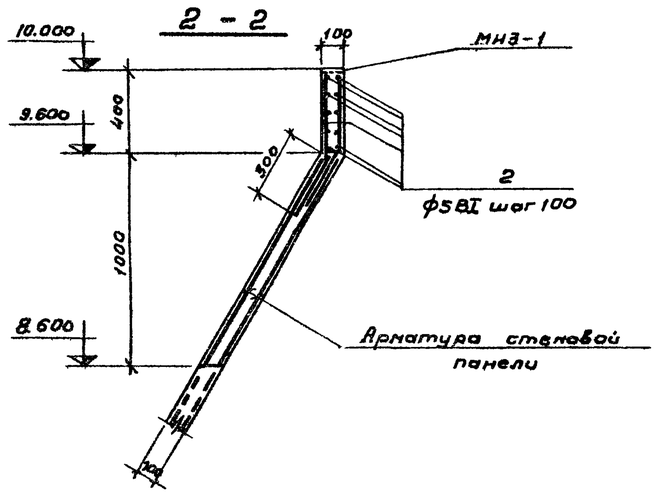

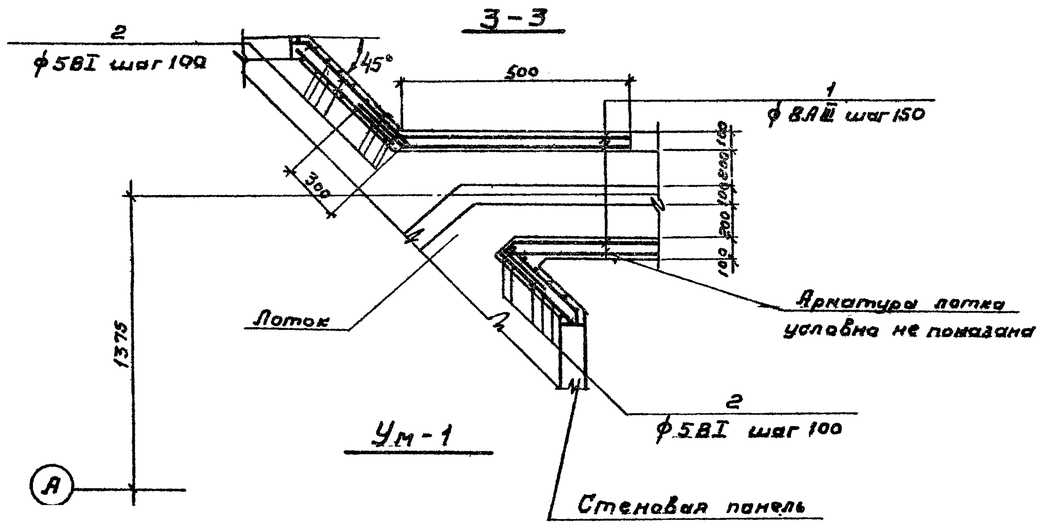

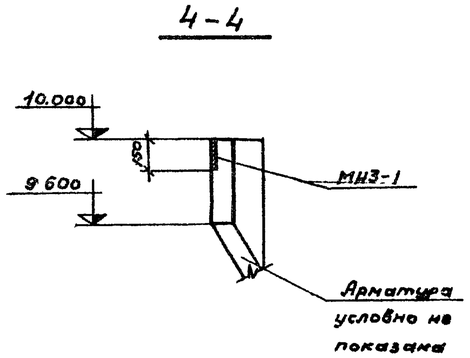

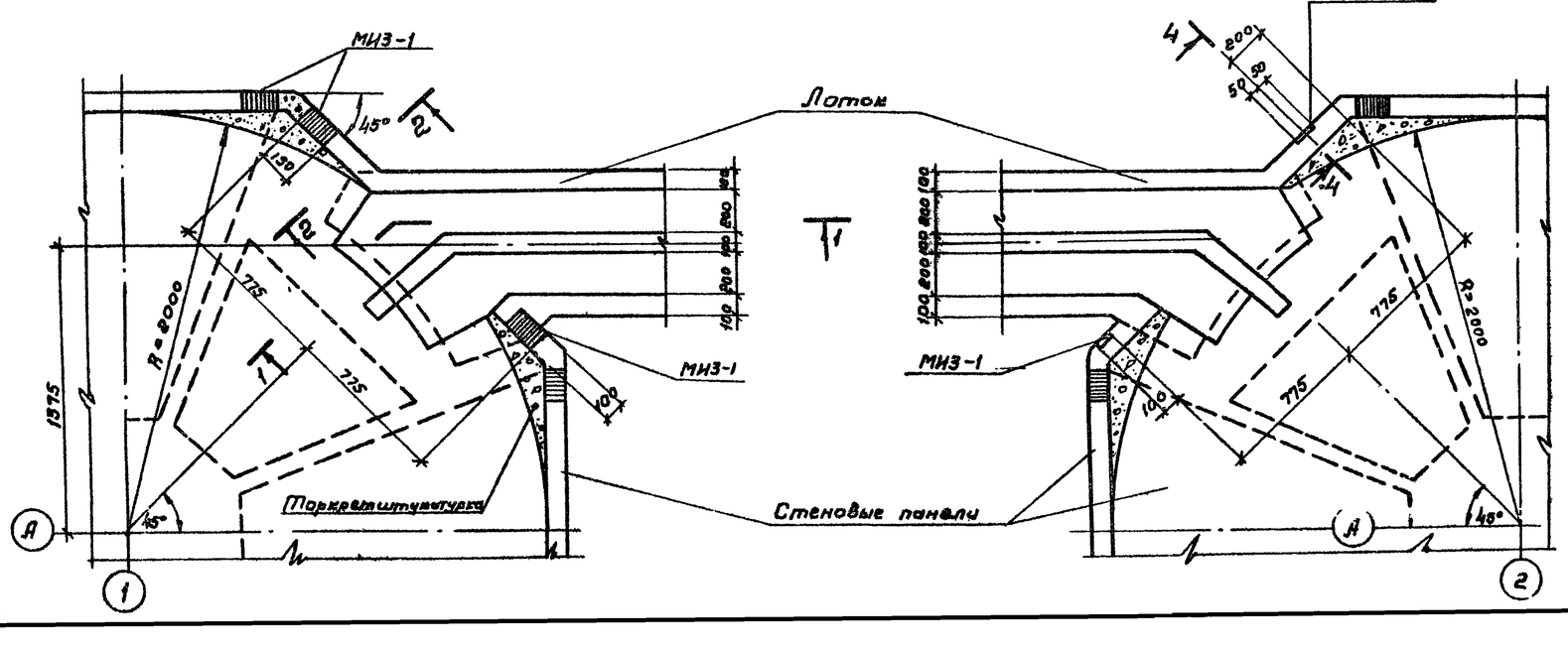

Формат	Зона	Поз	Обозначение	Наименование	Кол	Примеч. Масса 1шт. кг.
				Документация		
			КЖ-8	Сборочный чертеж		
				Ум-1		
				Сборочные единицы и детали		
12		1	——	ф8АIII ГОСТ 5781-75, в=800	35	0.52
12		2	——	ф5ВI ГОСТ 6727-53	18п.м	2.8
			Серия 3.400-6	Изделие закладное МНЗ-1	2	1,7
				Материалы		
				Бетон М200; В6; МРЗ-	0,2	$м^3$
				Ум-2		
				Сборочные единицы и детали		
12		1	——	ф8АIII ГОСТ 5781-75, в=800	35	0.52
12		2	——	ф5ВI ГОСТ 6727-53	18п.м	2,8
6/4			Серия 3.400-6	Изделие закладное МНЗ-1	2	1,7
				Материалы		
				Бетон М200; В6; МРЗ-	0,2	$м^3$

Выборка стали на один элемент, кг

Марка элемента	Арматурные изделия: Арматурная сталь ГОСТ 5781-75 Класс AIII мм 8	мм	ГОСТ 5781-53 Класс AI мм 5	мм	Итого	Закладные изделия: Профильная сталь -5-10				Арматурная сталь ГОСТ 5781-75 Класс AII 12			Итого	Всего
Ум-1; Ум-2	18,2		2,8		21,0	24				1,0			3,4	24,4

1. Совместно с данным см. л. КЖ-6.
2. Бетонирование монолитных участков выполнять одновременно с бетонированием лотка. Лотки см. л. КЖ-10÷12.
3. Армирование Ум-2 аналогично Ум-1.

Изм.	Лист	N докум.	Подпись	Дата	ТП 902-2-331 КЖ		
					Песколовки с круговым движением сточных вод Q=1400÷6400 $м^3$/сут		
Разработ.		Петропавловский				Лит	Лист	Листов
Провер.		Лотыкина				Р	8	
Рук. гр.		Гольдина			Сборный вариант Монолитные участки Ум-1, Ум-2	Госстрой СССР СОЮЗВОДОКАНАЛПРОЕКТ г. Москва	
Главн. гр.		Зомбергевский					
Нач. отд.		Андрианов					

Согласовано:

Инв. N подл. | Подпись и дата

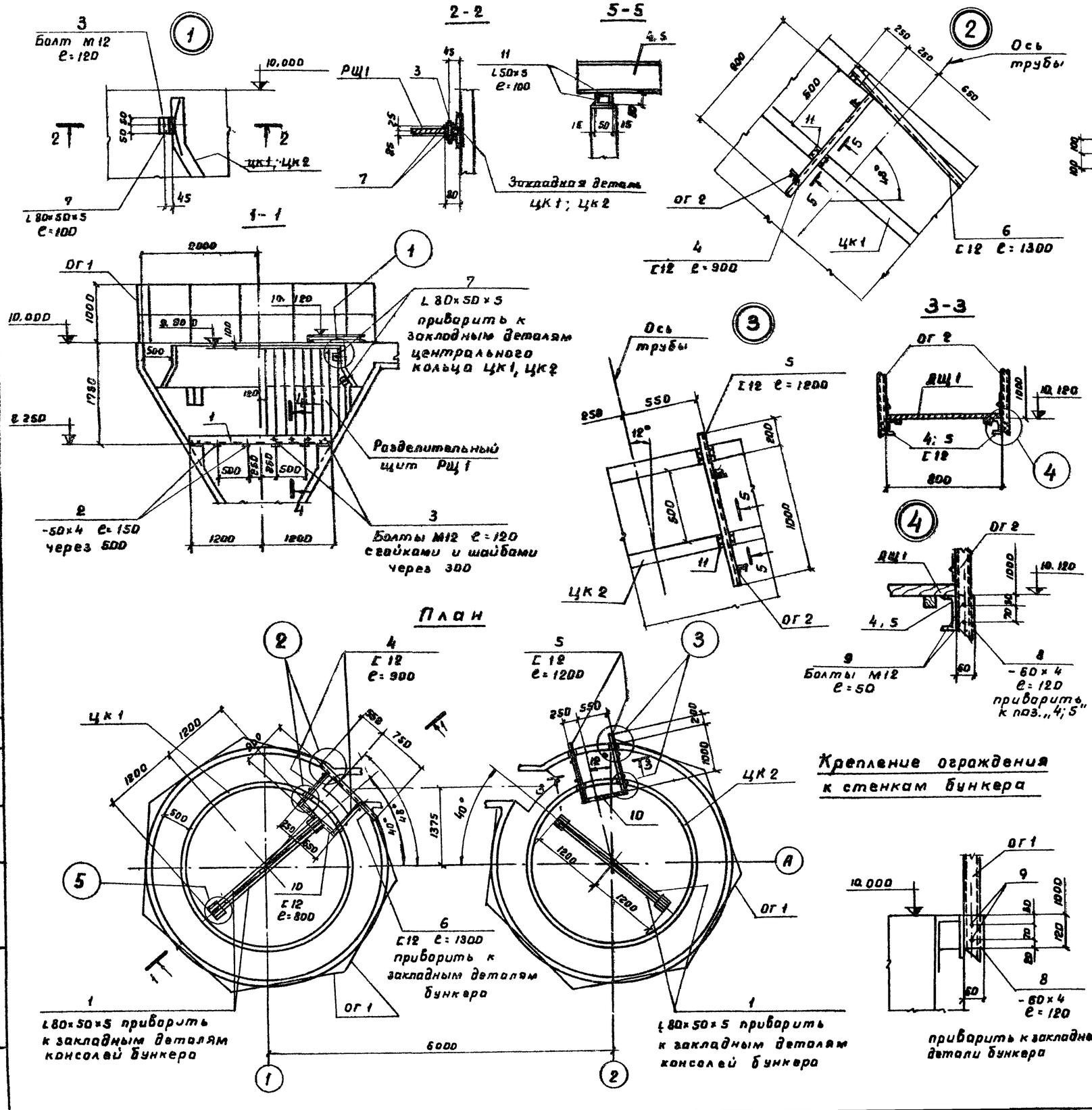

Спецификация элементов к маркировочной схеме, расположенной на листе — Но 2 бункера

Формат	Зона	Поз	Обозначение	Наименование	К-во	Примеч. Масса 1 шт, кг
				Документация		
12			КЖ-9	Сборочный чертеж		
				Сборочные единицы и детали		
Б/ч		1	—	Уголок L 80×50×5 ℓ=2480 ГОСТ 8510-72	4	10,0
Б/ч		2	—	Лист -50×4 ℓ=150 ГОСТ 103-76	8	0,2
Б/ч		3	—	Болт М12 ℓ=120 ГОСТ 5781-75	12	0,1
Б/ч		4	—	Швеллер С12 ℓ=900 ГОСТ 8240-72	2	9,4
Б/ч		5	—	То же С12 ℓ=1200 ГОСТ 8240-72	2	12,5
Б/ч		6	—	То же С12 ℓ=1300 ГОСТ 8240-72	1	13,5
Б/ч		7	—	Уголок L 80×50×5 ℓ=1000 ГОСТ 8510-72	8	0,5
Б/ч		8	—	Лист -60×4 ℓ=120 ГОСТ 103-76	36	0,2
Б/ч		9	—	Болт М12 ℓ=50 ГОСТ 5781-75	72	0,1
Б/ч		10	—	Швеллер С12 ℓ=800 ГОСТ 8240-72	2	8,3
Б/ч		11	—	Уголок L 50×5 ℓ=100 ГОСТ 8509-72	8	0,4
			КЖИ-ОГ 1	Ограждение ОГ 1	14	16,8
			КЖИ-ОГ 2	— " — ОГ 2	4	10,7

Детали креплений разработаны для варианта с железобетонным центральным кольцом ЦК 1, 2; для варианта с металлическим кольцом ЦКМ 1, 2 детали креплений аналогичны.

Изм.	Лист	№ докум.	Подпись	Дата	ТП 902-2-33/КЖ
					Песколовки с круговым движением сточных вод Q=1400÷64000 м³/сут.
Разработ.		Цветкова			Лит. Р · Лист 9 · Листов
Проверил		Петропавловская			
Рук. гр.		Гольдина			Госстрой СССР
Гл. инж. пр.		Ямпаровский			Детали крепления разделительного щита, мостиков и ограждений.
Нач. отд.		Андрианов			СОЮЗВОДОКАНАЛПРОЕКТ г. Москва

Альбом 2 Тип I

Типовой проект 902-2-

Согласовано: Отдел 12

Инв. № подл. | Подпись и дата

Типовой проект 902-2-

Альбом 2 тип I

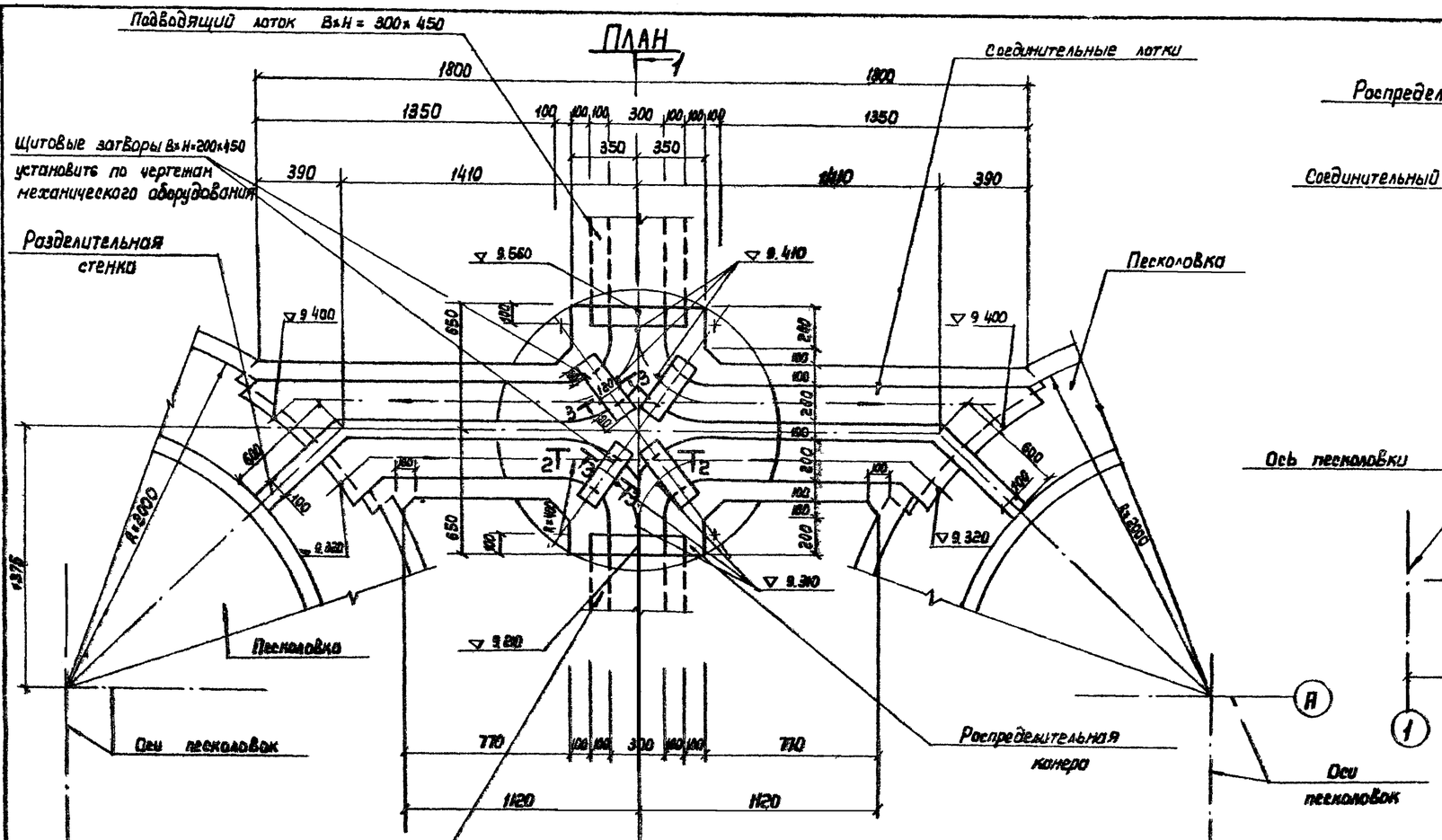

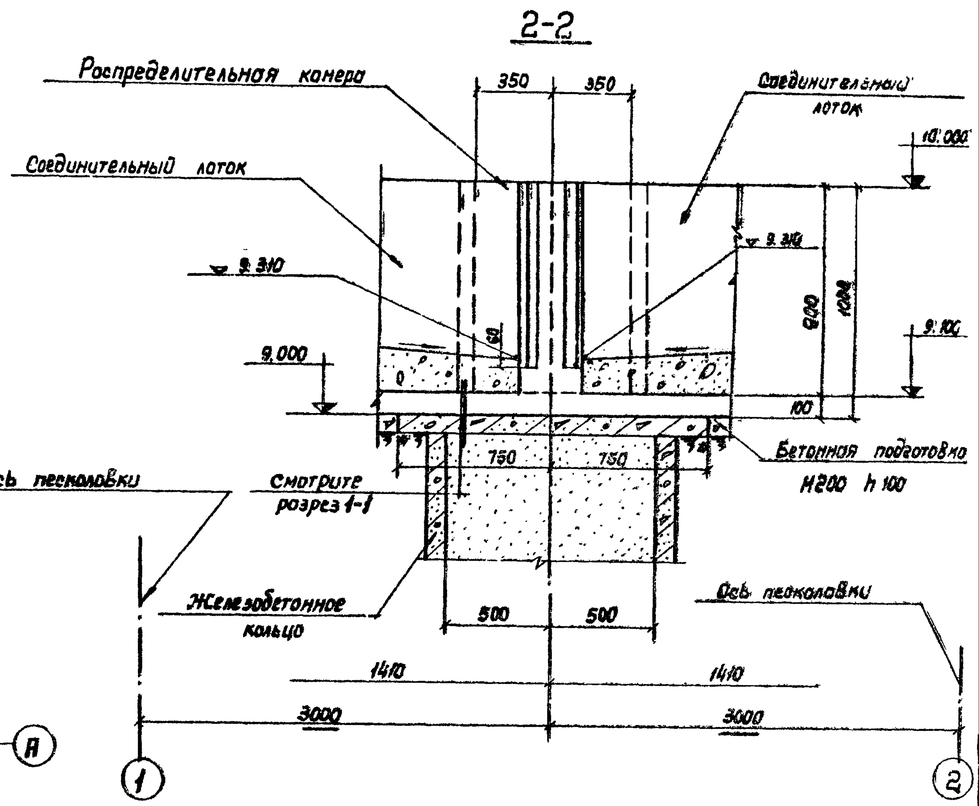

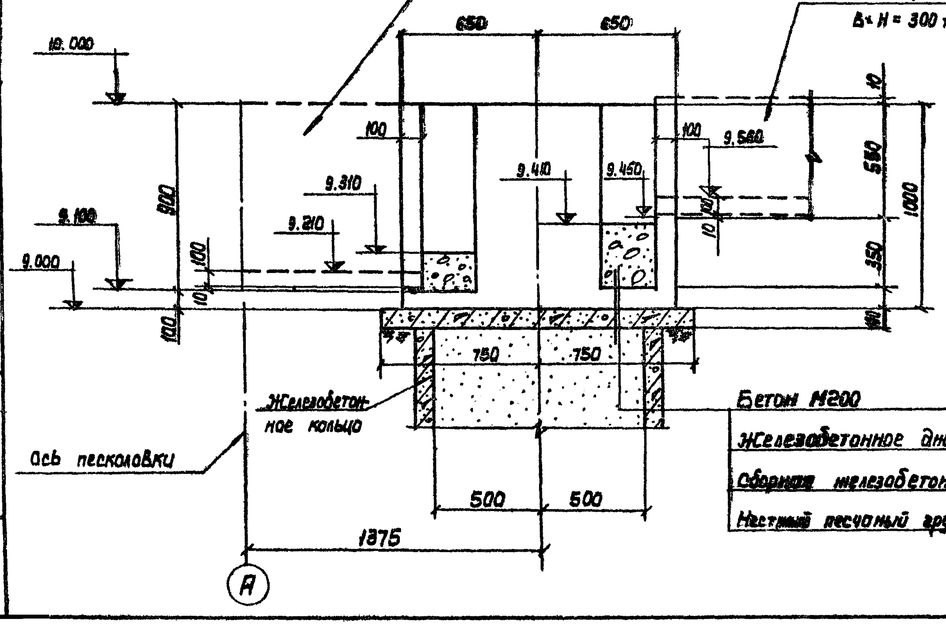

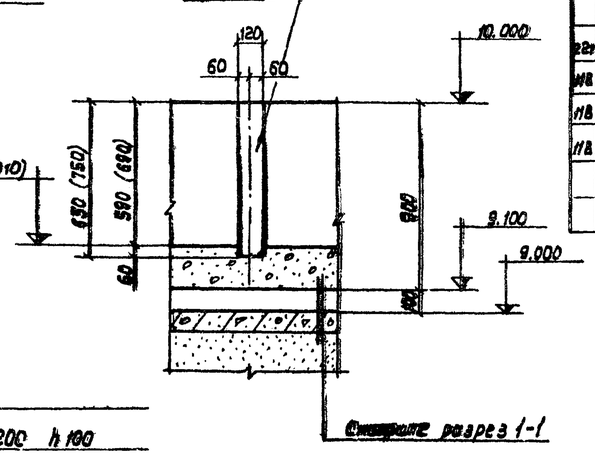

Бетон М200

Железобетонное днище М200 h 100

Сборная железобетонная плита h 100

Местный песчаный грунт

Спецификация элементов монолитной конструкции

Формат	Зона	Поз.	Обозначение	Наименование	Кол.	Примечание
				Распределительная камера и соединительный лоток		Общий вес, кг
				Сборочные единицы		
Б2гг		11÷14 18÷21	КЖ-12	Стержни одиночные	–	
Б18		15	КЖИ-С1	Сетка С1	1	9.3
Б18		16	КЖИ-С2	Сетка С2	1	21.2
Б18		17	КЖИ-С3	Сетка С3	1	3.1
				Материал		
				Бетон марки М200, В6, Мрз*	141	м³

1.* Марка бетона по морозостойкости назначается в зависимости от расчетной температуры наружного воздуха (см. пояснительную записку)

2. Арматурные чертежи смотрите листы КЖ-11,12

Изм.	Лист	N докум.	Подпись	Дата
Разраб.		Киселева		
Провер.		Воробьева		
Рук. гр.		Гольдина		
Гл. инж. пр.		Золоторевский		
Нач. отд.		Яхбрианов		

ТП 902-2-331 -КЖ

Песколовки с круговым движением сточных вод Q_c = 1400 ÷ 64000 м³/сут.

Лотки. Оголубочный чертеж. План, разрезы, спецификация.

Лит.	Лист	Листов
Р	10	

Госстрой СССР

Союзводоканалпроект г. Москва

Согласовано: Отд. N15 Смирнов; Отд. N12 Николаева

Инв. N подл. | Подп. и дата

16299-02 16

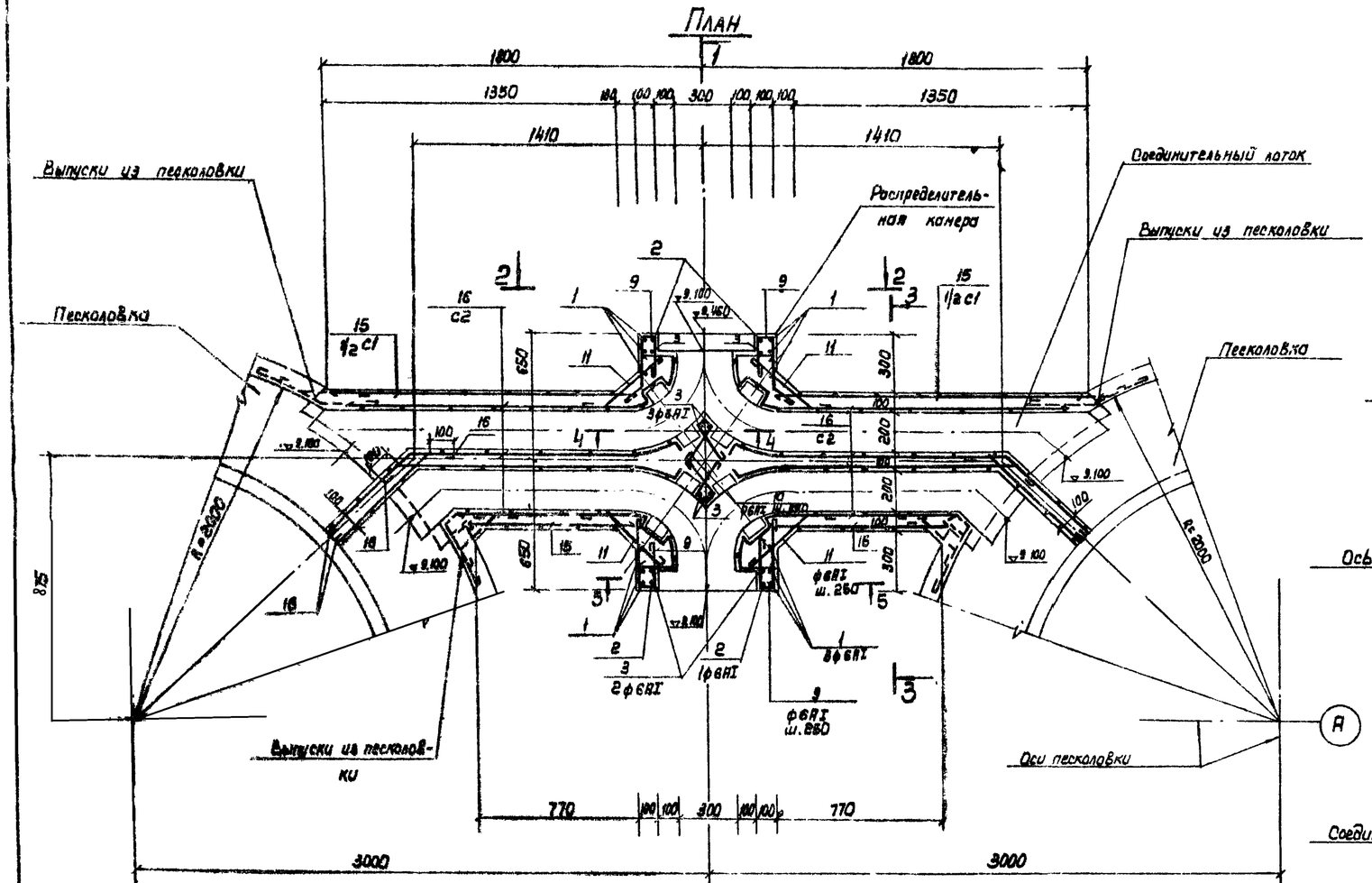

3-3

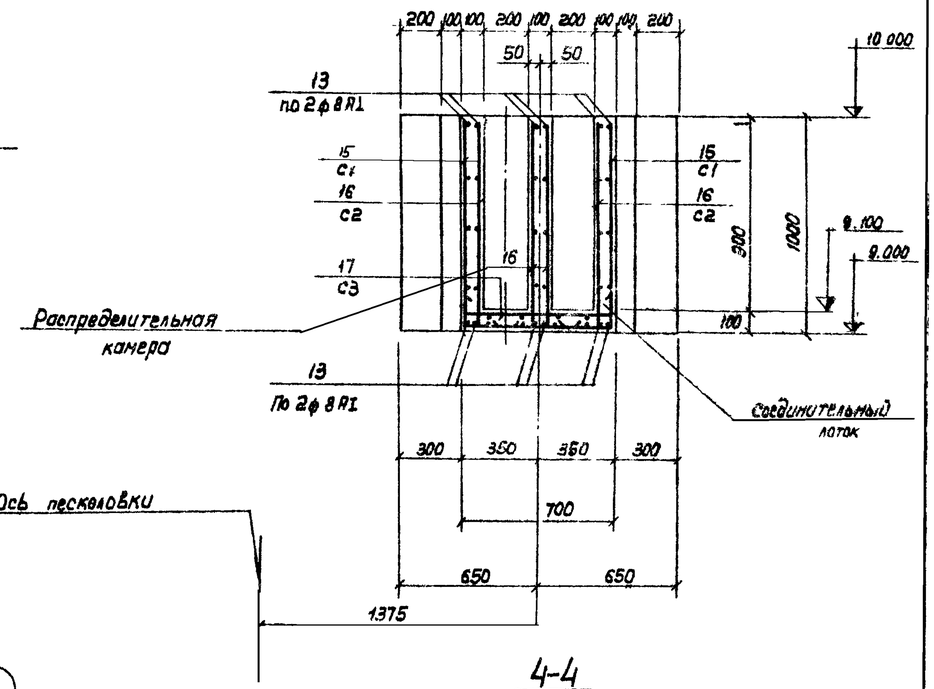

4-4

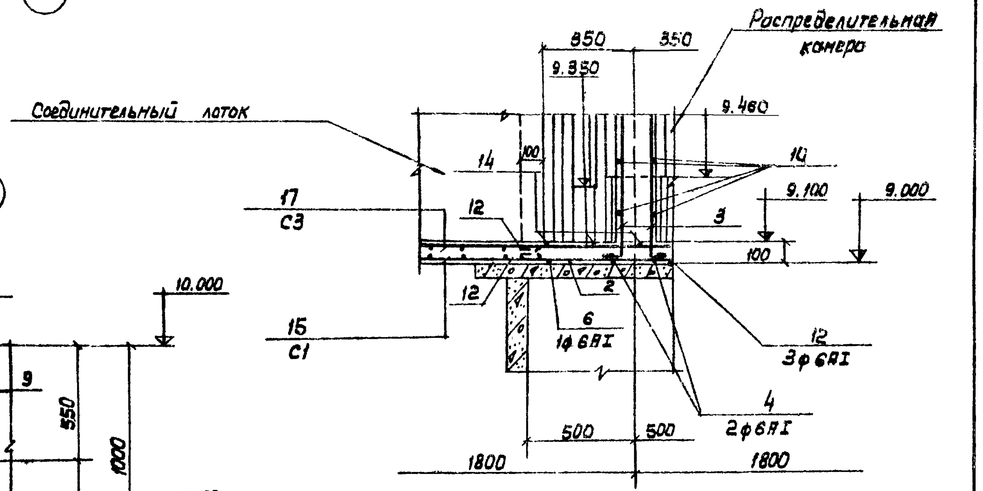

1-1

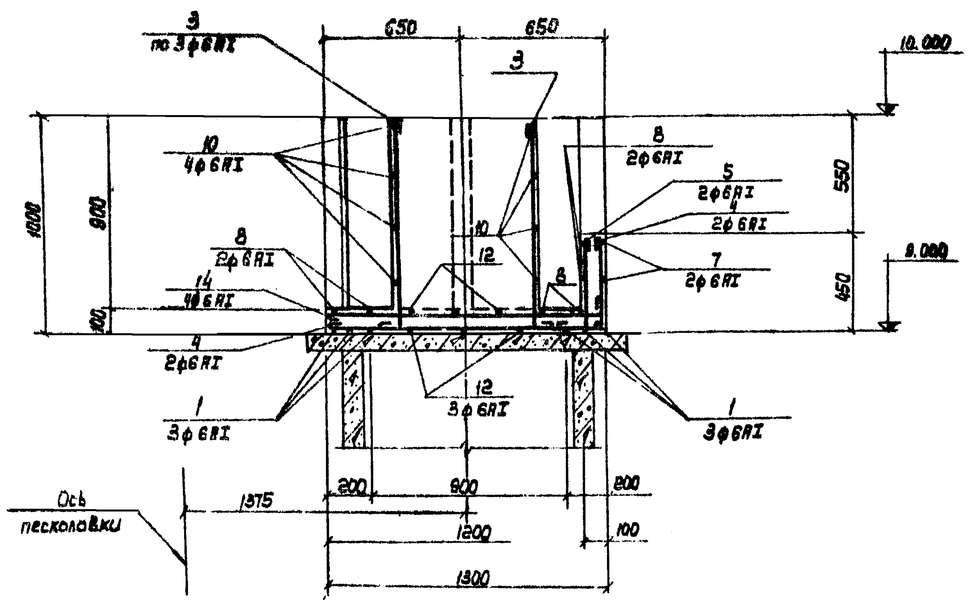

2-2

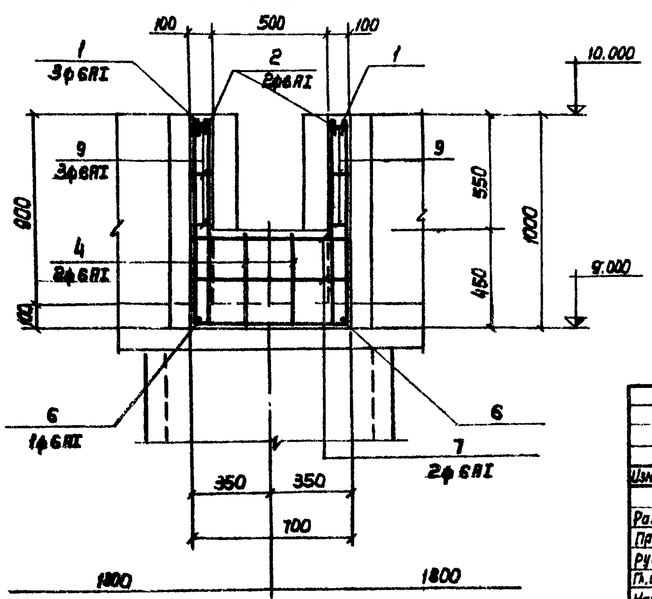

Изм.	Лист	N докум.	Подпись	Дата
Разраб.		Киселева		
Провер.		Воробьева		
Рук. гр.		Гольдина		
Гл. инж. пр.		Золотаревский		
Нач. отд.		Андриянов		

ТП 902-2-331-КЖ

Песколовки с круговым движением сточных вод Q_c = 1400 ÷ 4000 м³/сут

Лит.	Лист	Листов
Р	11	

Лотки. Армирование стен. План, сечения 1-1 ÷ 4-4

Госстрой СССР
СОЮЗВОДОКАНАЛПРОЕКТ
г. Москва

Инв. № подл. | Подпись и дата

16299-02 17

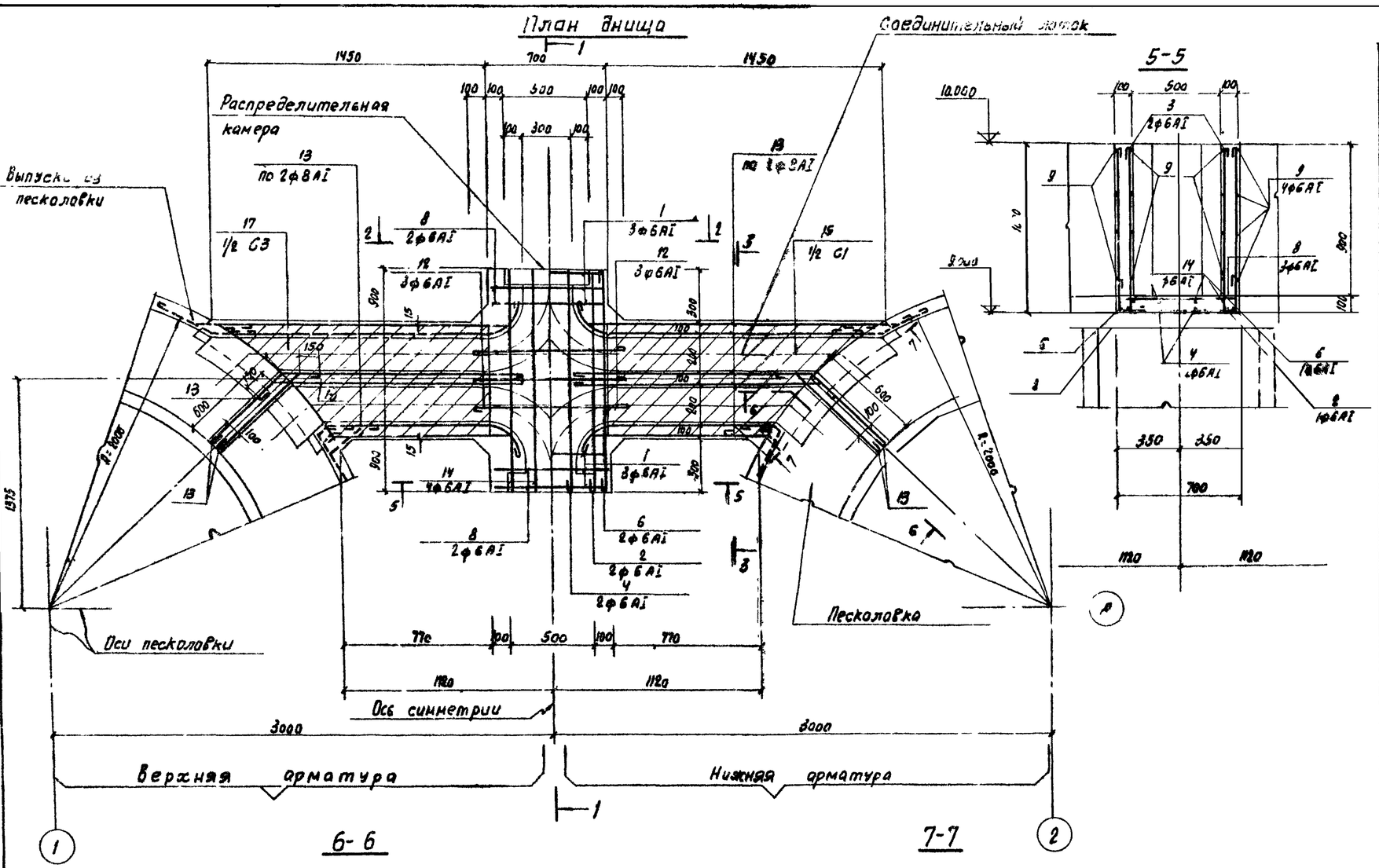

Ведомость стержней на один элемент

Марка эл-та	Поз	Эскиз или сечение	Ф мм	Длина мм	Кол	Вес кг 1 шт.	Вес кг всех
Распределительная камера и соединительные лотки	1	960 630 960	АI 6	2650	6	0.6	3.6
	2	960 1250 960	АI 6	3250	2	0.77	1.4
	3	960 100	АI 6	1140	10	0.3	3.0
	4	1270 410	АI 6	1760	2	0.4	0.8
	5	410 100	АI 6	590	2	0.1	0.2
	6	1280	АI 6	2770	2	0.5	1.0
	7	270 670 320	АI 6	2230	2	0.5	1.0
	8	100 650 100	АI 6	930	6	0.2	1.2
	9	270 70 320	АI 6	790	14	0.2	2.8
	10	100 100 250 100 100	АI 6	800	8	0.2	1.6
	11	500 40 100	АI 6	680	20	0.1	2.0
	12	1060	АI 6	1140	6	0.2	1.2
	13	Н.М.	АI 8	Н.М. 350	–	–	3.8
	14	1270 100	АI 6	1450	4	0.3	1.2
	19	100 930 100	АI 6	ср. 1530	4	0.3	1.2
	13	100 930 100	АI 6	1210	4	0.3	1.2
	20	20 + 20 100	АI 6	ср. 440	8	0.1	0.8
	21	500	АI 6	580	14	0.1	1.4

Выборка стали на 1 элемент

Марка элемента	Арматурные изделия							Всего
	Арматурная сталь ГОСТ 5781-75						Итого	
	класс АI			класс				
	ф мм		Итого	ф мм		Итого		
	6	8		–	–			
Распределительная камера и соединительные лотки	25,6	13,8	39,4	–	–	–	–	39,4

Совместно с данным чертежом смотрите листы КЖ-3,5 (8,8) 10,11.

Типовой проект 902-2 Альбом 2 Тип I

Изм.	Лист	N докум.	Подпись	Дата
Разработал		Киселева		
Проверил		Воробьева		
Рук. гр.		Гольдина		
Гл. инж. пр.		Эмгартреки		
Нач. отд.		Андриянов		

ТП 902-2-331 - КЖ

Песколовки с круговым движением сточных вод Q: 1400 ÷ 64000 м³/сут.

Лит.	Лист	Листов
Р	12	

Лотки. Армирование днища. Сечения 5-5 ÷ 7-7. Ведомость стержней.

Госстрой СССР СОЮЗВОДОКАНАЛПРОЕКТ г. Москва

Инв. N подл. | Подпись и дата

Альбом 2. Тип I

Типовой проект 902-2

3 - 3

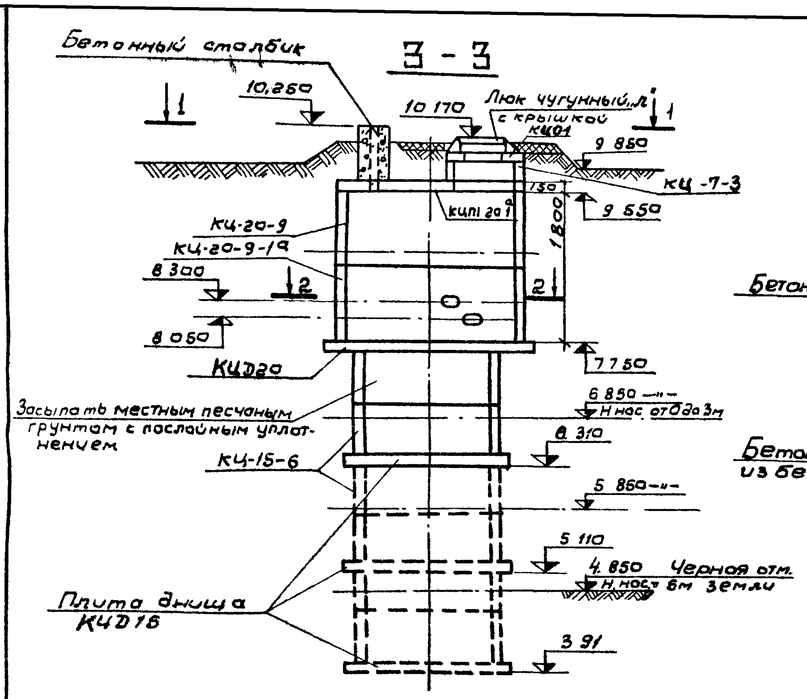

План расположения опор под задвижки

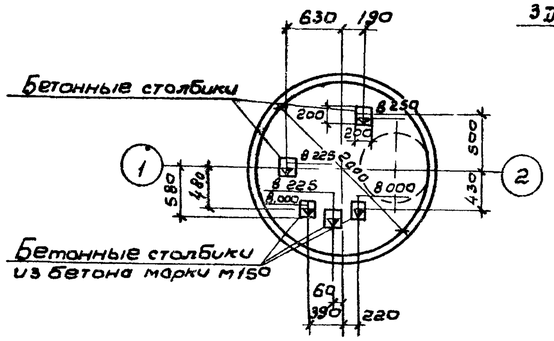

Бетонный столбик

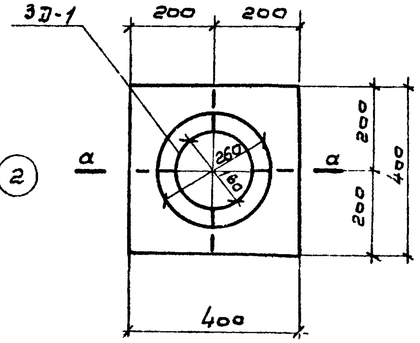

а - а

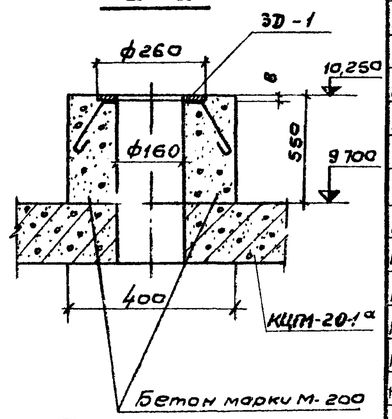

2 - 2

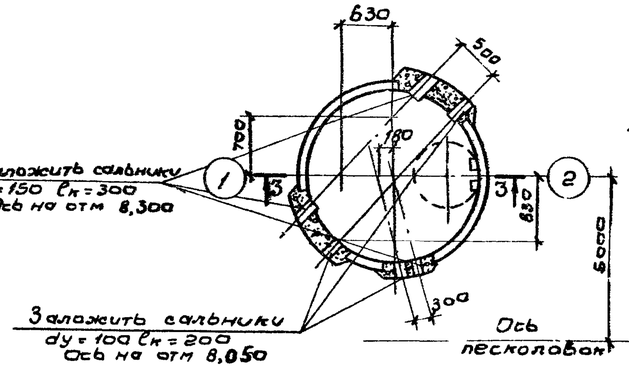

План расположения отверстий в плите перекрытия

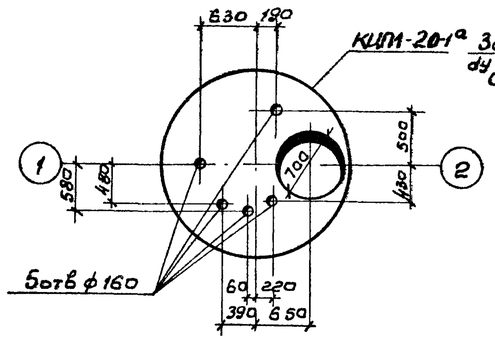

1 - 1

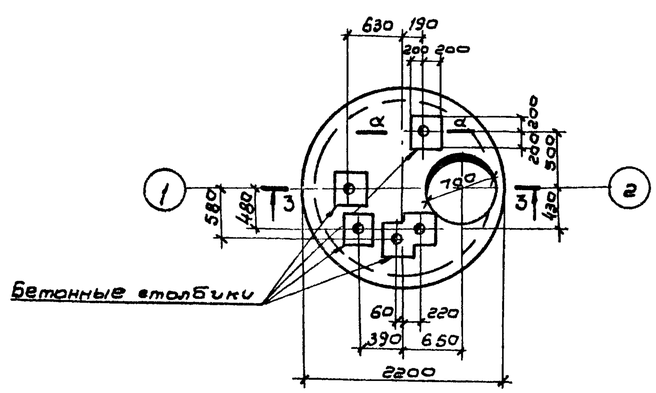

Деталь заделки труб

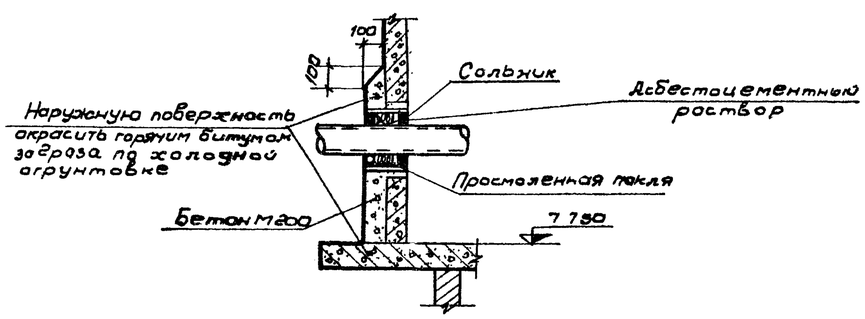

Спецификация элементов к маркировочной схеме, расположенной на листе

Марка	Обозначение	Наименование	Кол	Примечание
		При Н насыпи 5 м	1	
КЦД 16	Серия 3 900-3 Вып 7	Плита днища КЦД16	1	
КЦ15-6	—"—	Кольцо стеновое КЦ-15-6	6	
КЦД 20	—"—	Плита днища КЦД 20	1	
КЦ20-9	—"—	Кольцо стеновое КЦ-20-9	1	
КЦ-20-9а	Серия 3 900-3 Вып 7 КЖИ КЦ-20-9а	Кольцо стеновое КЦ-20-9а	1	
КЦП1-20-1а	Серия 3 900-3 В 7 КЖИ-КЦП1-20-1а	Плита покрытия КЦП1-20-1а	1	
КЦ7-3	Серия 3 900-3 Вып 7	Кольцо стеновое	1	
КЦО 1	—"—	Кольцо опорное	1	
		При Н насыпи 4 м	1	
КЦД 15	Серия 3 900-3 Вып 7	Плита днища КЦД16	1	
КЦ-15-6	—"—	Кольцо стеновое КЦ-15-6	4	
КЦД-20	—"—	Плита днища КЦД 20	1	
КЦ-20-9	—"—	Кольцо стеновое КЦ-20-9	1	
КЦ-20-9а	Серия 3.900-3 В 7 КЖИ-КЦ-20-9а	Кольцо стеновое КЦ-20-9а	1	
КЦП1-20-1а	Серия 3.900-3 В 7 КЖИ-КЦП1 20 1а	Плита покрытия КЦП1-20-1а	1	
КЦ-7-3	Серия 3 900-3 Вып 7	Кольцо стеновое	1	
КЦО 1	—"—	Кольцо опорное	1	
		При Н насыпи 0-3		
КЦД 15	Серия 3 900-3 Вып 7	Плита днища КЦД16	1	
КЦ15-6	—"—	Кольцо стеновое КЦ-15-6	2	
КЦД 20	—"—	Плита днища КЦД20	1	
КЦ-20-9	—"—	Кольцо стеновое КЦ-20-9	1	
КЦ-20-9а	Серия 3 900-3 В 7 КЖИ КЦ-20-9а	Кольцо стеновое КЦ-20-9а	1	
КЦП1 20 1а	Серия 3 900-3 В 7 КЖИ КЦП1-20-1а	Плита покрытия КЦП1-20-1а	1	
КЦ-7-3	Серия 3 900-3 Вып 7	Кольцо стеновое	1	
КЦО 1	—"—	Кольцо опорное	1	
		Для всех вариантов		
ДУ-100	Серия 3 901-5	Сальник ДУ-100	3	
ДУ-150	—"—	Сальник ДУ-150	3	
ЗД-1	КЖИ-ЗД1	Закладная деталь ЗД1	5	
„Л"	ГОСТ 3634-61	Люк чугунный „Л" с крышкой	1	

Сборные железобетонные изделия устанавливаются на цементном растворе М-50

Изм.	Лист	N докум.	Подпись	Дата	ТП 902-2-331 КЖ	
Разраб.		Феоктистова			Песколовки с круговым движением сточных вод Q = 1400 – 64000 м³/сут	
Провер.		Латкина				Лит. / Лист 13 / Листов
Рук. гр.		Гольдина			Камера переключения. Общий чертеж. Спецификация	Госстрой СССР СОЮЗВОДОКАНАЛПРОЕКТ г. Москва
Гл. инж. пр.		Загоровский				
Нач. отд.		Андрианов				

Согласовано: Отд. N 12 Николаева; Отд. N 15 Смирнов

Инв. N подл. | Подпись и дата