ООО «Кольское Объединение Изыскателей и Проектировщиков»

Свидетельство № П-021-28082009 от 19.10.2017 г.

Выдано Ассоциацией «Объединение градостроительного планирования и проектирования»

«Реконструкция нежилого здания под торговый центр»

Объект расположен по адресу: Мурманская обл., г. Североморск, ул. Советская, д.31

ПРОЕКТНАЯ ДОКУМЕНТАЦИЯ

Раздел 3
Архитектурные решения

03/17.АР

Изм.	№ док.	Подп.	Дата
Зам.	№1		

2020 год

ООО «Кольское Объединение Изыскателей и Проектировщиков»

Свидетельство № П-021-28082009 от 19.10.2017 г.

Выдано Ассоциацией «Объединение градостроительного планирования и проектирования»

«Реконструкция нежилого здания под торговый центр»

Объект расположен по адресу: Мурманская обл., г. Североморск, ул. Советская, д.31

ПРОЕКТНАЯ ДОКУМЕНТАЦИЯ

Раздел 3
Архитектурные решения

03/17.АР

Главный инженер проекта Патенко Д.С.

2020 год

СОДЕРЖАНИЕ

Обозначение	Наименование	Примечание
	Титульный лист	1
Текстовые документы		
03/17.АР.С	Содержание	2-3
03/17.СП	Состав проектной документации	4
03/17.АР.ПЗ	Пояснительная записка	
	1 Описание и обоснование внешнего и внутреннего вида объекта капитального строительства, его пространственной, планировочной и функциональной организации	5
	2 Обоснование принятых объемно-пространственных и архитектурно-художественных решений, в том числе в части соблюдения предельных параметров разрешенного строительства объекта капитального строительства	6
	3 Описание и обоснование использованных композиционных приемов при оформлении фасадов и интерьеров объекта капитального строительства	6
	4 Описание решений по отделке помещений основного, вспомогательного, обслуживающего и технического назначения	7
	5 Описание архитектурных решений, обеспечивающих естественное освещение помещений с постоянным пребыванием людей	7
	6 Описание архитектурно-строительных мероприятий, обеспечивающих защиту помещений от шума, вибрации и другого воздействия	7

	7 Описание решений по декоративно-художественной и цветовой отделке интерьеров	7
Чертежи		
03/17.АР	План на отм. 0,000, план на отм. +4,400	8
03/17.АР	План кровли	9
03/17.АР	Разрез 1-1, разрез 2-2	10
03/17.АР	Фасад "1"-"8", фасад "8"-"1"	11
03/17.АР	Фасад "А"-"В", фасад "В"-"А"	12

СОСТАВ ПРОЕКТА

Номер раздела	Обозначение	Наименование	Примечание
1	03/17.ПЗ	Пояснительная записка	
2	03/17.ПЗУ	Схема планировочной организации земельного участка	
3	03/17.АР	Архитектурные решения	
		Сведения об инженерном оборудовании, о сетях инженерно-технического обеспечения, перечень инженерно-технических мероприятий содержание технологических решений	
5.1	03/17.ИОС1	Система электроснабжения	
5.2,3	03/17.ИОС2,3	Система водоснабжения и водоотведения	
6	03/17.ПОС	Проект организации строительства	
7	03/17.ПОД	Проект организации работ по сносу или демонтажу объектов капитального строительства	
10	03/17.ОДИ	Мероприятия по обеспечению доступа инвалидов	

* Состав проектной документации согласно «Постановление Правительства РФ от 16.02.2008 № 87 (ред. от 22.04.2013, с изм. от 28.04.2020) «О составе разделов проектной документации и требованиях к их содержанию».

ПОЯСНИТЕЛЬНАЯ ЗАПИСКА

1. Описание и обоснование внешнего и внутреннего вида объекта капитального строительства, его пространственной, планировочной и функциональной организации

Проектная документация по внесению изменений в проект, шифр СР-03/17 по объекту «Реконструкция нежилого здания под торговый центр», расположенного по адресу: г. Североморск, ул. Советская, д.31 разработана на основании:

- технического задания к договору №03/17 от 15.06.2020, утвержденного заказчиком.

- договора на разработку проектной документации по внесению изменений проект, шифр СР-03/17 от 15.06.2020 г.

Технико-экономические показатели реконструируемого объекта капитального строительства:

Наименование показателей	Единица измерения	Значение
Площадь застройки здания: До реконструкции После реконструкции	$м^2$	 587,80 1 529,20
Общая площадь здания: До реконструкции После реконструкции	$м^2$	 1102,68 2 971,55 3
Высота реконструируемого здания	м	9,12 4
Строительный объем:	$м^3$	4 371

Технико-экономические показатели реконструируемого здания изменились, в связи с внесением изменений в проект.

Проектом реконструкции предусматривается:

Возведение предприятия розничной торговли с демонтажем нежилого здания по адресу: Мурманская обл., г. Североморск, ул. Советская, д.31.

Реконструируемое здание двухэтажное, с размерами в плане в осях: 42,0 х 12,0 с высотой до низа ферм 6,8 м.

Конструктивная схема здания – полный железобетонный каркас с шагом колонн 6 м.

Колонны каркаса сборные железобетонные, переменного сечения. Сечение нижней части - 600х400 мм, верхней – 400х400 мм.

Фундаменты – железобетонные, столбчатые стаканного типа. Глубина заложения фундамента не менее нормативной глубины сезонного промерзания грунтов, равной 1,8 м.

Несущие конструкции перекрытия – ж/б балки серии 1.462.1-1/88, длиной 12 м.

Перекрытие – сборные железобетонные пустотные плиты.

Несущие конструкции покрытия – двускатные решетчатые балки, длиной 12м.

Плиты покрытия - сборные железобетонные ребристые ПКЖ.

Кровля– скатная с неорганизованным водостоком из наплавляемых рулонных материалов Технониколь. Верхний слой покрытия – защитный из мелкозернистой крошки.

Наружные ограждающие конструкции запроектированы из шунгизитобетонных панелей толщиной 300 мм.

Стены лестничной клетки – газобетонные.

Оконные заполнения – двухкамерные стеклопакеты, 4000х1800(h), 3000х1800(h), 1800х1800(h).

Ворота – рулонные, заводского изготовления.

2. Обоснование принятых объемно-пространственных и архитектурно-художественных решений, в том числе в части соблюдения предельных параметров разрешенного строительства объекта капитального строительства

Проектируемая конфигурация реконструируемого здания и состав помещений приняты в соответствии с требованиями технического задания, а также следующих нормативных документов:

-СП 4.13130.2013 «Свод правил. Системы противопожарной защиты. Ограничение распространения пожара на объектах защиты. Требования к объемно-планировочным и конструктивным решениям»;

Геометрические параметры размеров проемов принимаются в соответствии с требованиями СП 1.13130.2009 "Системы противопожарной защиты. Эвакуационные пути и выходы".

3. Описание и обоснование использованных композиционных приемов при оформлении фасадов и интерьеров объекта капитального строительства

Цветовое решение фасада реконструируемого здания принимается по согласованию собственника с городской администрацией.

4. Описание решений по отделке помещений основного, вспомогательного, обслуживающего и технического назначения

Решение по отделке реконструируемого по согласованию собственника с арендатором.

5 Описание архитектурных решений, обеспечивающих естественное освещение помещений с постоянным пребыванием людей.

Естественное освещение помещений реконструируемого здания осуществляется через оконные проемы.

6 Описание архитектурно-строительных мероприятий, обеспечивающих защиту помещений от шума, вибрации и другого воздействия.

Звукоизоляция реконструируемого здания обеспечивается конструкцией наружных стен – шунгизитобетонные плиты t=300 мм, а также заполнениями проемов (ворота, двухкамерные окна).

Теплозащита реконструируемого здания производится изнутри, напыляемой изоляцией из пенополиуретана.

7 Описание решений по декоративно-художественной и цветовой отделке интерьеров

Решение по отделке реконструируемого здания принимается по согласованию собственника с арендатором.

План на отм. 0,000

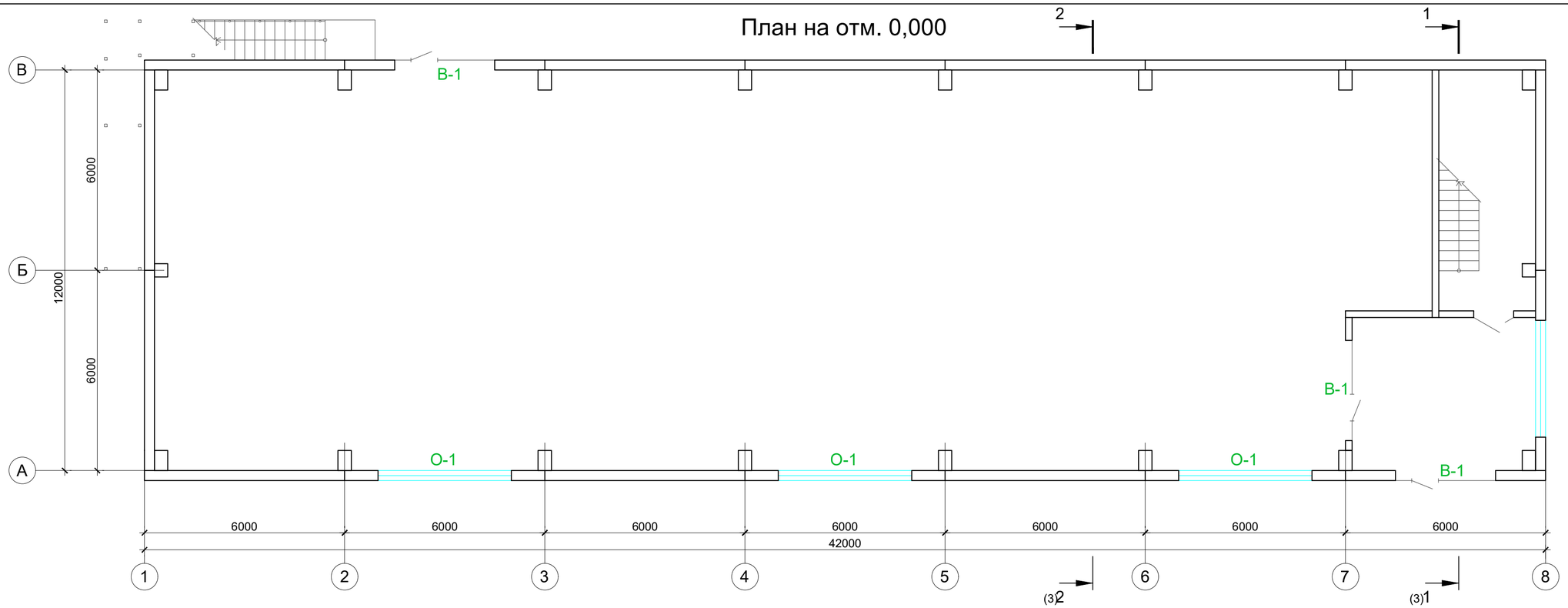

План на отм. +4,400

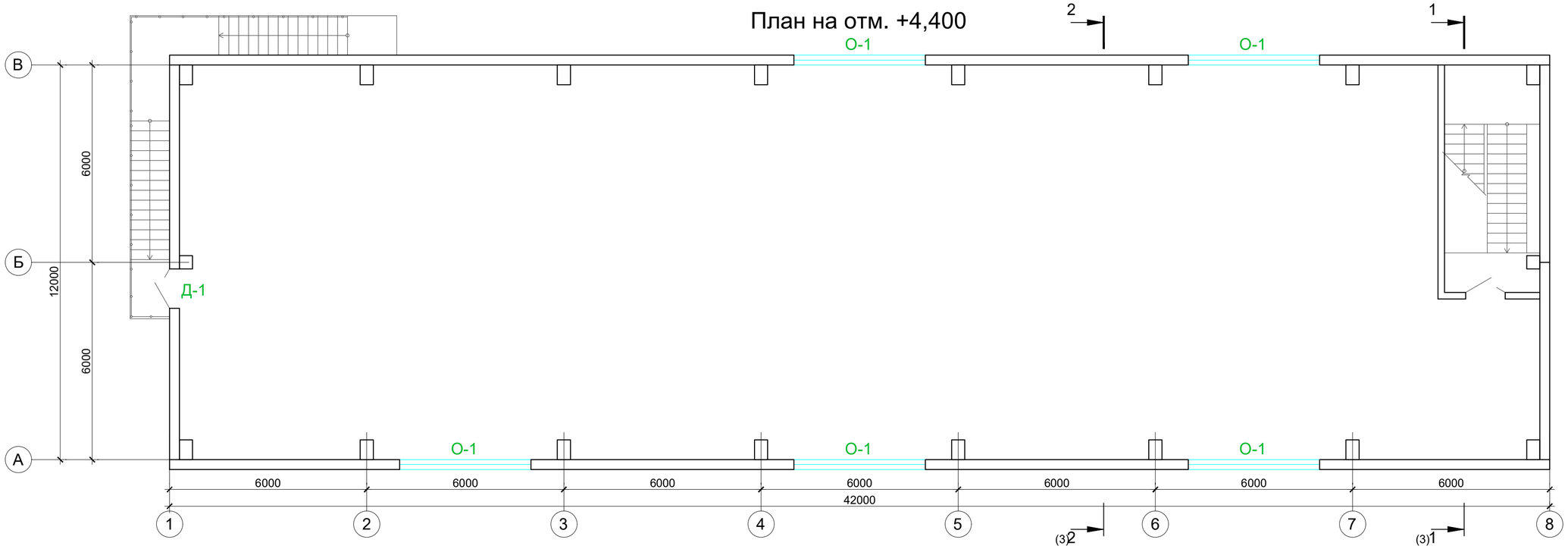

Изм.	Кол.уч	Лист	№ док	Подп.	Дата	03/17-АР
						Реконструкция нежилого здания под торговый центр
ГИП		Патенко				Мурманская обл., г. Североморск, ул. Советская
Разраб.		Комаров				Стадия: П; Лист: 1; Листов: 5
Проверил		Патенко				План на отм. 0,000, план на отм. +4,400
Нор.контр.		Олейников				ООО "Кольское объединение изыскателей и проектировщиков"

Согласовано

Взамен инв. №

Подпись и дата

Инв. № подл.

Формат А2

План кровли

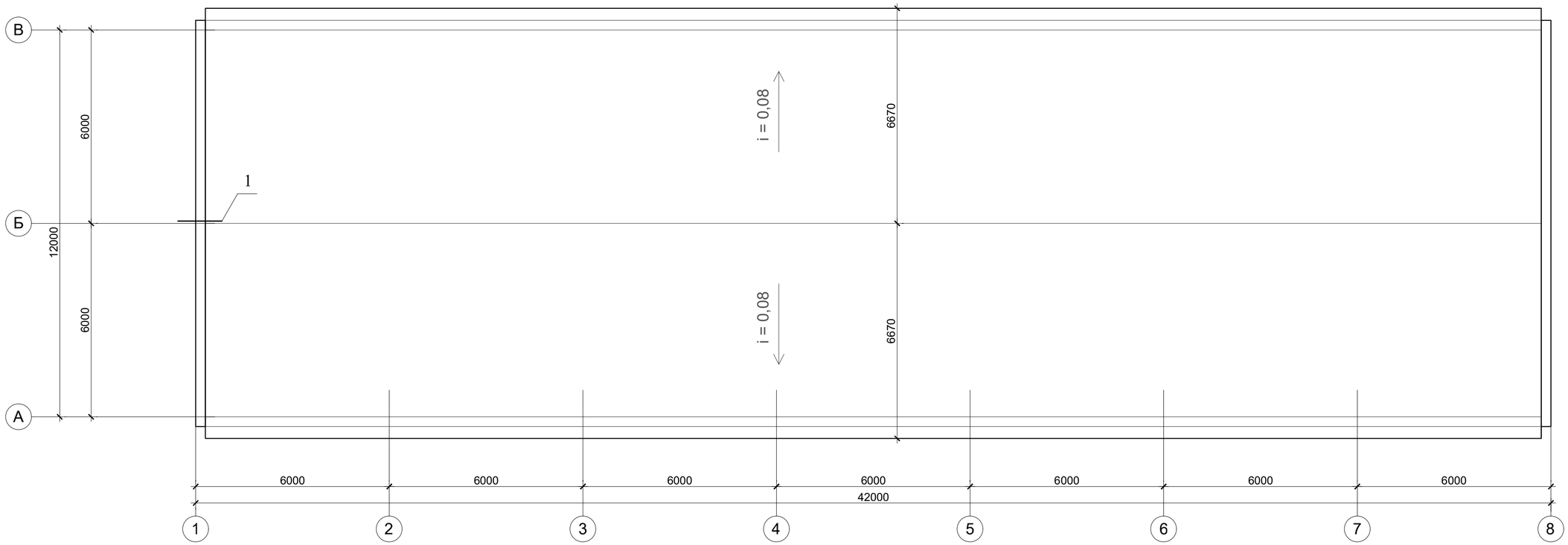

1
-
М1:20

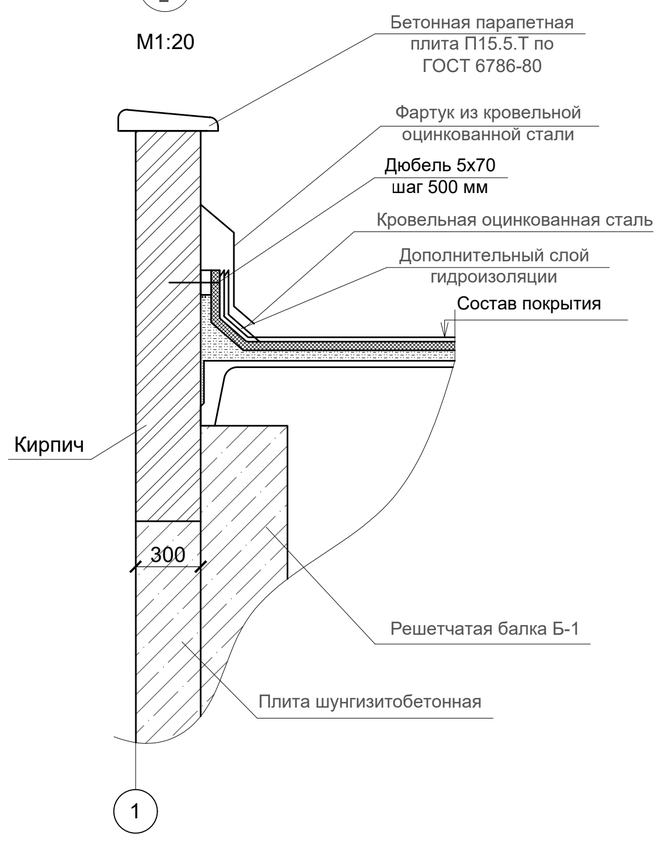

						03/17-АР			
						Реконструкция нежилого здания под торговый центр			
Изм.	Кол.уч	Лист	№ док	Подп.	Дата				
ГИП		Патенко				Мурманская обл., г. Североморск, ул. Советская	Стадия	Лист	Листов
Разраб.		Комаров					П	2	
Проверил		Патенко							
Нор.контр.		Олейников				План кровли	ООО "Кольское объединение изыскателей и проектировщиков"		

Согласовано

Взамен инв. №

Подпись и дата

Инв. № подл.

Формат А3

1 - 1

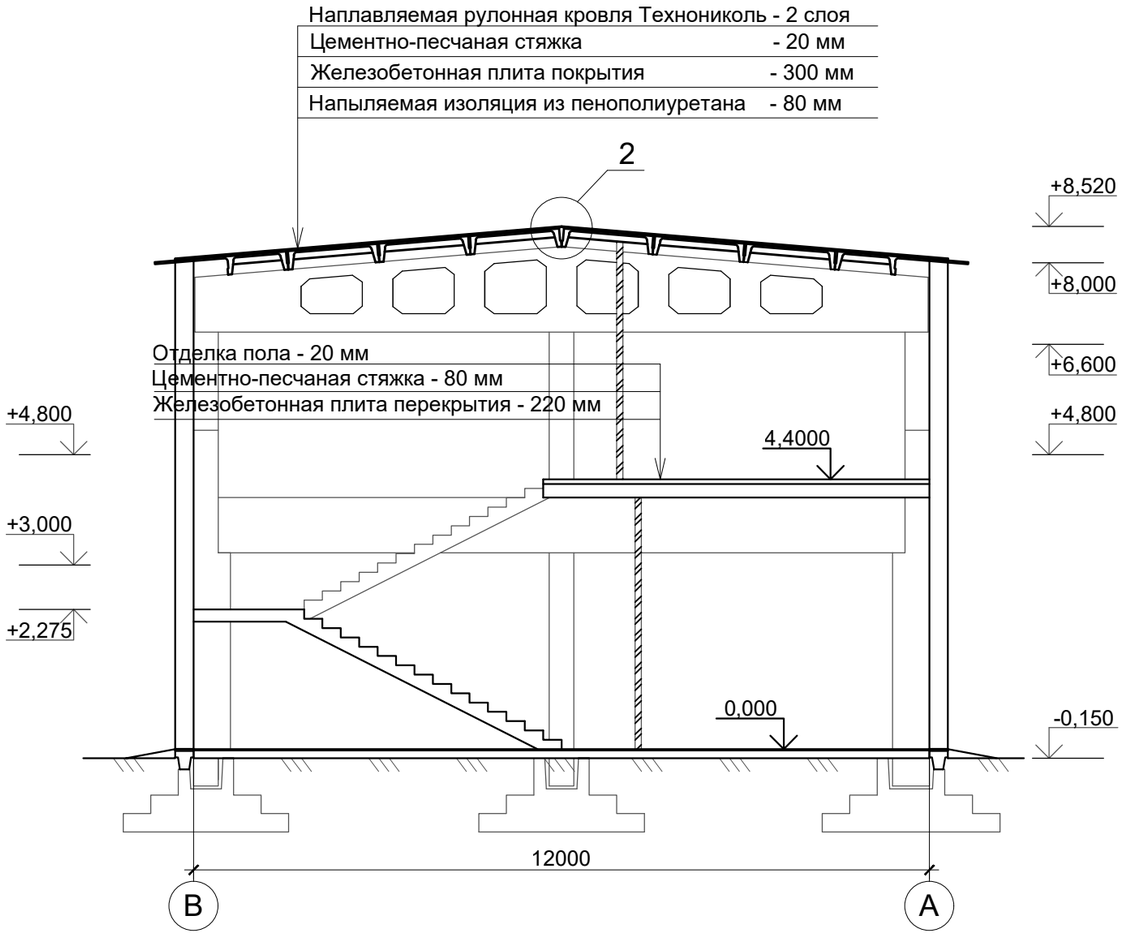

2 - 2

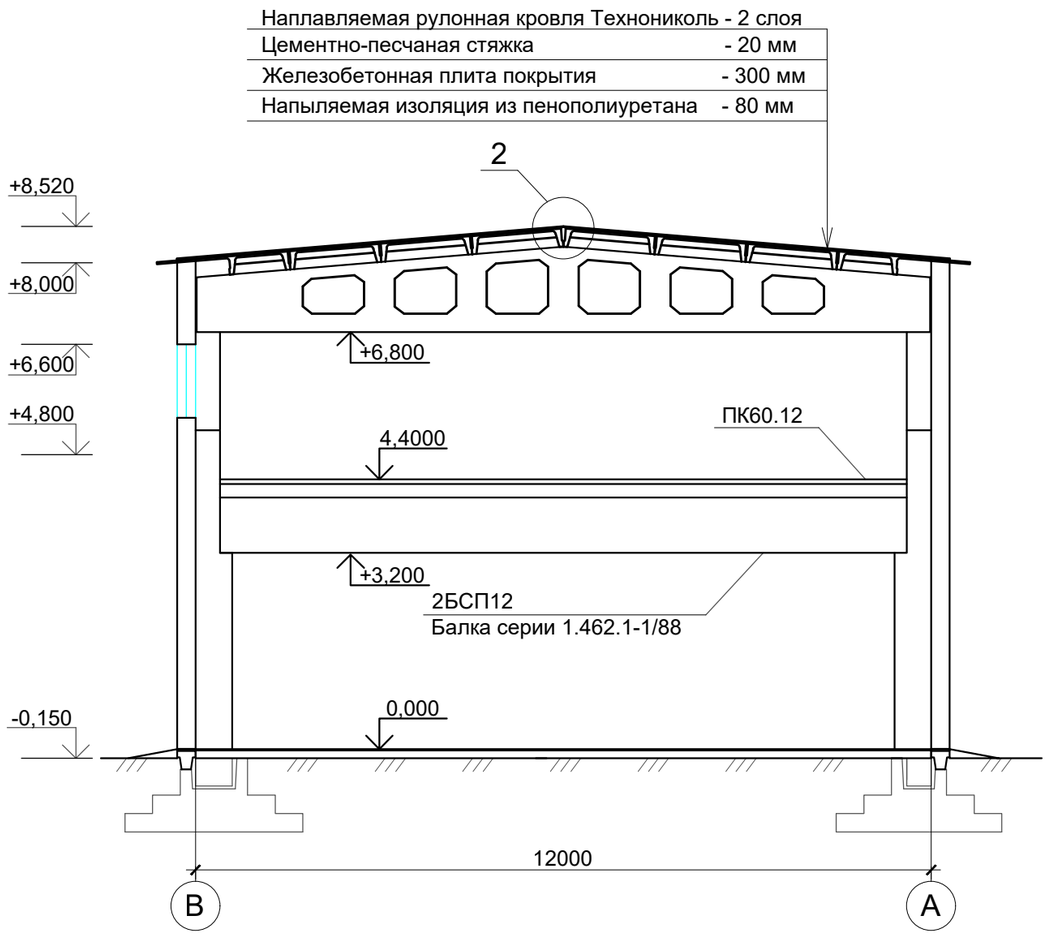

2
-
М1:20

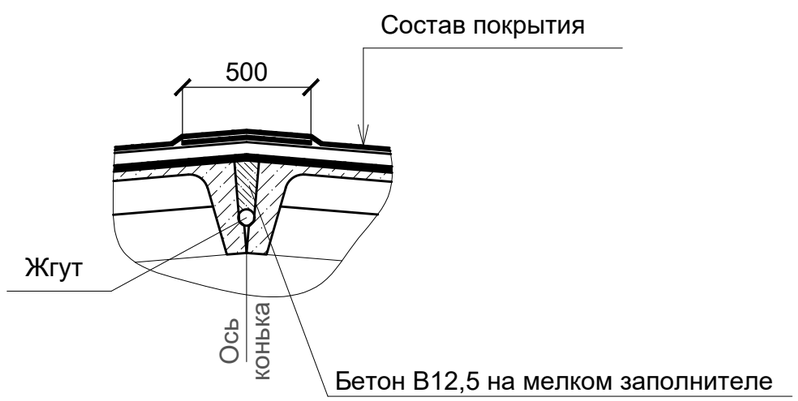

Изм.	Кол.уч	Лист	№ док	Подп.	Дата
ГИП		Патенко			
Разраб.		Комаров			
Проверил		Патенко			
Нор.контр.		Олейников			

03/17-АР

Реконструкция нежилого здания под торговый центр

Мурманская обл., г. Североморск, ул. Советская

Стадия	Лист	Листов
П	3	

Разрез 1-1, разрез 2-2

ООО "Кольское объединение изыскателей и проектировщиков"

Согласовано

Взамен инв. №

Подпись и дата

Инв. № подл.

Формат А2

Фасад 8-1

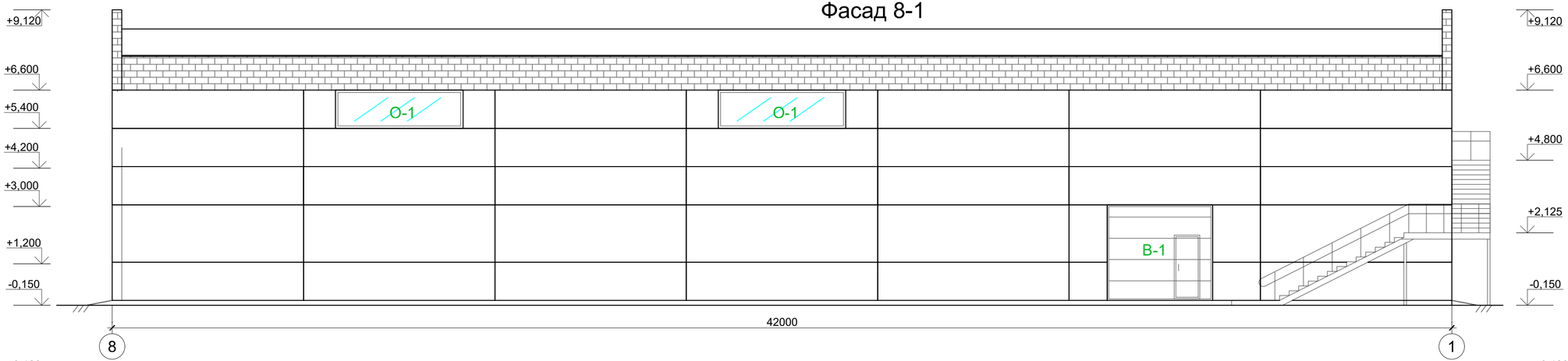

Фасад 1-8

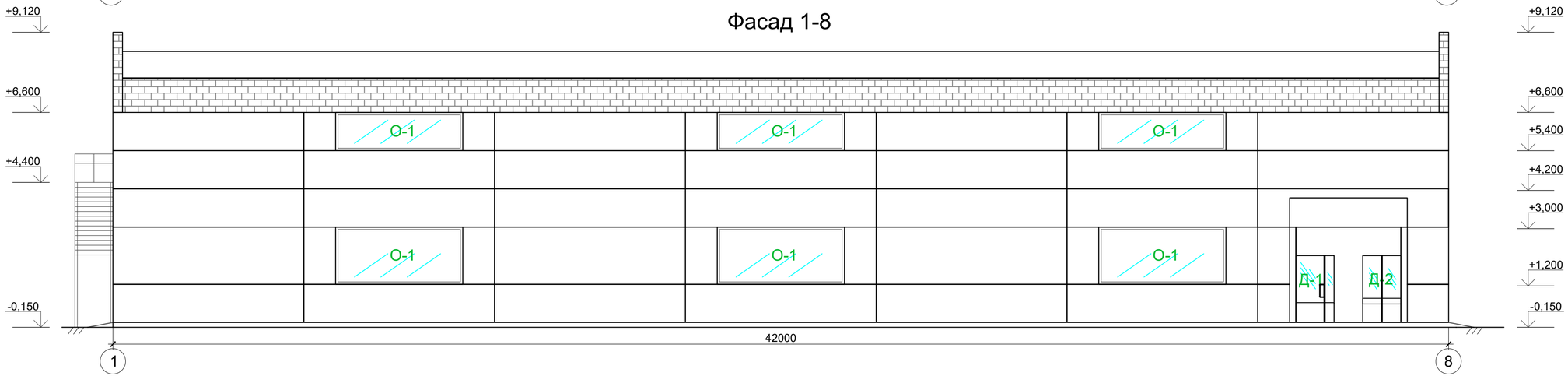

Изм.	Кол.уч	Лист	№ док	Подп.	Дата	03/17-АР
ГИП		Патенко				Реконструкция нежилого здания под торговый центр
Разраб.		Комаров				Мурманская обл., г. Североморск, ул. Советская
Проверил		Патенко				Стадия: П; Лист: 4; Листов:
Нор.контр.		Олейников				Фасад "1"-"8" фасад "8"-"1"
						ООО "Кольское объединение изыскателей и проектировщиков"

Согласовано

Взамен инв. №

Подпись и дата

Инв. № подл.

Формат А4х3

Фасад В-А

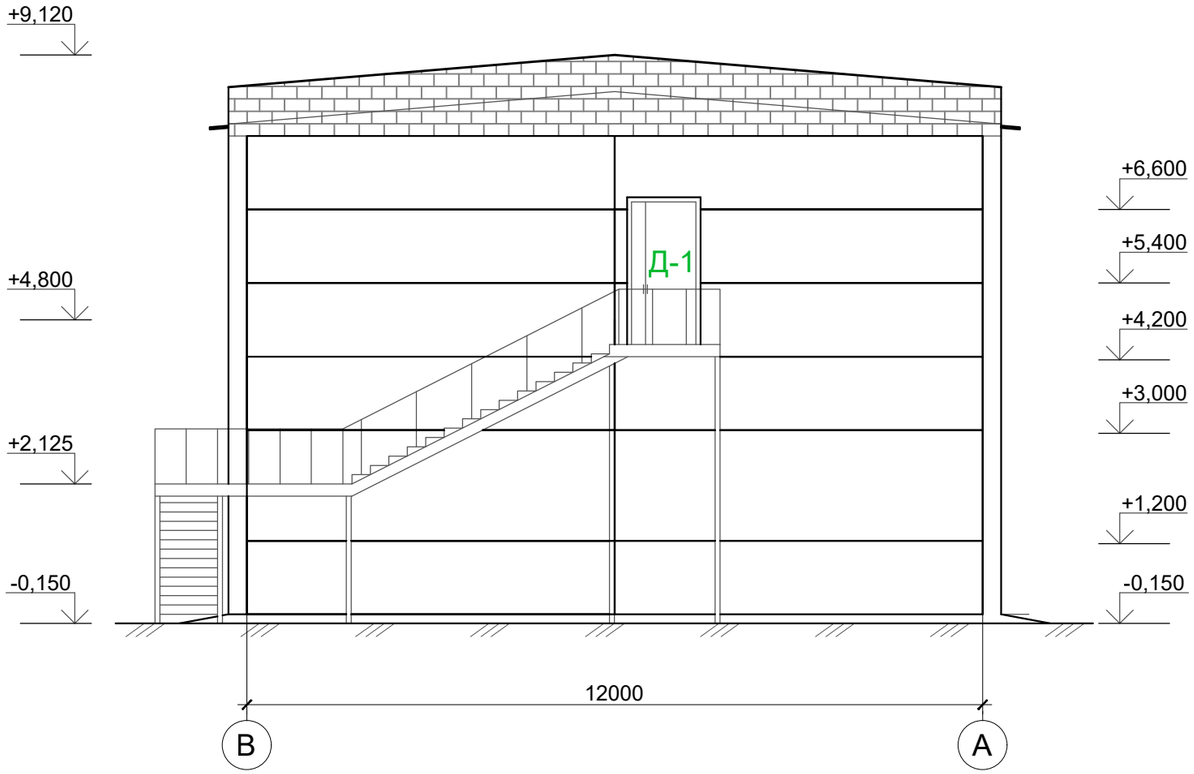

Фасад В-А

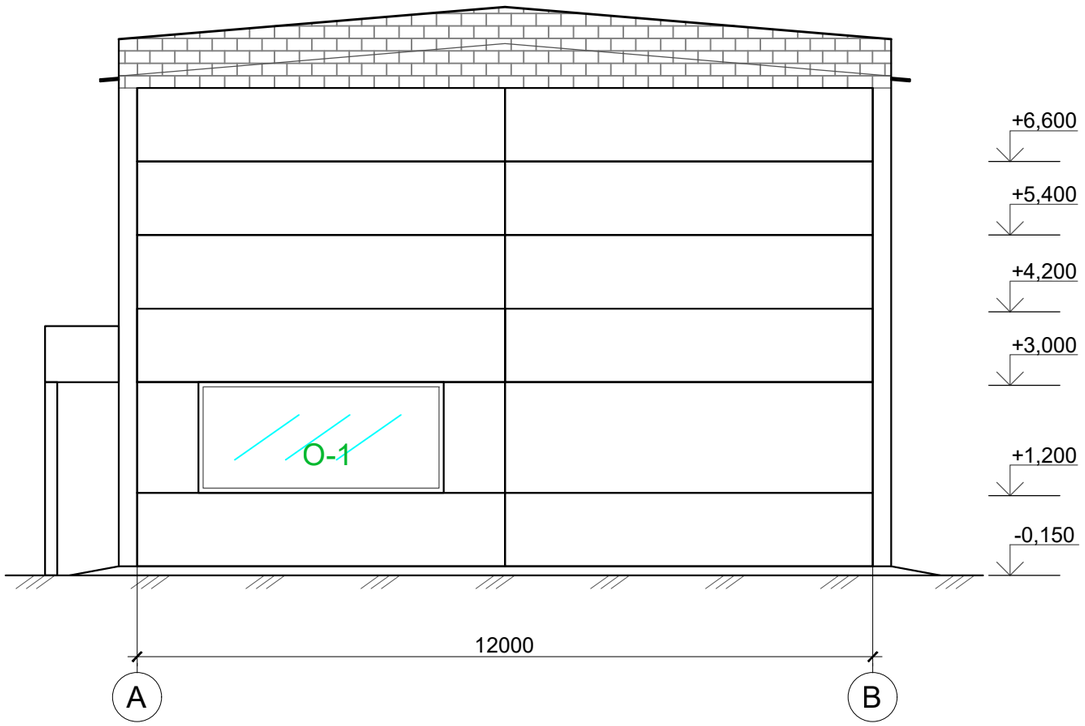

Ведомость оконных и дверных проемов

Поз.	Обозначение	Наименование	Кол-во	Масса ед., кг	Приме-чание
В-1	ГОСТ 31174-2003	Ворота рулонные с калиткой	2		
		3,3х3,0(h) м			
О-1	ГОСТ 30971-2002	Окно двухкамерный	9		
		стеклопакет 4,0х1,2(h) м			
Д-1	ГОСТ 30970-2002	Дверь наружная 1,2х2,4(h)	2		
		заводской готовности			

Согласовано

Взамен инв. №

Подпись и дата

Инв. № подл.

Изм.	Кол.уч	Лист	№ док	Подп.	Дата
ГИП		Патенко			
Разраб.		Комаров			
Проверил		Патенко			
Нор.контр.		Олейников			

03/17-АР

Реконструкция нежилого здания под торговый центр

Мурманская обл., г. Североморск, ул. Советская

Стадия	Лист	Листов
П	5	

Фасад "А"-"В"
фасад "В"-"А"

ООО "Кольское объединение изыскателей и проектировщиков"

Формат А4х3