Схема расположения монолитных элементов на отм. +0.000

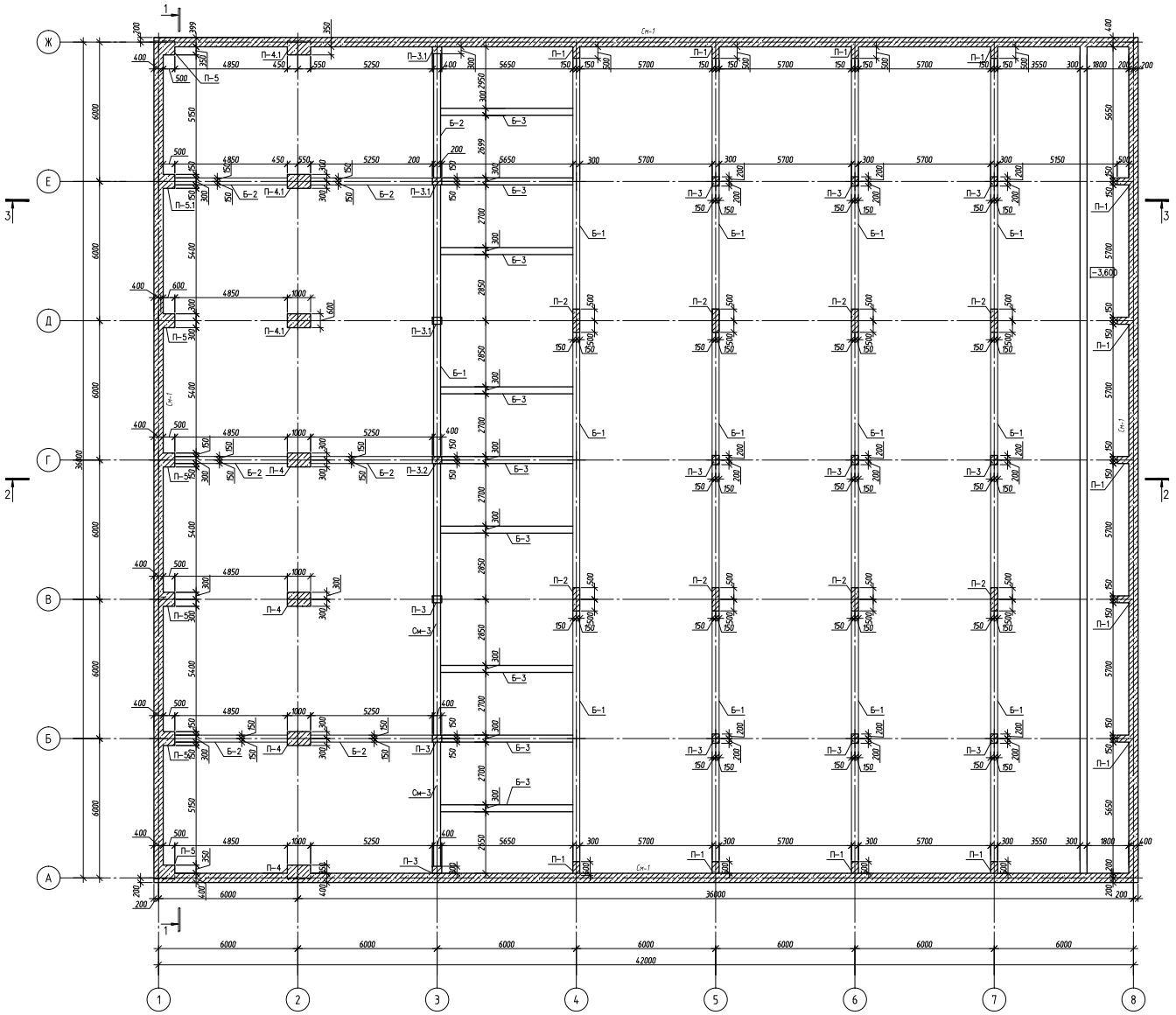

Согласовано

Взам. инв. №

Подпись и дата

Инв. № подл.

Разрез 1-1

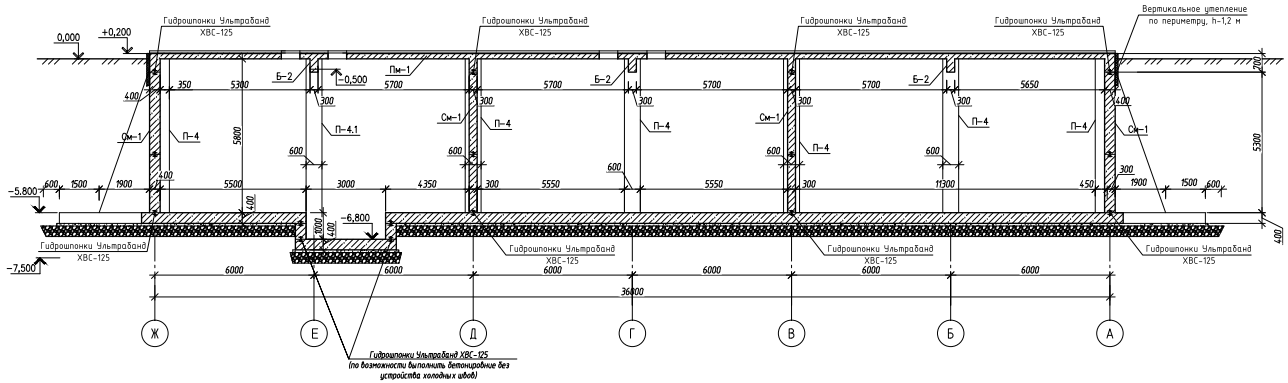

Разрез 2-2

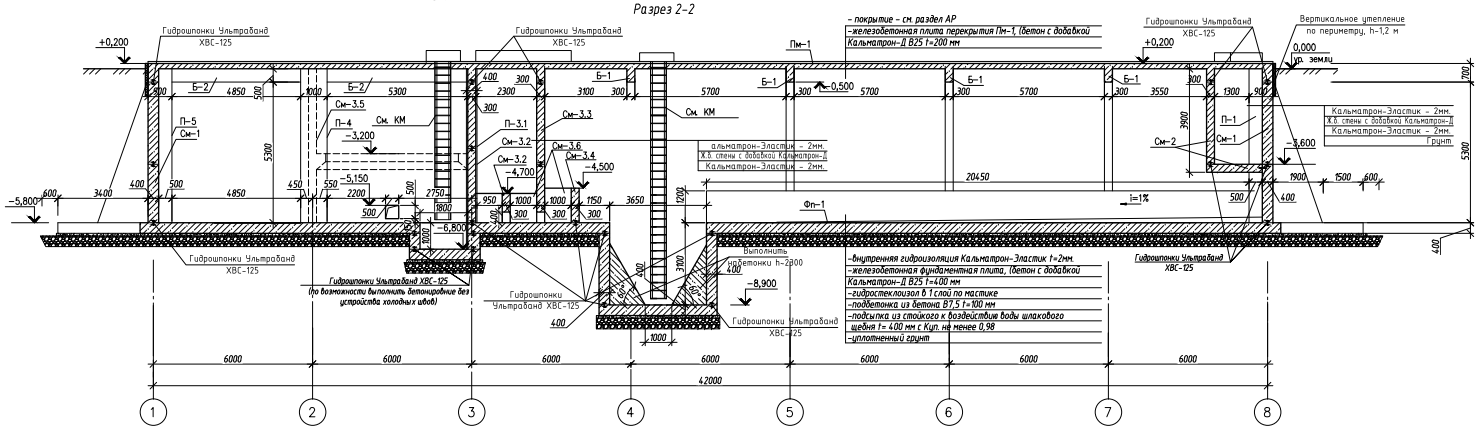

Разрез 3-3

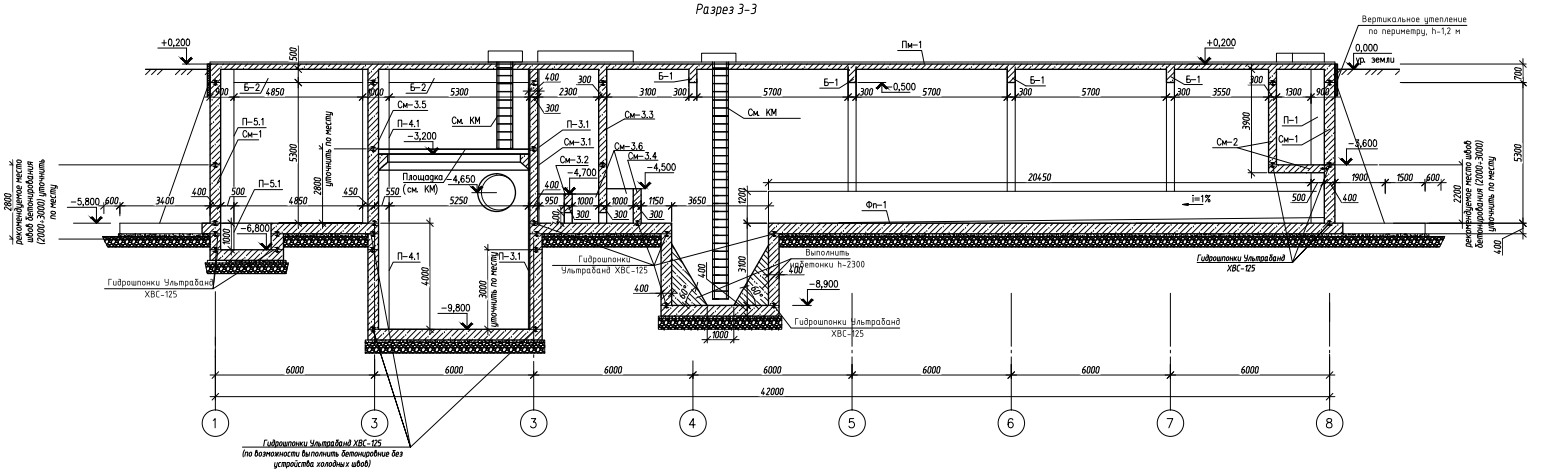

Узел установки гидрошпонок в вертикальных холодных швах бетонирования (см. п. 4 указаний к данному л. 8)

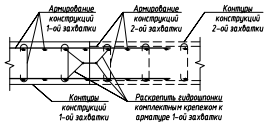

Узел установки гидрошпонок в горизонтальных холодных швах бетонирования (см. п. 4 указаний к данному л. 8)

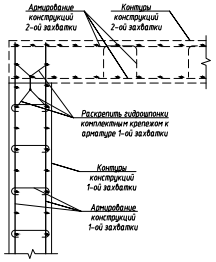

Согласовано	
Взам. инв. №	
Подпись и дата	
Инв. № подл.	

В геологическом строении площадки до глубины 15 м выделяются 4 стратиграфо-генетических комплекса пород (СГК):

- современные техногенные образования *(tQ_{IV});*
- среднечетвертичные флювиогляциальные, озерно-ледниковые отложения *(f,lgQ_{II});*
- среднечетвертичные ледниковые отложения – морена *(gQ_{II});*
- нижнемеловые отложения *(K_1)*.

Последовательность напластований, мощность, состав и состояние грунтов площадки приведены в описании разведочных скважин (прил. 6.9) и на инженерно-геологических разрезах (прил. 7.2), что в целом характеризует ее геологическое строение.

Современные техногенные образования (tQ_{IV}) вскрыты с поверхности повсеместно и представлены насыпными грунтами: песком мелким, глинистым, маловлажным и водонасыщенным, с включением щебня, с прослоями супеси и суглинка, общей мощностью от 0,2 м до 1,5 м (ИГЭ-1).

Среднечетвертичные флювиогляциальные, озерно-ледниковые отложения (f,lgQ_{II}), представлены песком мелким, желто- и серо-коричневым, глинистым, с прослойками супеси, с включением до 10-20% гравия, средней плотности маловлажным и водонасыщенным мощностью 0,2-3,8 м (ИГЭ-2), плотным водонасыщенным мощностью 0,6-2,2 м (ИГЭ-2а) и рыхлым водонасыщенным мощностью 0,5-1,5 м (ИГЭ-2б).

Среднечетвертичные ледниковые отложения – морена (gQ_{II}), залегают под флювиогляциальными и озерно-ледниковыми отложениями и представлены суглинком буро-коричневым, песчанистым, полутвердым, с прослойками песка, с включением до 10-15% гравия и гальки, мощностью от 1,7 м до 5,0 м (ИГЭ-3).

Нижнемеловые отложения (K_1) залегают с глубины 9,9-10,7 м (абс. отм. 135,18-135,85 м) и представлены песком мелким, серым, глинистым, плотным, водонасыщенным, с прослойками супеси и суглинка, вскрытой мощностью 4,3-5,0 м (ИГЭ-4).

1.3 Сведения о гидрогеологических условиях земельного участка

Гидрогеологические условия площадки, на октябрь 2017 г., характеризуются распространением двух водоносных подразделений (1, 2):

(1) флювиогляциальный водоносный горизонт, безнапорный, вскрыт на глубине 0,6-1,7 м (абс.отм. 139,25-140,10 м) и приурочен к флювиогляциальным и озерно-ледниковым пескам. Нижним водоупором служат моренные суглинки. Питание подземных вод осуществляется за счет инфильтрации атмосферных осадков, разгрузка происходит в местную речную сеть и нижележащие проницаемые слои за пределами площадки работ.

(2) нижнемеловой водоносный горизонт, вскрыт на глубине 9,9-10,7 м (абс. отм. 135,18-135,75 м) и приурочен к нижнемеловым пескам. Горизонт напорный. Пьезометрический уровень подземных вод устанавливается на глубине 4,8-6,7 м (абс. отм. 135,43-135,00), величина напора колеблется от 4,8 м до 6,7 м. Напор обеспечивают залегающие в кровле моренные суглинки. Нижний водоупор не вскрыт.

Инженерно-геологический разрез

Масштаб: горизонтальный 1:500
вертикальный 1:100

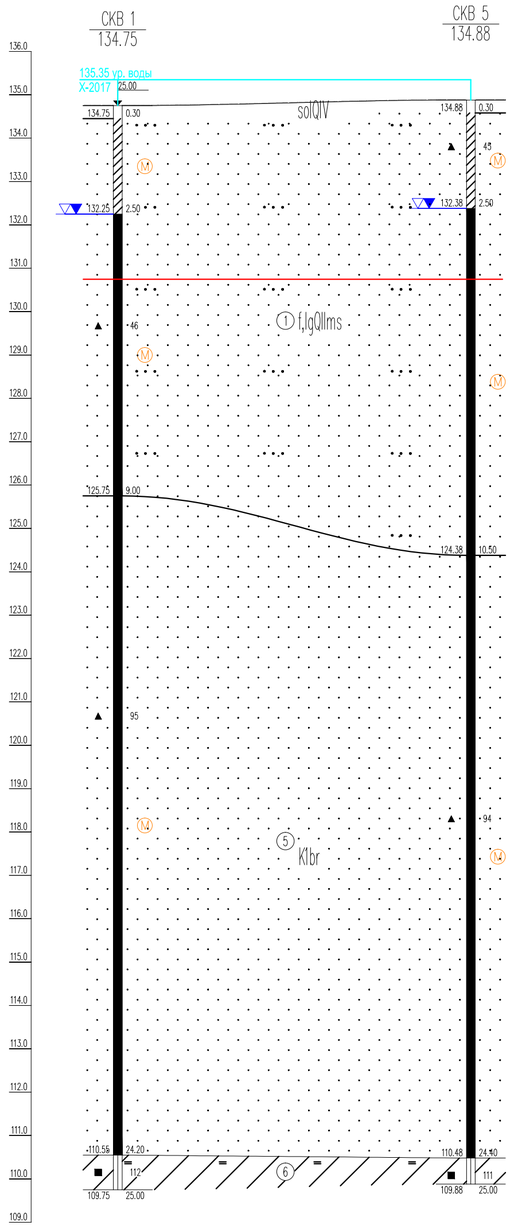

Наименование и N выработки	СКВ 1	СКВ 5
Абс. отм. устья, м	134.75	134.88
Дата бурения	05/10/2017	05/10/2017
Расстояние, м	40.7	

Взам. инв. №

Подпись и дата

Инв. № подл.

Изм.	Кол.уч.	Лист	№ док.	Подп.	Дата	ИГ-Т-17-69	Лист 36