Технологические карты на монтаж несущих конструкций

Монтаж полуарок по осям 2-9
М 1:250

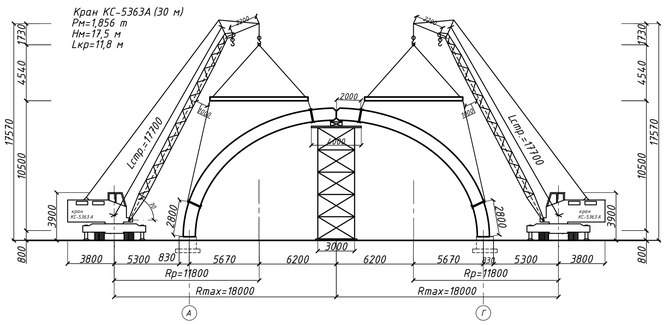

Монтаж полуарок по осям Д-Л
М 1:250

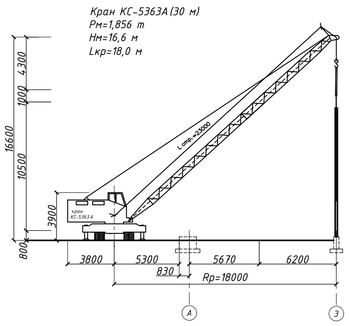

Монтаж прогонов
М 1:250

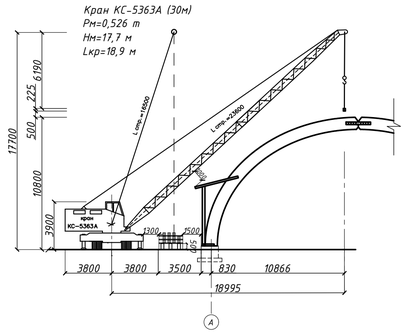

Календарный план

№ п/п	Наименование работ	Ед. изм.	Объем работ	Q чел.-дн.	М. маш.-см.	Марка крана / Кол-во	Кол-во смен	Состав комплексных бригад	Т, дн.	АПРЕЛЬ 9	10	13	14	15	16	17	20	21	22	23	24	27	28	29
										1	2	3	4	5	6	7	8	9	10	11	12	13	14	15
1	Монтаж полуарок	1 эл.	30	64,35	2,55	КС-5363А / 2	1	Рабочие строители 4 разряд- 4, машинист крана 6 разр. - 2.	6															
2	Монтаж стоек и ригелей	1 эл. $м^3$	30 1,62	15 5,5	-	-	1	Рабочие строители 5 разр. - 2, 4 - 2, 3 - 2 машинист крана 6 разр. - 2.	5															
3	Монтаж прогонов	1 эл.	30	102	2,55	КС-5363А / 2	1	Рабочие строители 4 разряд- 2 3 разаряд - 2 машинист крана 6 разр. - 2.	7															

Монтаж полуарок. План М1:250

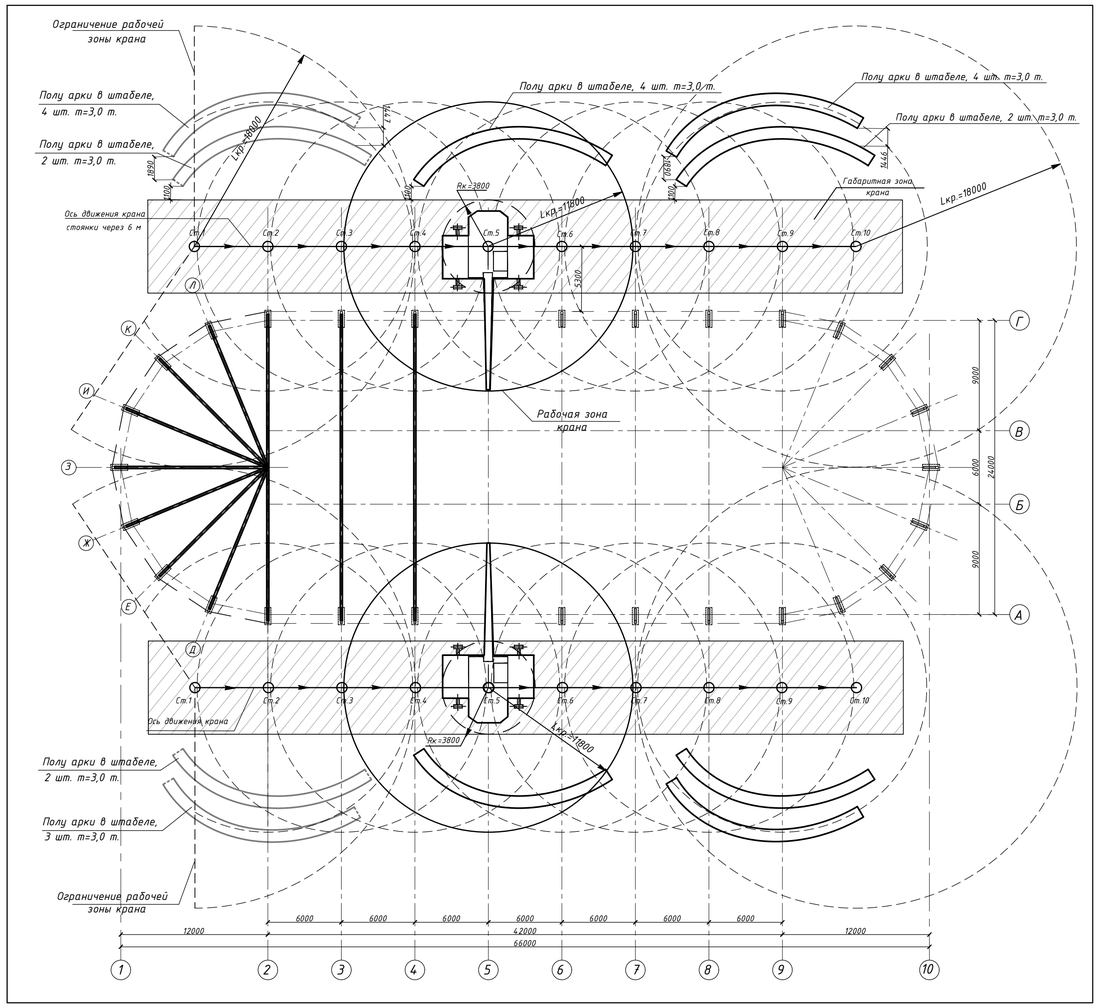

Монтаж прогонов. План М1:400

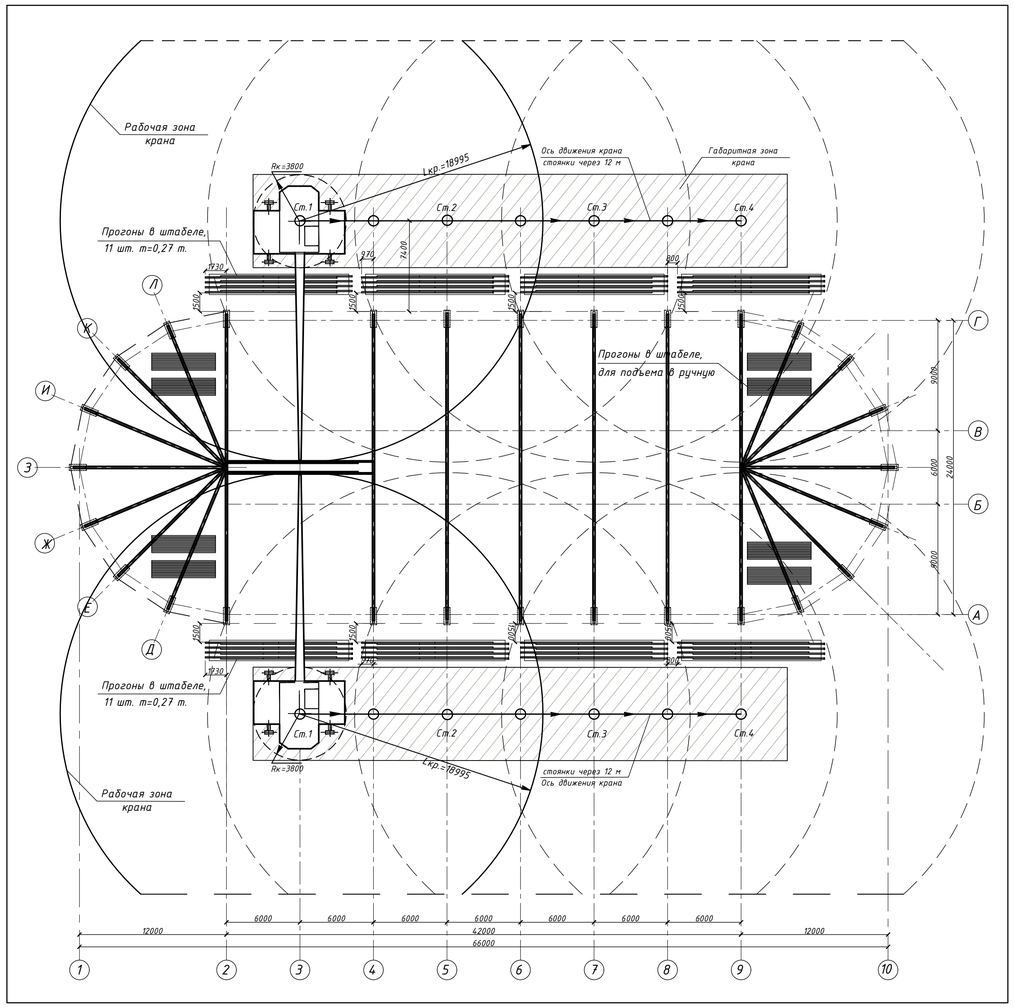

Изм.	Колич.	Лист	№док.	Подпись	Дата	ВКР 20.022.19.000.ТСП		
						ПРОЕКТ ТОРГОВО-ВЫСТАВОЧНОГО ЦЕНТРА по адресу : Ростов-на-Дону, ул. Набережная		
Зав. кафедрой						Технология строительного производства	Стадия	Лист	Листов
Рук. диплома							ВКР	8	10
Н. контр.									
Консультант						Технологические карты на монтаж несущих конструкций кранами; календарный план		
Разработал								