Общий вид

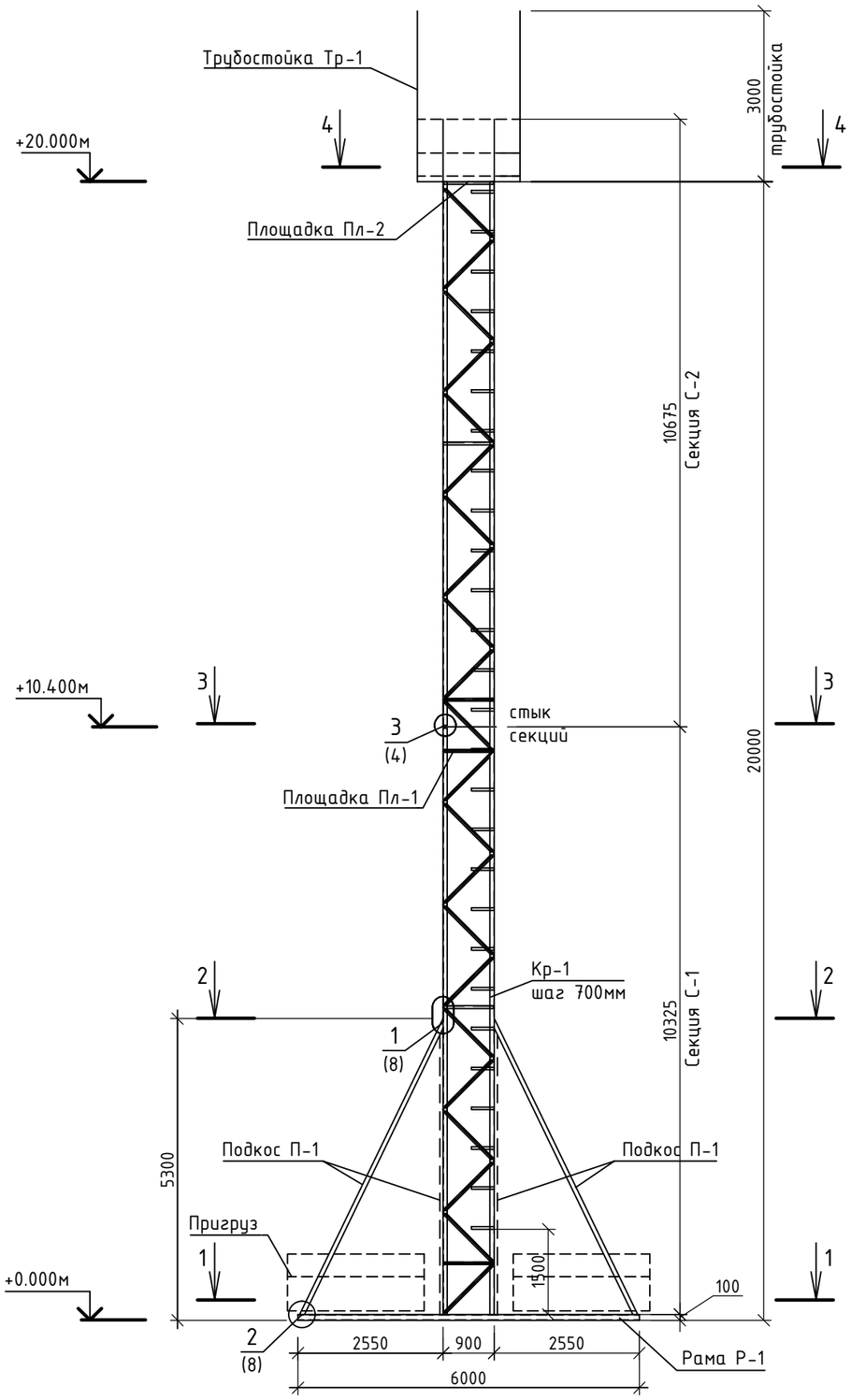

1-1

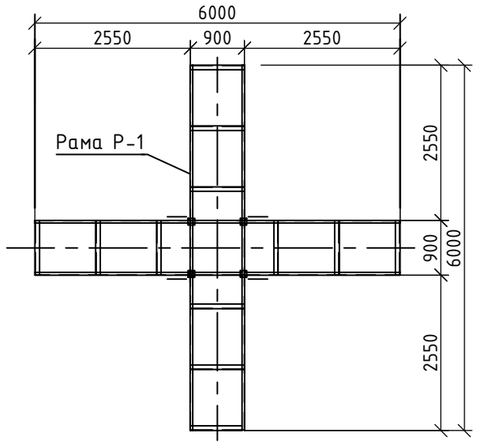

2-2

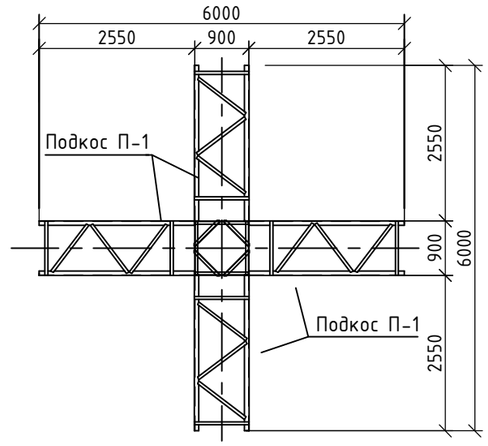

3-3

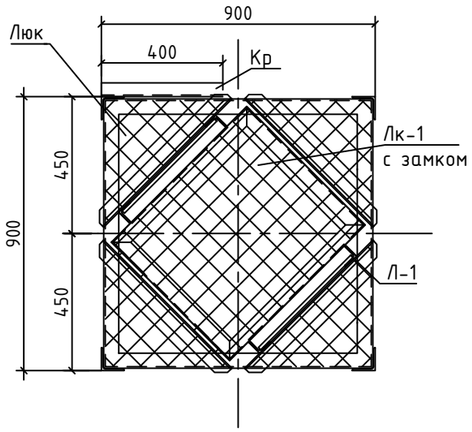

4-4

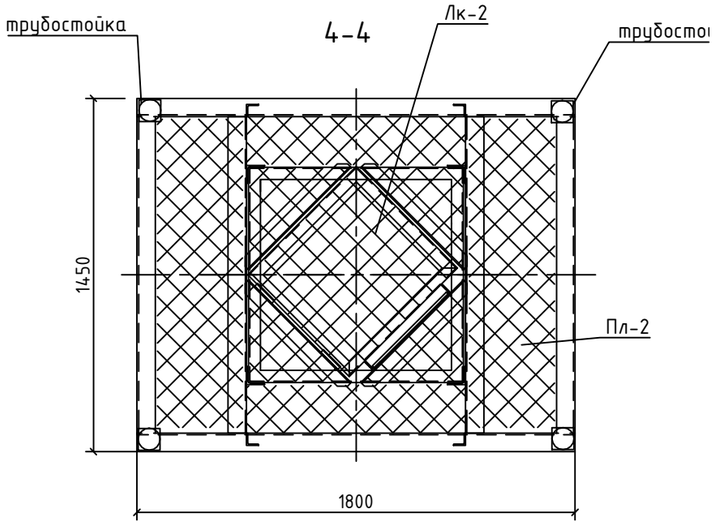

					2017	ТП_МАО_20.14.2-КМ
Изм.	Кол.уч.	Лист	№док.	Подп.	Дата	Радиоподсистема сети сотовой подвижной связи ПАО "МТС" в Республике Саха (Якутия)
ГИП		Лащенко				Типовой проект Мобильная антенная опора Н=20м Республика Саха (Якутия). 2А ветровой район
Т. контр.		Черноярский				Стадия: Р; Лист: 3; Лис
Проверил		Васюкович				Общий вид. Разрез 1-1...4-4
Разработал		Трушников				