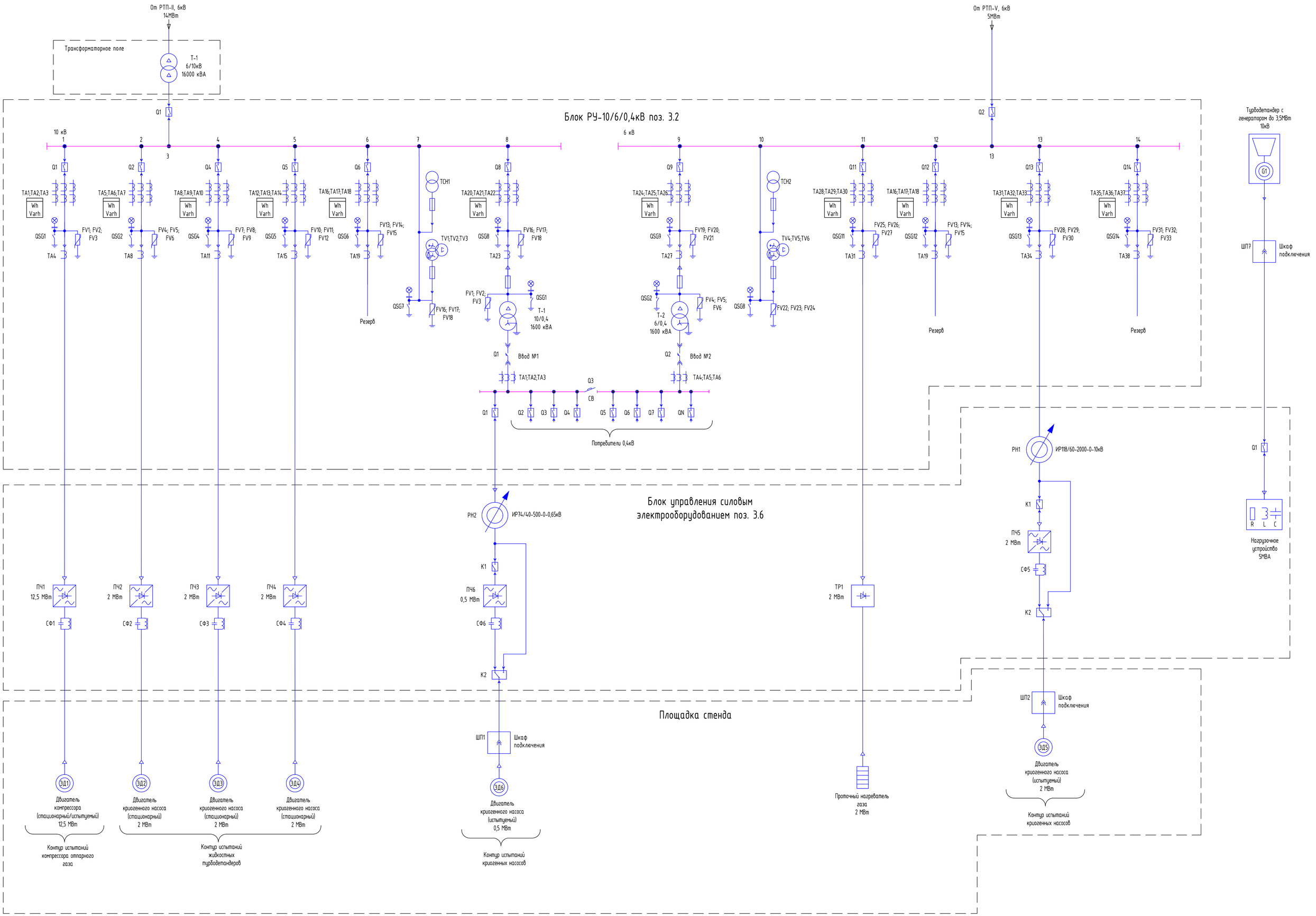
От РТП-II, 6кВ
14МВт
Трансформаторное поле
Т-1
6/10кВ
16000 кВА
Q1
Блок РУ-10/6/0,4кВ поз. 3.2
10 кВ
6 кВ
TA1;TA2;TA3
TA5;TA6;TA7
TA8;TA9;TA10
TA12;TA13;TA14
TA16;TA17;TA18
TA20;TA21;TA22
TA24;TA25;TA26
TA28;TA29;TA30
TA31;TA32;TA33
TA35;TA36;TA37
Wh Varh
QSG1
QSG2
QSG4
QSG5
QSG6
QSG7
QSG8
QSG9
QSG11
QSG12
QSG13
QSG14
FV1; FV2; FV3
FV4; FV5; FV6
FV7; FV8; FV9
FV10; FV11; FV12
FV13; FV14; FV15
FV16; FV17; FV18
FV19; FV20; FV21
FV22; FV23; FV24
FV25; FV26; FV27
FV28; FV29; FV30
FV31; FV32; FV33
TA4
TA8
TA11
TA15
TA19
TA23
TA27
TA31
TA34
TA38
Резерв
TCH1
TCH2
TV1;TV2;TV3
TV4;TV5;TV6
Т-1
10/0,4
1600 кВА
Т-2
6/0,4
1600 кВА
Ввод №1
Ввод №2
Q3
СВ
Потребители 0,4кВ
От РТП-V, 6кВ
5МВт
Турбодетандер с генератором до 3,5МВт 10кВ
G1
ШП7
Шкаф подключения
Нагрузочное устройство 5МВА
R L C
Блок управления силовым электрооборудованием поз. 3.6
РН1
ИР118/60-2000-0-10кВ
РН2
ИР74/40-500-0-0,65кВ
К1
К2
ПЧ5
2 МВт
СФ5
ПЧ1
12,5 МВт
ПЧ2
2 МВт
ПЧ3
2 МВт
ПЧ4
2 МВт
СФ1
СФ2
СФ3
СФ4
ПЧ6
0,5 МВт
СФ6
ТР1
2 МВт
Площадка стенда
ШП1
ШП2
ЭД1
ЭД2
ЭД3
ЭД4
ЭД5
ЭД6
Двигатель компрессора (стационарный/испытуемый) 12,5 МВт
Двигатель криогенного насоса (стационарный) 2 МВт
Двигатель криогенного насоса (стационарный) 2 МВт
Двигатель криогенного насоса (стационарный) 2 МВт
Двигатель криогенного насоса (испытуемый) 0,5 МВт
Проточный нагреватель газа 2 МВт
Двигатель криогенного насоса (испытуемый) 2 МВт
Контур испытаний компрессора отпарного газа
Контур испытаний жидкостных турбодетандеров
Контур испытаний криогенных насосов
Контур испытаний криогенных насосов