Схема расположения элементов перекрытия на отм. +7,300

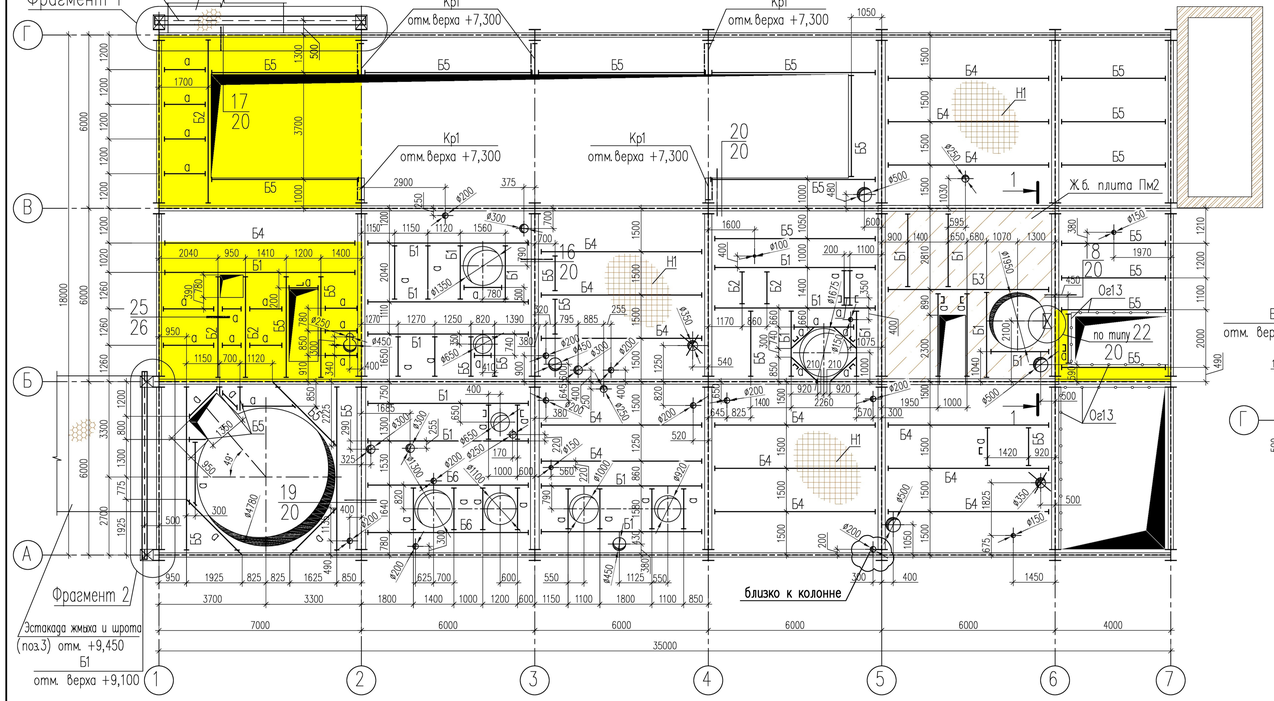

1–1

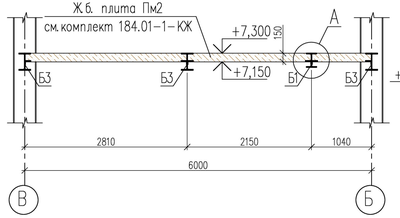

А

Армирование плиты условно не показано

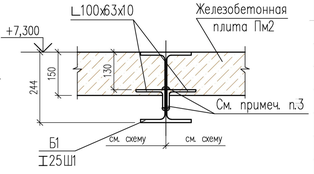

Фрагмент 1

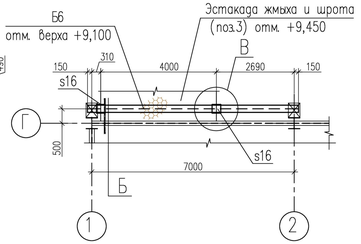

Фрагмент 2

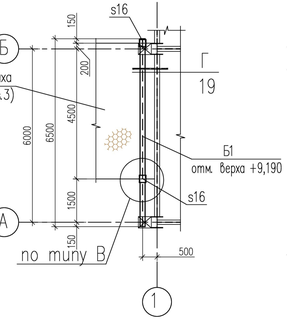

Ведомость элементов перекрытия на отм. +7,300

Марка	Сечение: Эскиз	Поз.	Состав	Опорные усилия: M, тс, м	N, тс	Q, тс	Марка металла	Примечание Общий вес, кг
Б1	I	1	I25Ш1	–	4,3	7,2	С 245	
Б2	I	1	I20Ш1	–	1,7	3,0	С 245	
Б3	I	1	I30Ш1	–	3,3	10,6	С 255	
Б4	I	1	I30Б1	–	–	2,7	С 245	
Б5	I	1	I20Б1	–	–	1,8	С 245	
Б6	I	1	I40Ш1	–	–	11,1	С 255	
а	[	1	[12У	–	–	0,5	С 245	
Кр1 (5шт.)	см.схему	1	I25Ш1				С 245	
		2	□80х80х4				С 255	
		3	–s8				С 235	
Н1		1	SP 34х33/30х3 Zn, тип А*				С 235	
Ое13	1.450.3-7.94 вып.2	1	ОПБГ-12.12				С 245	428 (10поз.и 20шт.)
По узлам								
	—	1	s16				С 245	
	—	1	s12				С 245	
	—	1	s8				С 235	
	L	1	L90х56х6				С 245	
	L	1	L100х63х10				С 245	
	L	1	L140х90х10				С 245	
	[	1	[22У				С 245	
	I	1	I35Ш1				С 255	

"*" – см. примеч. п.2

Б

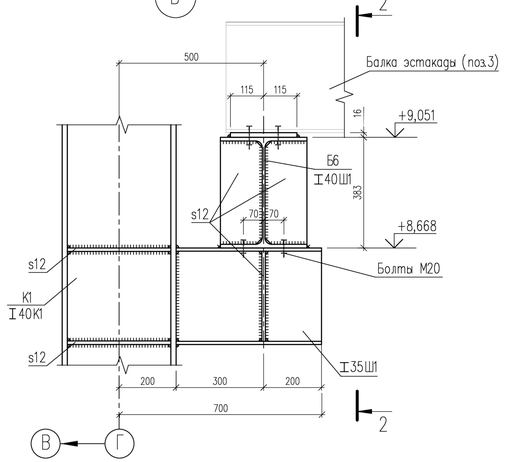

В

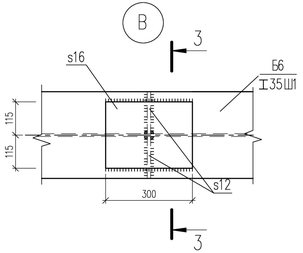

3–3

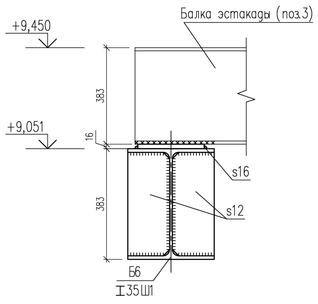

2–2

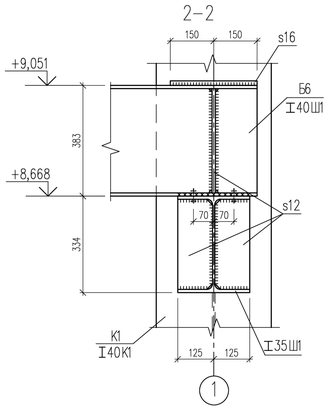

1 Общие указания смотри на листе 1.
2 Марку, вес и раскладку прессованного настила необходимо уточнить у завода–изготовителя.
3 Сварной шов выполнить прерывистым по ГОСТ 5264–80*. Тип сварного соединения С17. Длина шва 100 мм, шаг 200 мм.

Изм.	Кол.уч.	Лист	N док	Подпись	Дата	184.02-1-КМ		
Гл. спец.							Стадия	Лист	Листов
Рук. гр.							Р	18	
Разработал						Схема расположения элементов перекрытия на отм. +7,300			
Н. контр.									

Взам. инв.N | Подп. и дата | Инв.N подл.

Формат А3х3