Ведомость рабочих чертежей основного комплекта 28-18-Д1911-1-АР

Лист	Наименование	Примечание
1	Общие данные	
2	План на отм. 0.000	
3	Разрезы 1-1, 2-2. План кровли	
4	Фасад А-П, П-А, 1-43, 43-1. Фасад А-П по оси 16	
5	План на отм. 0.000 в уровне цоколя. План полов на отм. 0.000	

Ведомость спецификаций

Лист	Наименование	Примечание
2	Спецификация элементов заполнения дверных проемов	
2	Спецификация перемычек	
2	Спецификация изделий и материалов	
2	Спецификация изделий и материалов на сетчатую перегородку	
3	Спецификация изделий и материалов	
4	Спецификация элементов заполнения проемов	

Ведомость ссылочных и прилагаемых документов

Обозначение	Наименование	Примечание
	Ссылочные документы	
Серия 1.431-10	Перегородки консольные сетчатые стальные	
Группа компаний Металл Профиль www.metallprofil.ru	Альбом технических решений. Трехслойные сэндвич-панели Металл Профиль. 2013г.	
	Прилагаемые документы	

Общие указания

1. Чертежи 28-18-Д1911-1-АР разработаны на основании утвержденной проектной документации
2. Рабочая документация соответствует заданию на проектирование, выданным техническим условиям, требованиям действующих технических регламентов, стандартов, сводов правил, других документов, содеожащих установленные требования
3. За условную отметку 0.000 принята абсолютная отметка 125.75, соответствующая уровню чистого пола первого этажа здания
4. Класс ответственности здания - нормальный
5. Категория здания по взрыво-пожарной и пожарной опасности - В
6. Класс конструктивной пожарной опасности здания - С0
7. Класс конструктивной пожарной опасности конструкций - К0
8. Класс функциональной пожарной опасности здания - Ф 5.1
9. Расчетный срок службы здания - 50 лет
10. Степень огнестойкости здания - IV
11. Для следующих видов работ следует составить акты освидетельствования скрытых работ:
    - конструкция кирпичных стен и перегородок
    - конструкция полов
    - конструкция цоколя
    - конструкция утепления подземной части
12. Впервые примененных в проектной документации технологических процессов, оборудования, конструкций, изделий и материалов не предусмотрено
13. Производство работ в зимнее время проектом не предусмотрено
14. Отделочные работы вести в соответствии со СНиП 3.04.01-87 после прокладки всех коммуникаций и до устройства чистых полов
15. Отделка принята простая
16. Окраску трубопроводов выполнить в соответствии с ГОСТ 14202-69 "Трубопроводы промышленных предприятий Опознавательная окраска, предупреждающие знаки маркировочные щитки"
17. Окраску подвесного транспорта, выполнить в соответствии с ГОСТ 12.4.026-2015 "Цвета сигнальные, знаки безопасности и разметка сигнальная" пентафталевой эмалью марки ПФ-115 ГОСТ 6465-76

Согласовано

Взам. инв. N

Подп. и дата

Инв. N подл.

Шифр объекта : 28-18-Д1911-1-АР	ГИП объекта Левашкин С.А.	
	Подпись	Дата
Раздел соответствует заданию на его разработку и не противоречит другим разделам проекта		06.2018
Выявлены несоответствия		

Изм.	Кол.уч.	Лист	N док.	Подпись	Дата
Разраб.		Бабашкин			03.07.2018
Проверил		Седов			03.07.2018
Н. контр.		Седов			03.07.2018
Нач.отд.		Седов			03.07.2018

28-18-Д1911-1-АР

"Производственный погрузочно-разгрузочный Кластер на территории Люберецких очистных сооружений АО "МОСВОДОКАНАЛ" "Некрасовка"

Основное производственное здание

Стадия	Лист	Листов
Р	1	5

Общие данные

МОСВОДОКАНАЛНИИПРОЕКТ

Формат А3

План отм. 0.000

Спецификация элементов заполнения дверных проемов

Поз.	Обозначение	Наименование	Кол.	Масса ед.кг	Прим.
1	Группа компаний "АЛЮТЕХ"	Промышленные секционные ворота серии PROPLUS (наклонный тип монтажа), с электроприводом, проем 5000x5625(h)	2		RAL 8017
2	Группа компаний "АЛЮТЕХ"	Промышленные секционные ворота серии PROPLUS (вертикальный тип монтажа), с калиткой, с плоским порогом, с электроприводом, проем 5000x4250(h)	3		RAL 8017
3	Группа компаний "АЛЮТЕХ"	Промышленные секционные ворота серии PROPLUS (вертикальный тип монтажа), с калиткой, с плоским порогом, с электроприводом, проем 3600x4250(h)	1		RAL 8017
4	Группа компаний "АЛЮТЕХ"	Промышленные секционные ворота серии PROPLUS (стандартный тип монтажа), с калиткой, с плоским порогом, с электроприводом, проем 5000x4250(h)	4		RAL 8017
5	ГОСТ 31173-2003	Дверь стальная наружная утепленная ДСН ДН 2-2-2 М2 У 2400-1500	1		RAL 1011
6	ГОСТ 31173-2003	Дверь стальная наружная утепленная ДСН ДН 2-2-2 М2 У 2100-1000	10		RAL 1011
7	Индивидуальная	Дверь внутренняя противопожарная EI 60 (проем 1000x2100(h))	1		RAL 7004
8	Индивидуальная	Дверь внутренняя противопожарная EI 60 (проем 2500x3100(h))	1		RAL 7004
9	Индивидуальная	Дверь внутренняя противопожарная EI 60 (проем 1500x2100(h))	1		RAL 1011
10	Группа компаний "АЛЮТЕХ"	Промышленные секционные ворота серии PROPLUS (стандартный тип монтажа), с калиткой, с плоским порогом, с электроприводом, проем 5000x7000(h)	9		RAL 8017

Спецификация перемычек

Поз.	Обозначение	Наименование	Кол.	Масса ед.кг	Прим.
1	ГОСТ 948-84	2ПБ-16-2п	2	65	
2	- // -	5ПБ-30-37п	1	410	
3	ГОСТ 948-84	2ПБ-19-3п	2	81	

Ведомость перемычек

Поз.	Схема сечения
ПР1 мест 1	1
ПР2 мест 1	2
ПР3 мест 1	3

Спецификация изделий и материалов на сетчатую перегородку

Поз.	Обозначение	Наименование	Кол.	Масса ед.кг	Примечание
	Сетчатая перегородка				
	серия 1.431-10	Стойка 2,4С	2	13.13	
		Стойка 2,4С-А	4	12.89	
		Щит сетчатый 1,5x2,4Щ	1	36.05	
		Щит сетчатый 1x2,4Щ	3	28.14	
		Левая створка дверного щита 0,75x2,4ЩД-Л	1	25.9	
		Правая створка дверного щита 0,75x2,4ЩД-П	1	26.86	
		Ригель Р	1	7.51	

Ведомость отделки помещений. Площадь, м²

Наименование или номер помещения	Вид отделки элементов интерьеров: Потолок	Площадь	Стены или перегородки	Площадь	Примечание
Участок упаковки Участок разгрузки Участок загрузки Электрощитовая Тепловой пункт			Штукатурка стен из кирпича	288.0	
			Облицовка керамической глазурованной плиткой на клее (h=350мм)	366.0	
			Окраска водостойкой водно-дисперсионной краской	314.0	
			Утеплитель "ROCKWOOL" плиты ПЛАСТЕР БАТТС γ=90 кг/м3-100 мм Штукатурка (25мм) по стальной сетке	56.0	Стена в осях 1...3 по оси Б

- Окраска трехслойных стеновых и кровельных сэндвич-панелей RAL 9016 (белый)
- Воднодисперсионная краска ВД-ВА-224 по грунтовке "Влагостоп" (или аналогичная)

Спецификация изделий и материалов

Поз.	Обозначение	Наименование	Кол.	Масса ед.кг	Примечание
	Цоколь				
	ГОСТ 530-2012	Кладка из керамического полнотелого кирпича КР-р-по 250x120x65/1НФ/200/2,0/100 (b=120мм)	37.3 м3		
		Блоки Бессер СКЦ-25Д (коричневый)	26.0 м3		
	ТУ 5767-006-54349294-2014	Плиты Пеноплэкс фундамент (100 мм)	43.6 м3		
	ТУ 5762-050-45757203-15	Минераловатные плиты КАВИТИ БАТТС (120x150 мм)	4.9 м3		
	Стены и перегородки				
	ГОСТ 530-2012	Кладка из керамического полнотелого кирпича КР-р-по 250x120x65/1НФ/200/2,0/100 (b=510мм)	8.1 м2		
	ГОСТ 530-2012	Кладка из керамического полнотелого кирпича КР-р-по 250x120x65/1НФ/200/2,0/100 (b=250мм)	63.3 м2		
	ГОСТ 6727-80	Сетка из проволоки 5 Вр-1 с ячейкой 50x50	1137.0 кг		
	ГОСТ 5781-82	Арматурная сталь 8-А-III	39.0 кг		
	Устройство пандусов и входных площадок				
	ГОСТ 7473-2010	Бетон БСТ В25 F300 W8	32.3 м3		
	ГОСТ 5781-82	Сетка из арматуры 10-А-III(А400) с ячейкой 200x200 мм	1390.0 кг		
	ТУ 5752-005-50184488-15	Облицовка керамогранитными плитками 8 мм на морозостойком плиточном клее - 5 мм	6.0 м2		
	ГОСТ 8509-93	Уголок 50x5	51.3 кг		
	ГОСТ 5781-82	Арматурная сталь 8-А-I	4.0 кг		
	Модульные здания комплектной поставки				
	ООО "ГЕРМЕС" МОДУЛЬ СПЕЦСТРОЙ	Сантехнический блок из сэндвич панелей толщиной 100мм (габариты 6.0x2.435x2.61(h)м)	1		
	ООО "ГЕРМЕС" МОДУЛЬ СПЕЦСТРОЙ	Сантехнический блок и помещение для обогрева из сэндвич панелей толщиной 150мм (габариты 6.0x4.8x2.61(h)м)	1		
	ООО "ГЕРМЕС" МОДУЛЬ СПЕЦСТРОЙ	Операторская - блок из сэндвич панелей толщиной 100мм (габариты 6.0x2.435x2.61(h)м)	2		
	Компания "ПРОФОРМ"	Зеркала для сантехнических блоков (1200x700(h)мм)	2		
	ООО "Торговый дом"Константа" ТМ KonTiss	Диспенсер для бумажных полотенец в сантехнических блоках	2		
	ООО "Торговый дом"Константа" ТМ KonTiss	Диспенсер для туалетной бумаги в сантехнических блоках	8		
	ООО "Торговый дом"Константа" ТМ KonTiss	Диспенсер для жидкого мыла в сантехнических блоках	2		

1. Внутренние стены и перегородки выполнять:
   - полнотелого керамического кирпича марки КР-р-по 250x120x65/1НФ/200/2,0/100 ГОСТ 530-2012 на растворе марки 50. Перегородки толщиной 250 мм армированием стальной сеткой из проволоки 5 Вр-1с ячейкой 50x50 мм через 5 рядов кладки по высоте
2. Отверстия в кирпичных стенах для прохода коробов и кабелей электрооборудования, а так же отверстия, размером 150 мм и менее - пробиваются по месту

0.000 - 125.75

Изм.	Кол.уч.	Лист	N док.	Подпись	Дата	28-18-Д1911-1-АР		
						"Производственный погрузочно-разгрузочный Кластер на территории Люберецких очистных сооружений АО "МОСВОДОКАНАЛ" "Некрасовка"		
Разраб.		Бабашкин			03.07.2018	Основное производственное здание	Стадия: Р	Лист: 2 / Листов:
Проверил		Седов			03.07.2018			
Н. контр.		Седов			03.07.2018	План на отм. 0.000	МОСВОДОКАНАЛНИИПРОЕКТ	
Нач.отд.		Седов			03.07.2018			

Формат А0x3

Разрез 1-1

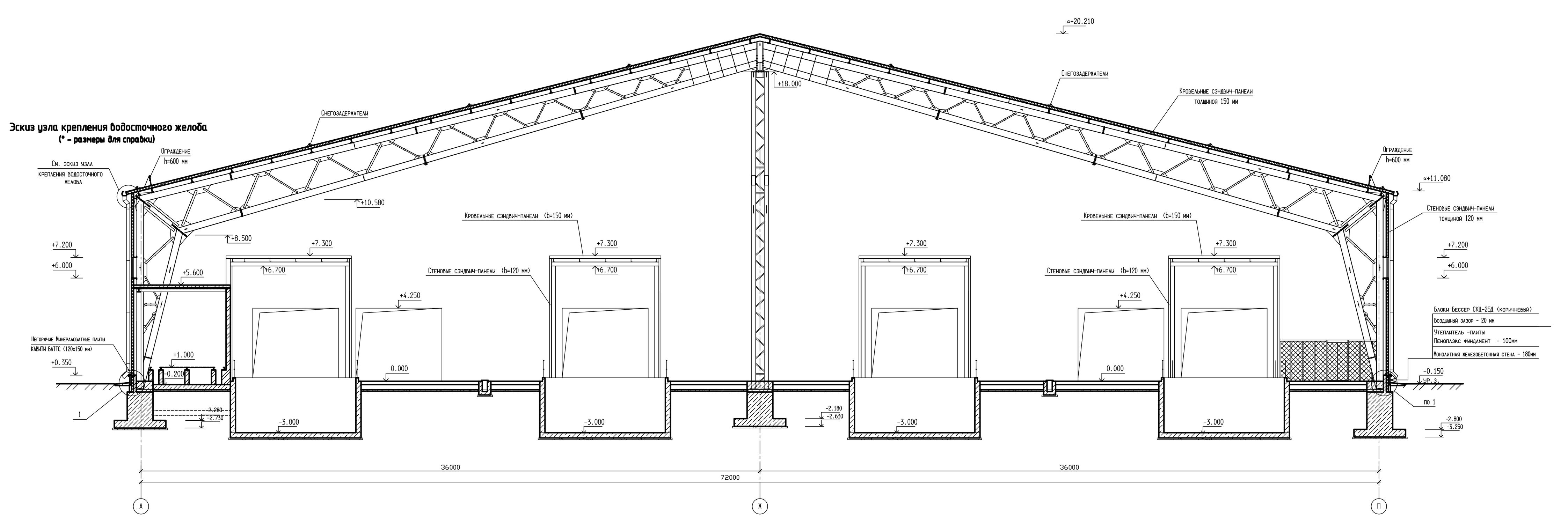

Разрез 2-2

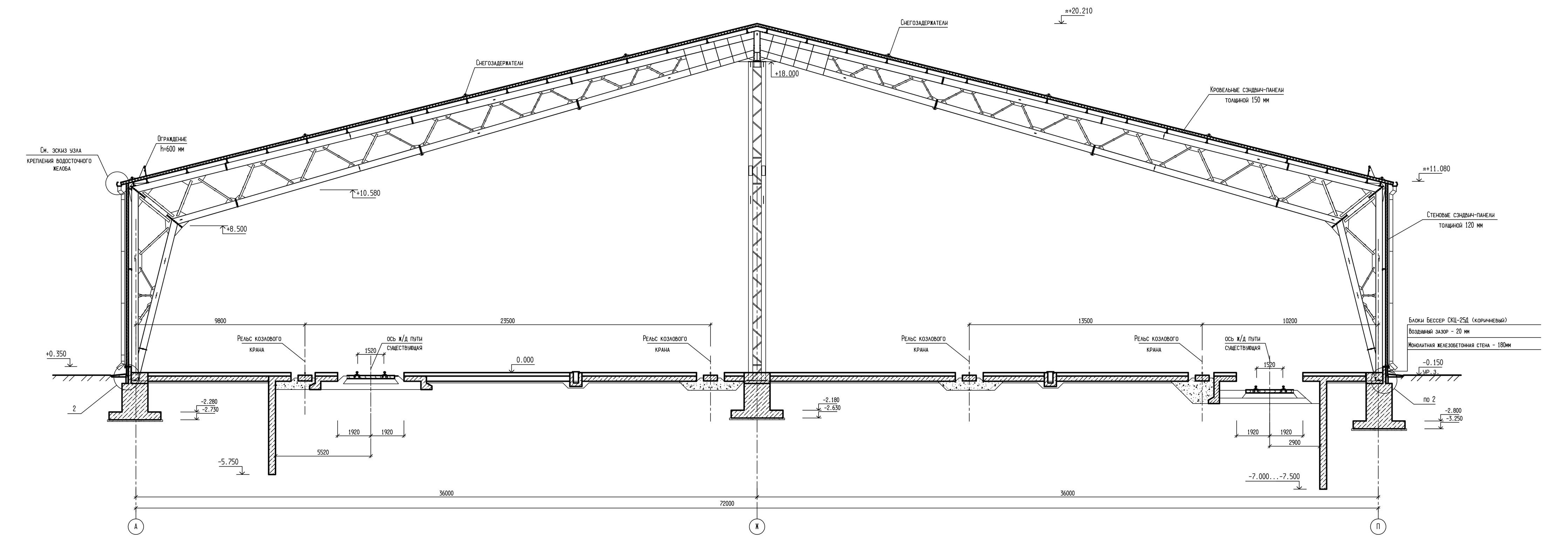

План кровли

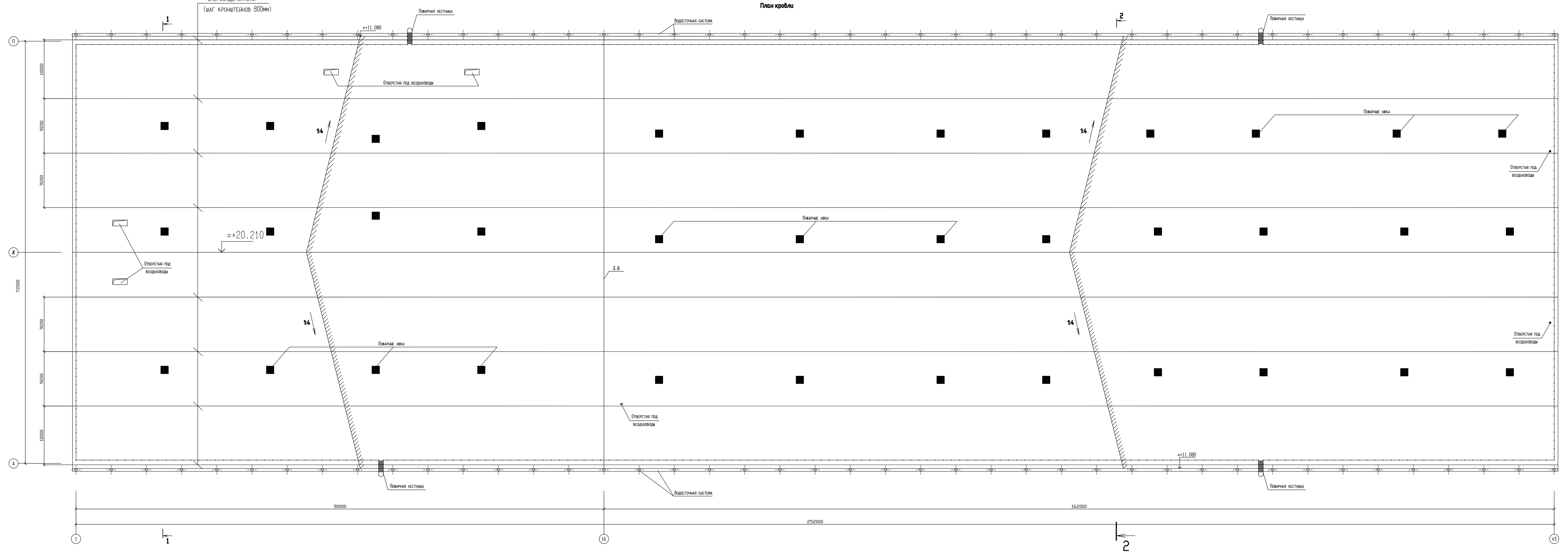

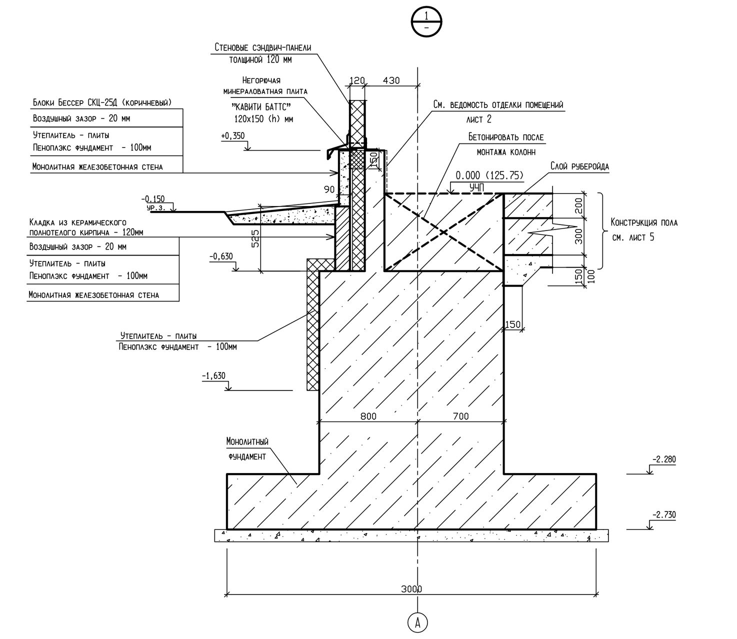

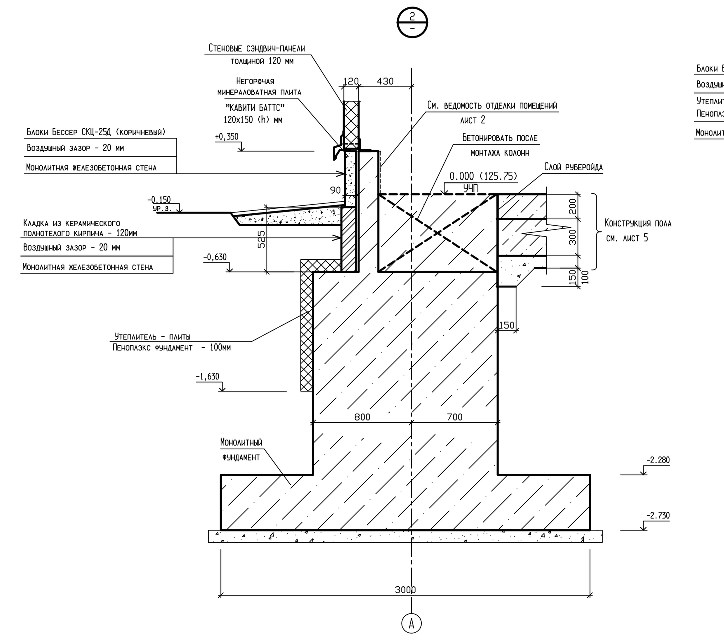

Устройство цоколя по оси 1, 16

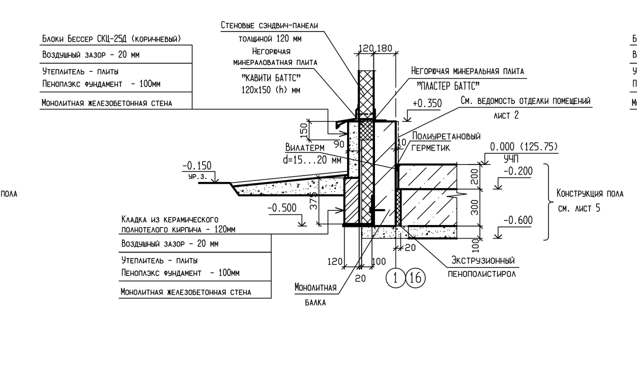

Устройство цоколя по оси 1, 16 (в местах фундаментов под стойки фахверка)

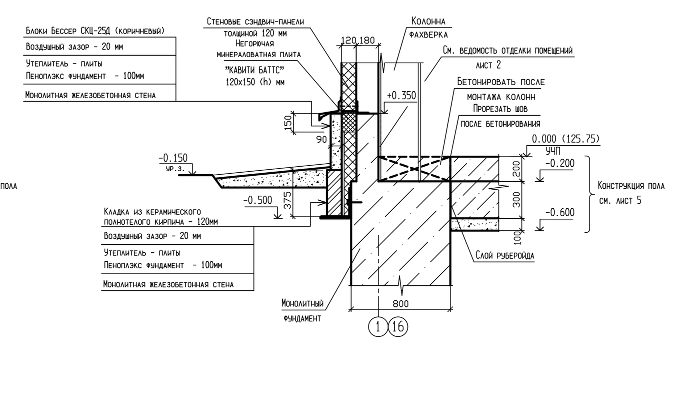

Устройство цоколя по оси 43

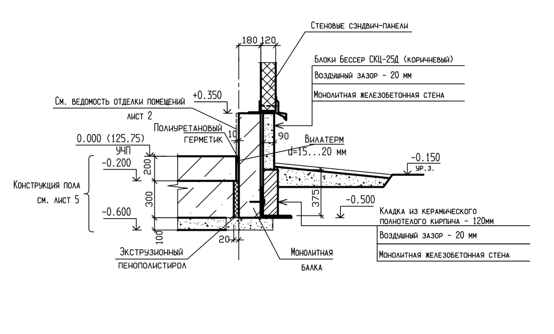

Устройство цоколя по оси 43 (в местах фундаментов под стойки фахверка)

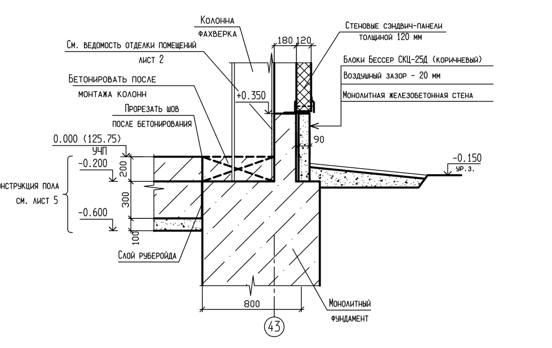

Эскиз узла крепления водосточного желоба (* - размеры для справки)

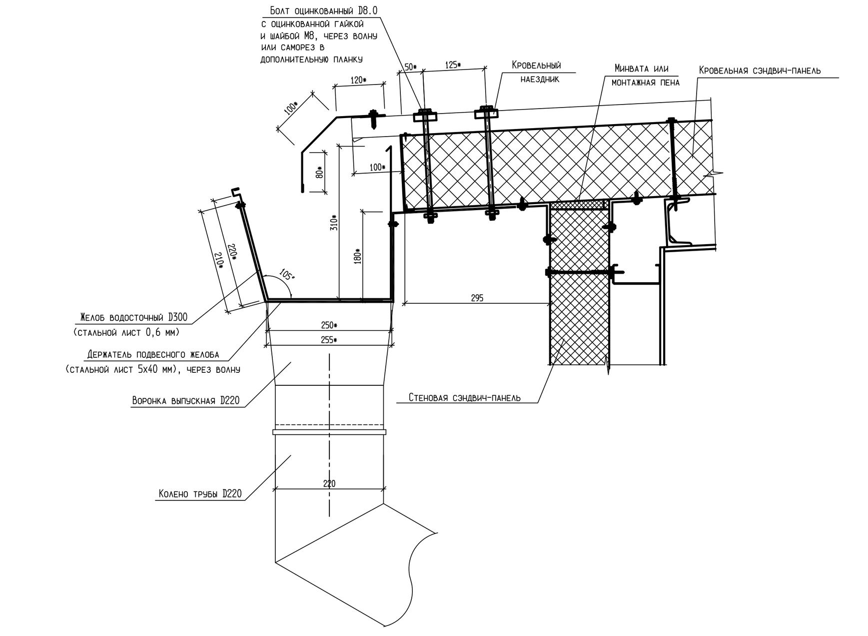

Спецификация изделий и материалов

Марка, поз.	Обозначение	Наименование	Кол. шт.	Масса ед., кг	Прим.
	Индивидуальная	Держатель желоба D300	1012		RAL 8017
		Желоб водосточный D300, 2000мм	253		
		Заглушка желоба D300	4		
		Воронка выпускная D220	86		
		Держатель трубы D220	946		
		Труба водосточная D220, 3000мм	286		
		Труба водосточная D220, 1000мм	42		
		Колено трубы D220	172		
		Колено трубы сливное D220	86		
		Снегозадержатель, п.м.	2021		

Монтаж производить в соответствии с инструкцией по монтажу водостоков ГК Металл Профиль

0.000 - 125.75

Изм.	Кол.уч.	Лист	N док.	Подпись	Дата
Разраб.		Бабашкин			03.07.2018
Проверил		Седов			03.07.2018
Н. контр.		Седов			03.07.2018
Нач.отд.		Седов			03.07.2018

28-18-Д1911-1-АР

"Производственный погрузочно-разгрузочный Кластер на территории Люберецких очистных сооружений АО "МОСВОДОКАНАЛ" "Некрасовка"

Основное производственное здание

Стадия	Лист	Листов
Р	3	

Разрезы 1-1, 2-2
План кровли

МОСВОДОКАНАЛНИИПРОЕКТ

Формат А0х3

Фасад А-П

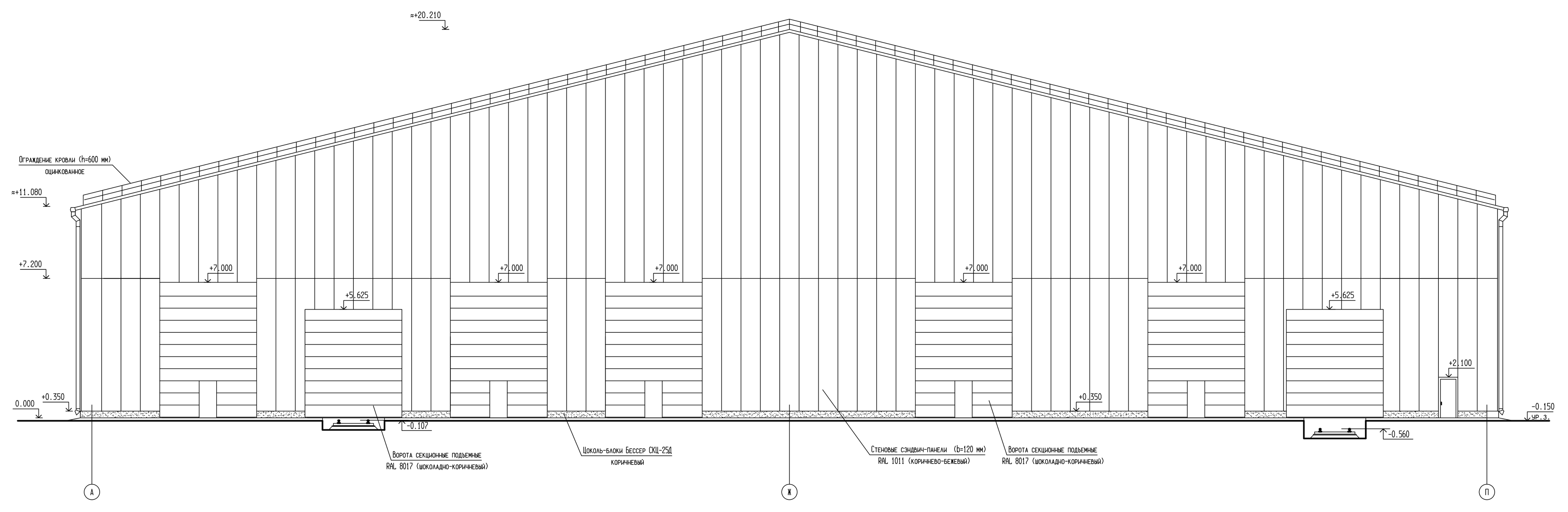

Фасад П-А

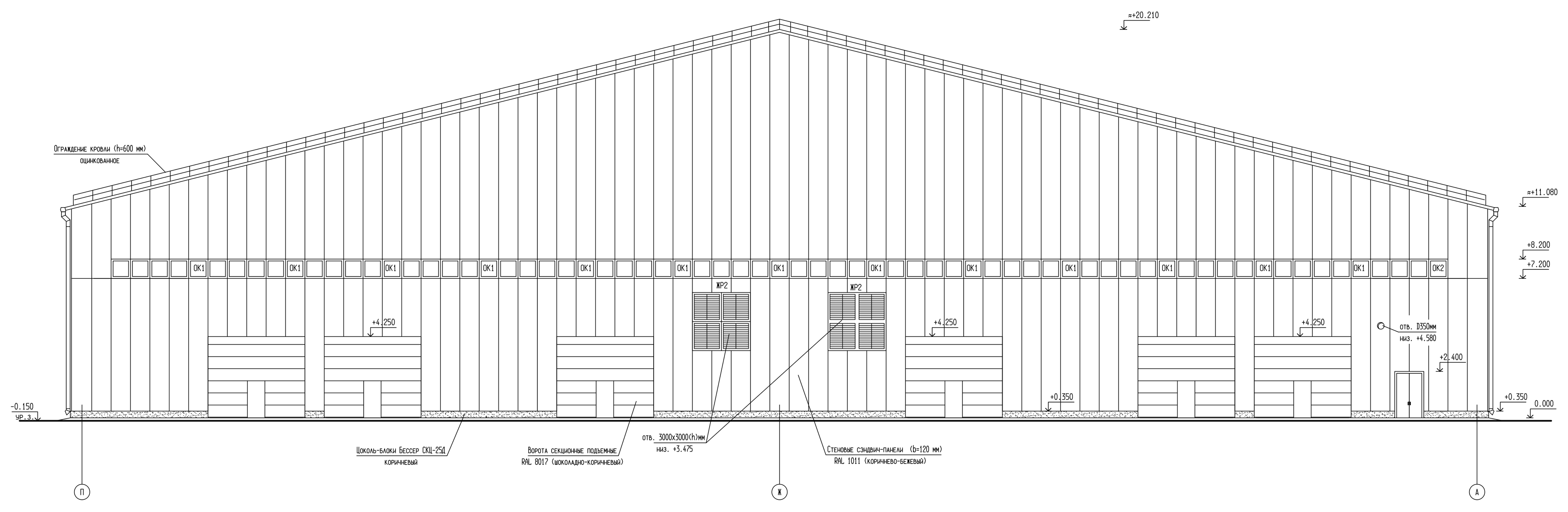

Фасад А-П по оси "16"

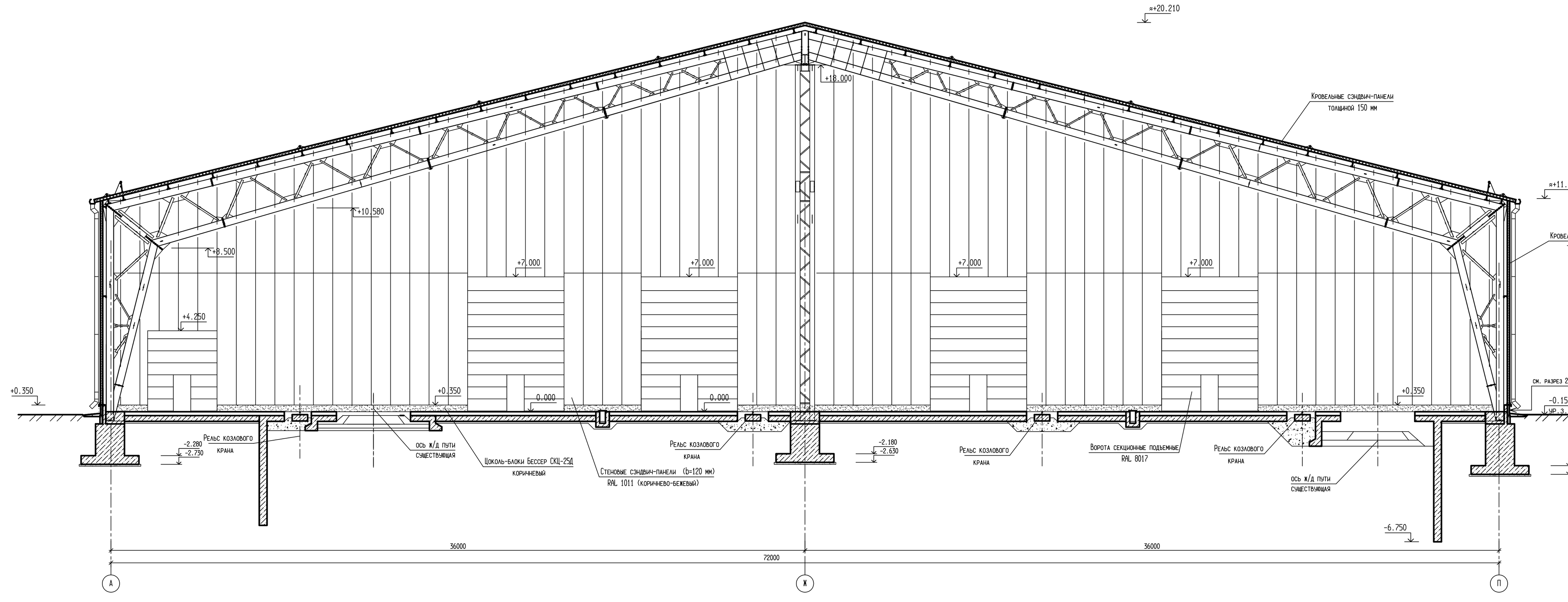

Фасад 43-1

Фасад 1-43

Спецификация элементов заполнения проемов

Поз.	Обозначение	Наименование	Кол.	Масса ед.кг	Прим.
ОК1 по оси А и П	ГОСТ 21519-2003	Алюминиевые оконные блоки (4М1-8-4М1-8-4М1), глухие на системе типа ALT W62 с термоизоляционной вставкой 18-28 мм (проем 5000х1200(h)	80		RAL 8017
ОК1 по оси 1	ГОСТ 21519-2003	Алюминиевые оконные блоки (4М1-8-4М1-8-4М1), глухие на системе типа ALT W62 с термоизоляционной вставкой 18-28 мм (проем 5000х1200(h)	13		RAL 8017
ОК2 по оси 1	ГОСТ 21519-2003	Алюминиевые оконные блоки (4М1-8-4М1-8-4М1), глухие на системе типа ALT W62 с термоизоляционной вставкой 18-28 мм (проем 4000х1200(h)	1		RAL 8017
ЖР1	ПК ВТВ-Инжиниринг www.vtvent.ru	Жалюзийная решетка наружная AIRO-NT 2000х1200	36		RAL 1011
ЖР2 4 шт.	ПК ВТВ-Инжиниринг www.vtvent.ru	Жалюзийная решетка наружная AIRO-NT 1500х1500 (4 шт.на проем)	16		RAL 1011

1. Фасонные элементы кровельных панелей из стального оцинкованного окрашенного листа (RAL 8017)
2. Наличники окон - RAL 8017

0.000 - 125.75

Изм.	Кол.уч.	Лист	N док.	Подпись	Дата	28-18-Д1911-1-АР
						"Производственный погрузочно-разгрузочный Кластер на территории Люберецких очистных сооружений АО "МОСВОДОКАНАЛ" "Некрасовка"
Разраб.		Бабашкин			03.07.2018	Основное производственное здание
Проверил		Седов			03.07.2018	Стадия: Р · Лист: 4 · Листов:
Н. контр.		Седов			03.07.2018	Фасад А-П, П-А, 1-43, 43-1 Фасад А-П по оси 16
Нач.отд.		Седов			03.07.2018	МОСВОДОКАНАЛНИИПРОЕКТ

Формат А0х3

План полов на отм. 0.000

План на отм. 0.000 в уровне цоколя
План полов на отм. 0.000

Экспликация полов

НАЧАЛО

Номер помещения	Тип* пола	Схема пола или тип пола по серии	Данные элементов пола (наименование, толщина, основание и др.), мм.	Площадь, м2
Участок упаковки в осях 1...11	1		1.Покрытие-эпоксидное наливное "Элакор-ПУ" с кварцевым наполнителем- 3...3.5мм 2.Полиуретановая пропитка "Элакор-ПУ Грунт" 3.Обезпылевание и шлифовка 4.Покрытие-бетон класса В30 со стальным фибpayоволокном 60/075, армированный сеткой из арматуры 8-А-III с ячейкой 150х150 мм с уклоном-150...200 мм 5.Полиэтиленовая пленка армированная 6.Подстилающий слой-бетон класса В30, армированный сеткой из арматуры 10-А-III (500С) с ячейкой 150х150мм в верхней и нижней зонах-300мм 7.Подбетонка-бетон класса В10-100мм 8.Уплотненный щебнем грунт основания	3535.0
Участок упаковки в осях 11...16 Участок разгрузки Участок загрузки в осях 16...21	2		1.Покрытие-эпоксидное наливное "Элакор-ПУ" с кварцевым наполнителем- 3...3.5мм 2.Полиуретановая пропитка "Элакор-ПУ Грунт" 3.Обезпылевание и шлифовка 4.Покрытие-бетон класса В30 со стальным фиброволокном 60/075, армированный сеткой из арматуры 8-А-III с ячейкой 150х150 мм - 200 мм 5.Полиэтиленовая пленка армированная 6.Подстилающий слой-бетон класса В30, армированный сеткой из арматуры 10-А-III (500С) с ячейкой 150х150мм в верхней и нижней зонах-300мм 7.Подбетонка-бетон класса В10-100мм 8.Уплотненный щебнем грунт основания	3167.0
Электрощитовая Тепловой пункт	3		1.Покрытие-плитки из технического керамогранита-12 мм 2.Прослойка - плиточный клей - 5 мм** 3.Стяжка из полимерцементного раствора с пределом прочности на сжатие 20 МПа-20 мм 4.Бетон класса В25, армированный сеткой из арматуры 10 А500С с ячейкой 200х200мм в верхней и нижней зонах-163мм 5.Полиэтиленовая пленка 0.2мм 6.Подстилающий слой-бетон класса В30, армированный сеткой из арматуры 10-А-III (500С) с ячейкой 150х150мм в верхней и нижней зонах-300мм 7.Подбетонка-бетон класса В10-100мм 8.Уплотненный щебнем грунт основания	78.0

Экспликация полов

ОКОНЧАНИЕ

Номер помещения	Тип* пола	Схема пола или тип пола по серии	Данные элементов пола (наименование, толщина, основание и др.), мм.	Площадь, м2
Участок загрузки в осях 21...43	4		1.Покрытие-эпоксидное наливное "Элакор-ПУ" с кварцевым наполнителем- 3...3.5мм 2.Полиуретановая пропитка "Элакор-ПУ Грунт" 3.Обезпылевание и шлифовка 4.Покрытие-бетон класса В30 со стальным фиброволокном 60/075, армированный сеткой из арматуры 8-А-III с ячейкой 150х150 мм - 200 мм 5.Полиэтиленовая пленка армированная 6.Подстилающий слой-бетон класса В30, армированный сеткой из арматуры (10-А-III (500С) прододольные стержни, 12-А-III -поперечные стержни), с ячейкой 150х150мм в верхней и нижней зонах-300мм 7.Подбетонка-бетон класса В10-100мм 8.Уплотненный щебнем грунт основания	4927.0
Участок загрузки в осях 21...43	5		1.Покрытие-эпоксидное наливное "Элакор-ПУ" с кварцевым наполнителем- 3...3.5мм 2.Полиуретановая пропитка "Элакор-ПУ Грунт" 3.Обезпылевание и шлифовка 4.Покрытие-бетон класса В30 со стальным фиброволокном 60/075, армированный сеткой из арматуры 8-А-III с ячейкой 150х150 мм - 200 мм 5.Полиэтиленовая пленка армированная 6.Подстилающий слой-монолитная плита (по чертежам раздела "КР")	2487.0

1.Минимальный уклон полов запроектирован в соответствии с требованиями поставщиков оборудования

2.Для снижения напряжений, возникающих в бетонных основаниях и покрытиях выполнить усадочные швы с шагом не более 6х6 м в обоих направлениях.
Швы толщиной 3-5 мм следует прорезать на глубину 1/3 от толщины покрытия, но не менее 40 мм. Швы заполнить эпоксидным составом по праймеру

3. Деформационные швы выполнять с применением специальных профилей

Узел устройства пола в местах установки ворот (ворота условно не показаны)

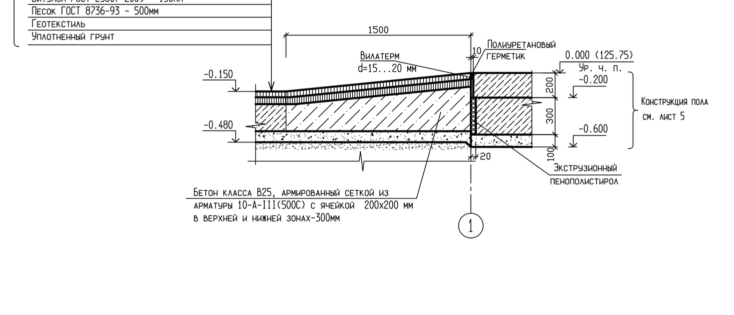

а–а

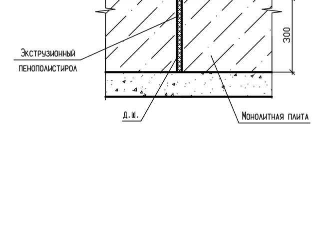

Узел устройства пола в местах примыкания к фундаментам, приямкам и лоткам

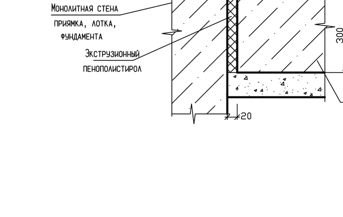

1. Кирпичные стены цоколя выполнять:
   - полнотелого керамического кирпича марки КР-р-по 250х120х65/1НФ/200/2,0/100 ГОСТ 530-2012 на растворе марки 100
2. Предусмотреть закладку труб (ЭМ), в конструкцию пола
3. Отверстия в полу заделать после после прокладки всех коммуникаций

Изм.	Кол.уч.	Лист	N док.	Подпись	Дата	28-18-Д1911-1-АР		
Разраб.		Бабашкин			05.07.2018	"Производственный погрузочно-разгрузочный Кластер на территории Люберецких очистных сооружений АО "МОСВОДОКАНАЛ" "Некрасовка"		
Проверил		Седов			05.07.2018	Основное производственное здание	Стадия: Р	Лист: 5 / Листов: 5
Н. контр.		Седов			05.07.2018	План на отм. 0.000 в уровне цоколя План полов на отм. 0.000	МОСВОДОКАНАЛНИИПРОЕКТ	
Нач.отд.		Седов			05.07.2018			

Формат А0х3