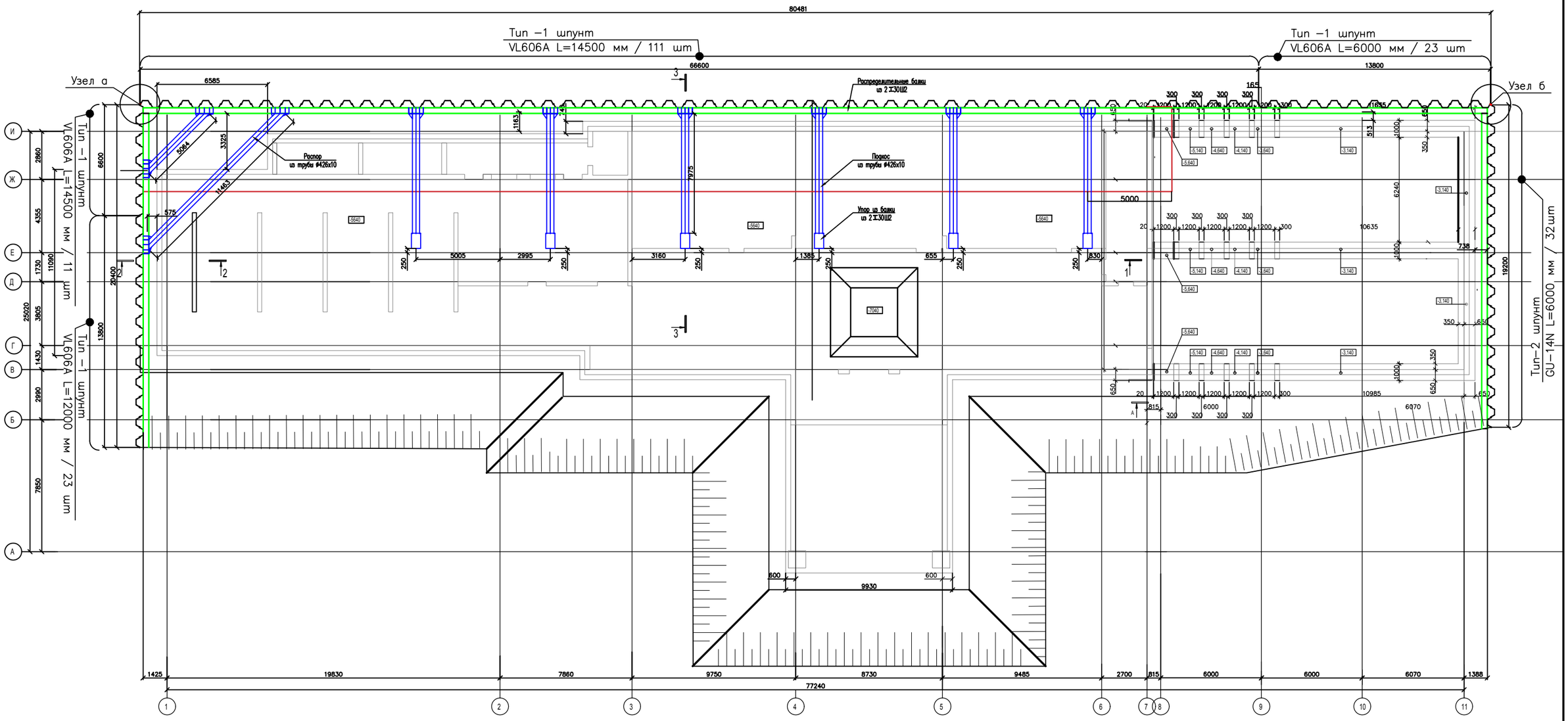

Узел а – б

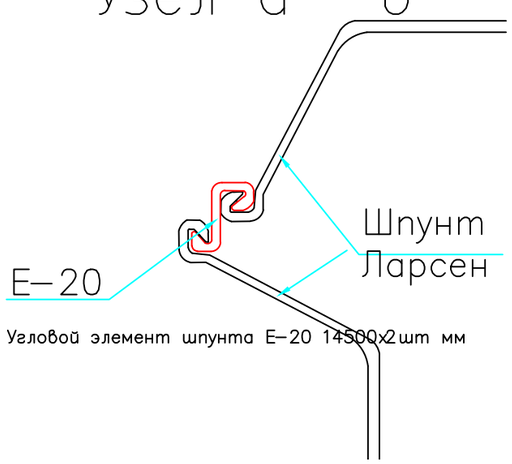

Угловой элемент шпунта Е–20 14500х2шт мм

Узел а – б

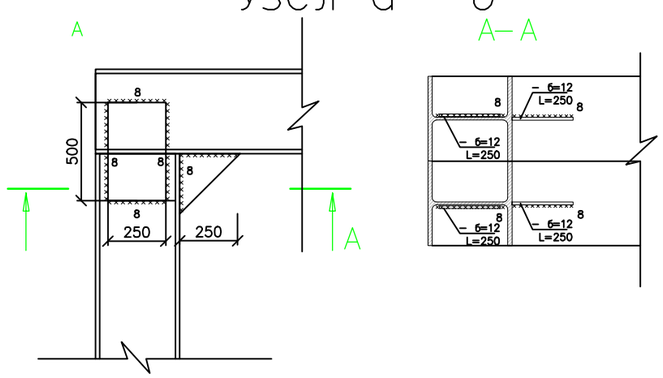

Изм.	Кол. уч.	Лист	№ док.	Подп.	Дата			
ГИП						Шпунтовое ограждение котлована	Стадия	Лист	Листов
Нач. отд.							РД	2	
Исполн.									
Н. контр.						Временное крепление котлована. План шпунтового ограждения.			

Согласовано

Взам. инв. №

Подп. и дата

Инв. № подл.

Формат А3

3 – 3

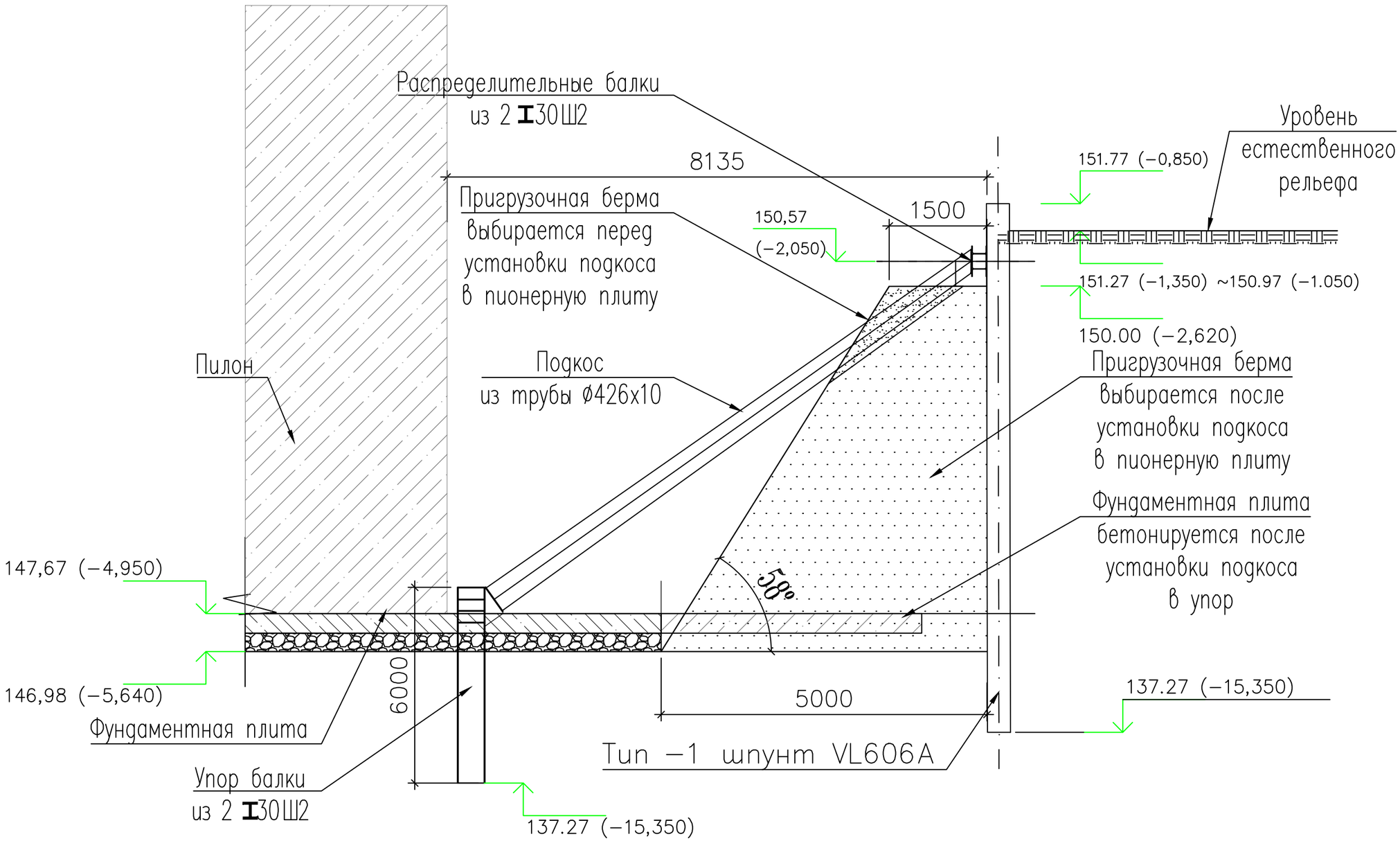

Изм.	Кол. уч.	Лист	№ док.	Подп.	Дата
ГИП					
Нач. отд.					
Исполн.					
Н. контр.					

Шпунтовое ограждение котлована

Стадия	Лист	Листов
РД	4	

Временное крепление котлована.
Разрез:3-3 шпунтового ограждения.

Согласовано

Взам. инв. №

Подп. и дата

Инв. № подл.

Формат А3