ИНДИВИДУАЛЬНЫЙ ПРЕДПРИНИМАТЕЛЬ

ВОЛОСНИКОВ ВЛАДИМИР ПАВЛОВИЧ

СРО №МРП-0769-2017-862202893978-01

Заказчик : Югорский фонд капитального ремонта многоквартирных домов

Проектная документация по объекту:

По объекту: "Капитальный ремонт общего имущества в многоквартирном доме, расположенном на территории муниципального образования: г. Лянтор, ул. Салавата Юлаева, дом 5"

Раздел 1 "Отопление"

373-8.ПИР.18 - ОВ

Том 1

г.Сургут 2018

ИНДИВИДУАЛЬНЫЙ ПРЕДПРИНИМАТЕЛЬ

ВОЛОСНИКОВ ВЛАДИМИР ПАВЛОВИЧ

СРО №МРП-0769-2017-862202893978-01

Заказчик : Югорский фонд капитального ремонта многоквартирных домов

Проектная документация по объекту:

По объекту: "Капитальный ремонт общего имущества в многоквартирном доме, расположенном на территории муниципального образования: г. Лянтор, ул. Салавата Юлаева, дом 5"

Раздел 1 "Отопление"

373-8.ПИР.18 - ОВ

Том 1

Главный инженер Солодовник О.В.

г.Сургут 2018

ВЕДОМОСТЬ ОСНОВНЫХ ЧЕРТЕЖЕЙ КОМПЛЕКТА

Обозначение	Наименование	Примечание
373-8.ПИР.18 - ОВ	ОБЩИЕ ДАННЫЕ	1
373-8.ПИР.18 - ОВ	План техподполья	2
373-8.ПИР.18 - ОВ	План 1 этажа	3
373-8.ПИР.18 - ОВ	План 2этажа	4
373-8.ПИР.18 - ОВ	Аксонометрическая схема отопления. Схемы стояков	5
373-8.ПИР.18 - ОВ	Спецификация оборудования	3 листа

СОСТАВ ТОМОВ ПРОЕКТНОЙ ДОКУМЕНТАЦИИ

Номер тома	Обозначение	Наименование	Приме-чание
-	373-8.ПИР.18 - ОБ	Обследование	
1	373-8.ПИР.18 - ОВ	Отопление	
2	373-8.ПИР.18 - ВК	Водопровод и канализация	
3	373-8.ПИР.18 - ЭОМ	Сети электроснабжения	
4	373-8.ПИР.18 - ПОКР	Проект организации капитального ремонта	
5	373-8.ПИР.18 - СМ	Смета на капитальный ремонт	

Тестовая часть.

1. Рабочие чертежи системы отопления объекта "Капитальный ремонт общего имущества многоквартирного дома в пгт. Федоровский, ул. Пионерии, д.7 разработаны на основании чертежей архитектурно-строительной части проекта.

Рабочие чертежи выполнены в соответствии с требованиями:
- СНиП 41-01-2003 "Отопление, вентиляция и кондиционирование"
- СНиП 31-06-2009 "Общественные здания и сооружения"
- СНиП 23-01-99 "Строительная климатология"
- ГОСТ 30494-96 "Здания жилые и общественные. Параметры микроклимата в помещениях"
- СНиП 23-02-2003 "Тепловая защита зданий"
- СНиП 21-01-97* "Пожарная безопасность зданий и сооружений"
- НПБ 105-03 "Определение категорий помещений, зданий и наружных установок по взрывопожарной безопасности"
- ТСН 23-323-2001 "Энергетическая эффективность жилых и общественных зданий"

2. Расчетные параметры наружного воздуха для г. Лянтор составляют:
   - расчетная температура для отопления в холодный период года -41 с.
   - средняя температура отопительного периода -9.9 с.
   - продолжительность отопительного периода 253 суток.

3. Теплоснабжение здания предусмотрено от существующих наружных сетей с параметрами теплоносителя Т1= 95 с, Т2= 70 с.
Подключение системы отопления предусматривается в ИТП, расположенного на 1 этаже многоквартирного жилого дома.

Система отопления

Теплоноситель в системе отопления - вода с параметрами Т1=95 с, Т2=70 с.

Схема теплоснабжения запроектирована двухтрубная вертикальная.

Магистральные трубопроводы проложены в техподполье, материал труб сталь по ГОСТ 10704-91 и ГОСТ 3262-75*. Пересечки с канализационной сетью отсутствуют, в виду того, что сети отопления и канализации прокладываются на разных отметках. Стояки и подводки к отопительным приборам выполнены из стальных труб ГОСТ 3262-75*. Узлы подключения стояков системы отопления оснащены на подающих стояках ручными клапанами балансировочными MSV-BD со встроеным сливным краном, а на обратных стояках клапанами ручными запорными MSV-S со встроеным сливным краном.

В качестве нагревательных приборов в лестничных клетках приняты чугунные радиаторы "МС-140-108".

Для удаления воздуха из системы отопления в верхних пробках радиаторов установлены краны Маевского, для опорожнения системы отопления - установлены краны для спуска воды.

Трубопроводы в местах пересечения перекрытий, внутренних стен и перегородок следует прокладывать в гильзах из водогазопроводных труб. Края гильз должны быть на одном уровне с поверхностями стен, перегородок и потолков, но на 50мм выше поверхности чистого пола.

Опорожнение тепловой сети в наинизших точках выполнить с отводом воды в канализационную сеть водопроводным шлангом.

Врезку трубопроводов, ответвлений, дренажей и выпуска воздуха выполнить по типовым деталям серии 5.903-13 "изделия и детали трубопроводов для тепловых сетей" вып.1,2.

Монтаж системы отопления производить в соответствии со СНиП 3.05.01-85 "Внутренние санитарно-технические системы".

Проект выполнен в соответствии с действующими нормами, правилами и стандартами.

Изм.	Кол.уч.	Лист	Nдок.	Подп.	Дата
ГИП		Солодовник			11.18
Разработ.		Климова			11.18
Н.контр.		Солодовник			11.18

373-8.ПИР.18 - ОВ

По объекту: "Капитальный ремонт общего имущества в многоквартирном доме, расположенном на территории муниципального образования: г. Лянтор, ул. Салавата Юлаева, дом 5"

Отопление	Стадия	Лист	Листов
	П	1	
Общие данные	ИП Волосников В.П.		

План техподполья

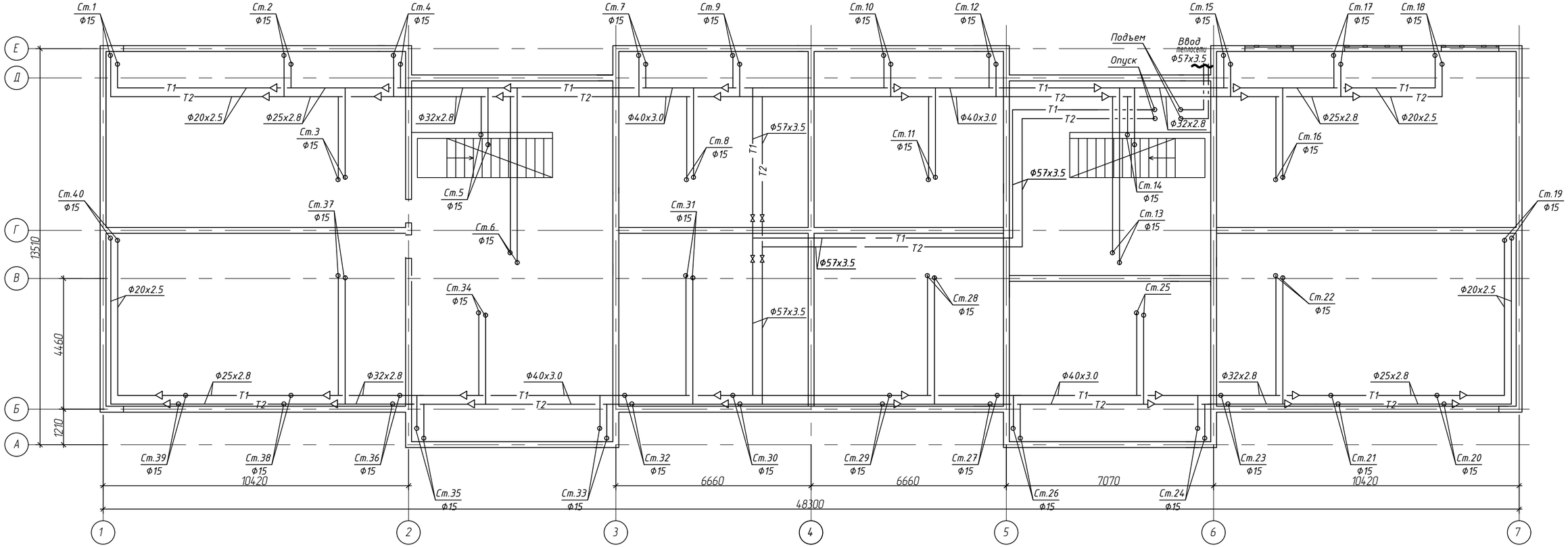

Узел прохода через стены

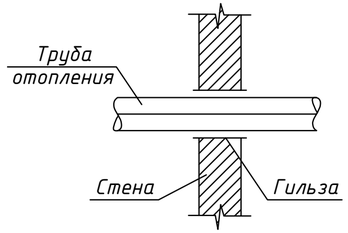

Узел прохода через перекрытия

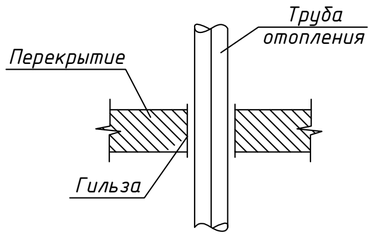

						373-8.ПИР.18 - ОВ			
						По объекту: "Капитальный ремонт общего имущества в многоквартирном доме, расположенном на территории муниципального образования: г. Лянтор, ул. Салавата Юлаева, дом 5"			
Изм.	Кол.уч.	Лист	Nдок.	Подп.	Дата				
ГИП		Солодовник			11.18	Отопление	Стадия	Лист	Листов
Разработ.					11.18		П	2	
						План техподполья	ИП Волосников В.П.		
Н.контр.		Солодовник			11.18				

План 1 этажа

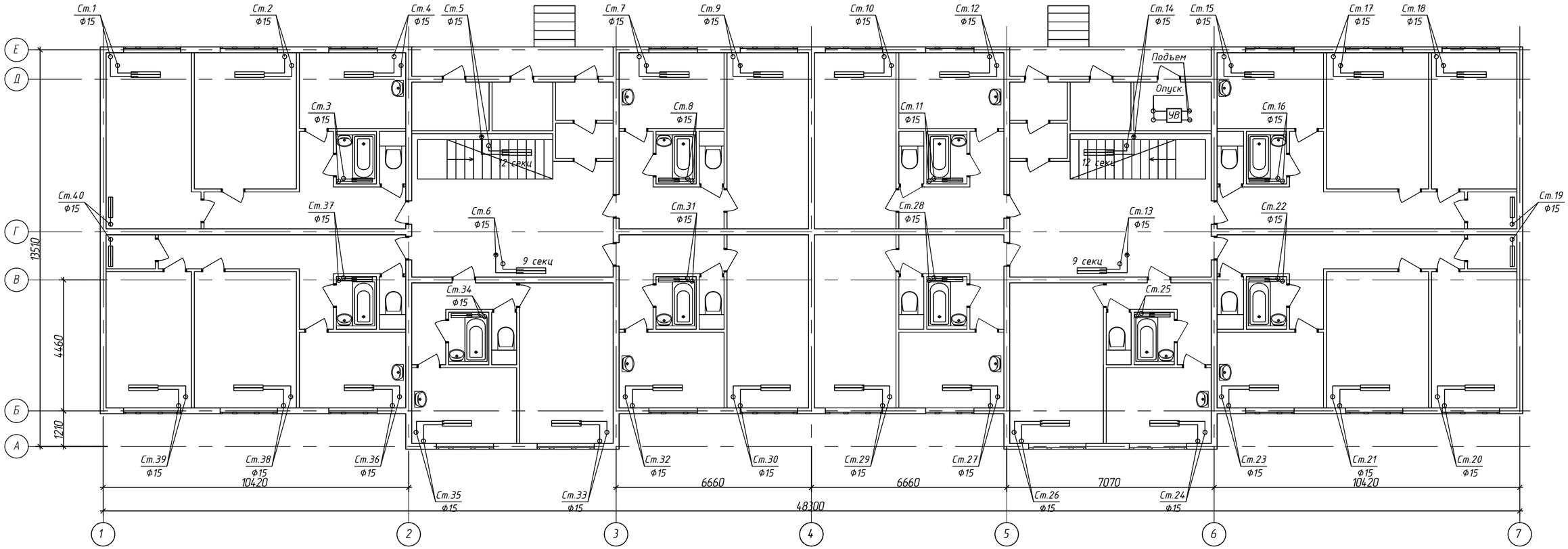

Примечание:

Система отопления запроектирована 2-хтрубная,поэтому приборы отопления от стен отнесены условно.

						373-8.ПИР.18 - ОВ			
						По объекту: "Капитальный ремонт общего имущества в многоквартирном доме, расположенном на территории муниципального образования: г. Лянтор, ул. Салавата Юлаева, дом 5"			
Изм.	Кол.уч.	Лист	Nдок.	Подп.	Дата				
ГИП		Солодовник			11.18	Отопление	Стадия	Лист	Листов
Разработ.		Климова			11.18		П	3	
						План 1 этажа	ИП Волосников В.П.		
Н.контр.		Солодовник			11.18				

План 2 этажа

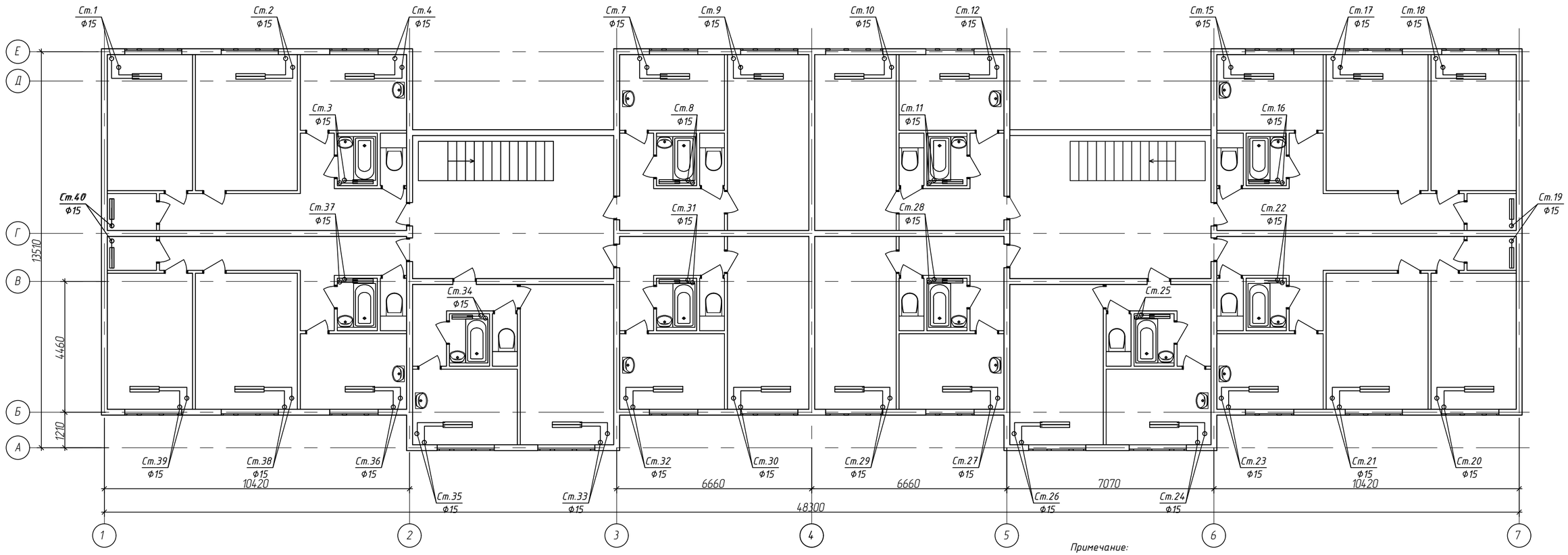

Примечание:

Система отопления запроектирована 2-хтрубная,поэтому приборы отопления от стен отнесены условно.

						373-8.ПИР.18 - ОВ			
						По объекту: "Капитальный ремонт общего имущества в многоквартирном доме, расположенном на территории муниципального образования: г. Лянтор, ул. Салавата Юлаева, дом 5"			
Изм.	Кол.уч.	Лист	Nдок.	Подп.	Дата				
ГИП		Солодовник			11.18	Отопление	Стадия	Лист	Листов
Разработ.		Климова			11.18		П	4	
						План 2 этажа	ИП Волосников В.П.		
Н.контр.		Солодовник			11.18				

Аксонометрическая схема отопления

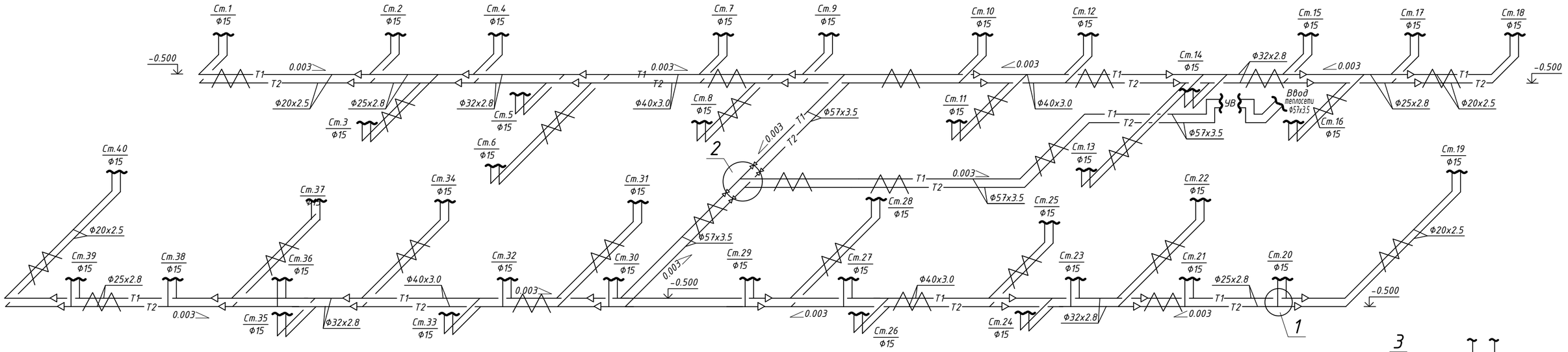

Схемы стояков

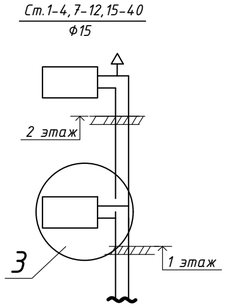

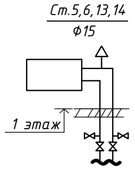

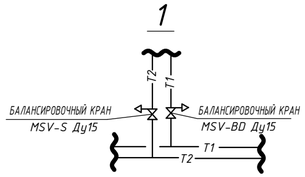

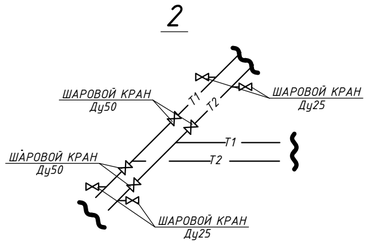

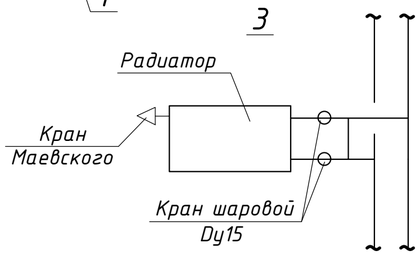

Узел ввода

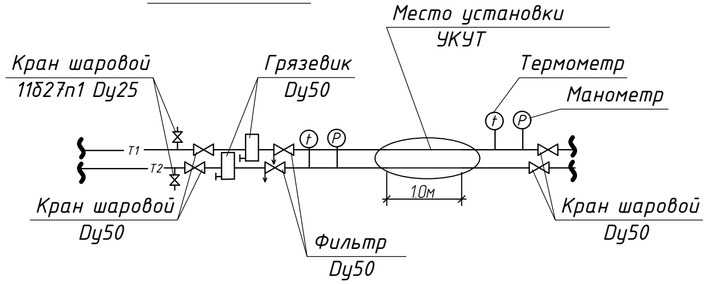

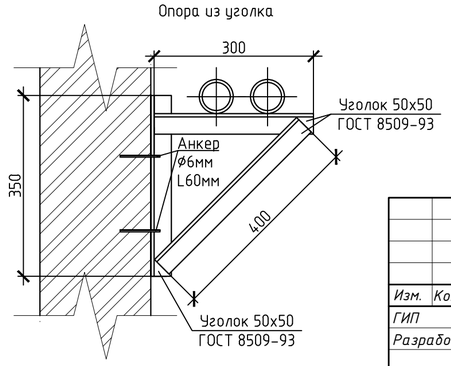

Примечание:

1. Сторону подключения отопительного прибора и места прохождения стояков уточнить по месту.
2. Приборы отопления собственников существующие, замене не подлежат.
3. Узел 1 применить ко всем стоякам, кроме подъездных.
4. Трубопроводы подающей и обратной магистрали проложены в подвале.

						373-8.ПИР.18 - ОВ		
						По объекту: "Капитальный ремонт общего имущества в многоквартирном доме, расположенном на территории муниципального образования: г. Лянтор, ул. Салавата Юлаева, дом 5"		
Изм.	Кол.уч.	Лист	Nдок.	Подп.	Дата			
ГИП		Солодовник			11.18	Отопление	Стадия	Лист	Листов
Разработ.		Климова			11.18		П	5	
						Аксонометрическая схема отопления. Схемы стояков.	ИП Волосников В.П.		
Н.контр.		Солодовник			11.18				

ПОЗИЦИЯ	НАИМЕНОВАНИЕ И ТЕХНИЧЕСКАЯ ХАРАКТЕРИСТИКА	ТИП, МАРКА ОБОЗНАЧЕНИЕ ДОКУМЕНТА, ОПРОСНОГО ЛИСТА	КОД ОБО-РУДОВАНИЯ, ИЗДЕЛИЯ, МАТЕРИАЛА	ЗАВОД - ИЗГОТО-ВИТЕЛЬ	ЕДИНИЦА ИЗМЕРЕНИЯ	КОЛИ-ЧЕСТВО	МАССА ЕДИНИЦЫ, КГ	ПРИМЕ-ЧАНИЕ
	СИСТЕМА ОТОПЛЕНИЯ НИЖЕ 0.000 (Техподполье)							
	Кран шаровой Ду15			Valtec	ШТ	16		
	Ду25/Ду50				ШТ	4/4		
	Клапан балансировочный ручной MSV-BD Ду15			Danfoss	ШТ	36		
	Клапан балансировочный запорный ручной MSV-S Ду15			Danfoss	ШТ	36		
	Труба ГОСТ 3262-75* Dy15x2,0/Dy20x2,5				М	120/55		
	Dy25x2,8/ Dy32x2,8				М	40/36		
	Dy40x3,0/ Dy57x3,5 (ГОСТ 10704-91)				М	68/70		
	Отвод 90 ГОСТ 17380-2001 Dy20x2,5/ Ф57x3,5				ШТ	4/22		
	Тройник равнопроходной ГОСТ 17376-2001 Ф57x3,5				ШТ	6		
	Переход ГОСТ 17378-2001 К-25x2,5-20Х2,5				ШТ	8		
	К-32x2,8-25Х2,5				ШТ	8		
	К-40x3,0-32Х2,8				ШТ	8		
	К-57x3,5-40Х3,0				ШТ	8		
	Гильза из стальной водогазопроводной трубы ГОСТ 3262-75* для прохода стояков отопления через стены ф57/ф65/ф89 L=200мм				ШТ	8/8/8		
	Теплоизоляционная трубка Thermaflex FRZ J-22/13, L=2м			ООО "ПК Контур"	ШТ	60		в компл. с монтажн. клипсами с шагом 0,5м - 838шт
	Теплоизоляционная трубка Thermaflex FRZ J-28/13, L=2м				ШТ	28		
	Теплоизоляционная трубка Thermaflex FRZ J-35/13, L=2м				ШТ	20		
	Теплоизоляционная трубка Thermaflex FRZ J-42/13, L=2м				ШТ	18		
	Теплоизоляционная трубка Thermaflex FRZ J-48/13, L=2м				ШТ	34		
	Теплоизоляционная трубка Thermaflex FRZ J-57/13, L=2м				ШТ	50		
	Опоры из уголка 50x50x5мм	ГОСТ 8509-93			М	60	3,77	
	Забивной латунный анкур Д 6мм, длина 60мм				ШТ	120		
	Трубный хомут с шурупом 3/4 (Ф32-50)				ШТ	9		
	Заделка гильз Гипсовым вяжущим Г-2 (5 кг)				$М^3$	0,076		

Возможна замена принятого оборудования и материало на оборудование других производителей аналогичное по назначению и характеристикам указанным в проекте.

Изм.	Кол.уч.	Лист	Nдок.	Подп.	Дата
ГИП		Солодовник			11.18
Разработ.		Климова			11.18
Н.контр.		Солодовник			11.18

373-8.ПИР.18 - ОВ

По объекту: "Капитальный ремонт общего имущества в многоквартирном доме, расположенном на территории муниципального образования: г. Лянтор, ул. Салавата Юлаева, дом 5"

Отопление	Стадия	Лист	Листов
	П	1	
Спецификация оборудования	ИП Волосников В.П.		

ПОЗИЦИЯ	НАИМЕНОВАНИЕ И ТЕХНИЧЕСКАЯ ХАРАКТЕРИСТИКА	ТИП, МАРКА ОБОЗНАЧЕНИЕ ДОКУМЕНТА, ОПРОСНОГО ЛИСТА	КОД ОБО-РУДОВАНИЯ, ИЗДЕЛИЯ, МАТЕРИАЛА	ЗАВОД - ИЗГОТО-ВИТЕЛЬ	ЕДИНИЦА ИЗМЕРЕНИЯ	КОЛИ-ЧЕСТВО	МАССА ЕДИНИЦЫ, КГ	ПРИМЕ-ЧАНИЕ
1	2	3	4	5	6	7	8	9
	Масляно-битумное покрытие труб ОСТ 6-10-426-79 по грунту ГФ-021 ГОСТ 25129-82*				$м^2$	48		
	Окраска труб ПФ-115 за 2 раза				$м^2$	96		
	МОП							
	Радиатор чугунный МС-140-108				секц.	42		
	Труба ГОСТ 3262-75* Ду15х2,0				М	20		
	Теплоизоляционная трубка Thermaflex FRZ J-22/13, L=2м				ШТ	10		в компл. с монтажн. клипсами с шагом 0,5м - 40шт
	Отвод 90 ГОСТ 17380-2001 Ф15х2,0				ШТ	8		
	Резьба приварная Ду15				ШТ	8		
	Кронштейн для крепления чугунного радиатора				ШТ	14		
	Масляно-битумное покрытие труб ОСТ 6-10-426-79 по грунту ГФ-021 ГОСТ 25129-82*				$м^2$	1,5		
	Окраска труб ПФ-115за 2 раза				$м^2$	3,0		
	Автоматический воздухоотводчик Ду15			Valtec	ШТ	4		
	СИСТЕМА ОТОПЛЕНИЯ ВЫШЕ 0.000							
	Кран шаровой Ду15			Valtec	ШТ	152		
	Резьба приварная (Ду15)				ШТ	152		
	Автоматический воздухоотводчик Ду15			Valtec	ШТ	36		
	Труба ГОСТ 3262-75* Ду15х2,0				М	380		
	Отвод 90 ГОСТ 17380-2001 Ф15х2,0				ШТ	76		
	Гильза из стальной водогазопроводной трубы ГОСТ 3262-75* для прохода стояков отопления через перекрытия ф32 L=350мм				ШТ	76		
	Кран Маевского				ШТ	76		
	Заделка гильз гипсовым вяжущим Г-2 (21 кг.)				$м^3$	0,01		
	Масляно-битумное покрытие труб ОСТ 6-10-426-79 по грунту ГФ-021 ГОСТ 25129-82*				$м^2$	24		
	Окраска труб за 2 раза				$м^2$	48		

ПОЗИЦИЯ	НАИМЕНОВАНИЕ И ТЕХНИЧЕСКАЯ ХАРАКТЕРИСТИКА	ТИП, МАРКА ОБОЗНАЧЕНИЕ ДОКУМЕНТА, ОПРОСНОГО ЛИСТА	КОД ОБО-РУДОВАНИЯ, ИЗДЕЛИЯ, МАТЕРИАЛА	ЗАВОД - ИЗГОТО-ВИТЕЛЬ	ЕДИНИЦА ИЗМЕРЕНИЯ	КОЛИ-ЧЕСТВО	МАССА ЕДИНИЦЫ, КГ	ПРИМЕ-ЧАНИЕ
1	2	3	4	5	6	7	8	9
	УЗЕЛ ВВОДА							
	Шаровый кран фланцевый, КШТХ 11.050.25Ф/Ф У1, Ду50мм,			Бивал	шт	4		
	Шаровой кран муфтовый Ру 1.6 МПа 11Б27п1 Ду25	ТУ 26-07-1430-87			шт	2		
	Грязевик вертикальный Ду50 с ответными фланцами	Серия 5.903-13			шт	2		
	Термометр биметаллический серия 220 БТ-44.220(0-120°С) G1/2 46 1,5			Завод "РОСМА"	шт	2		
	Манометр МПЗ-У	ТУ25.02.180.335-84			шт	2		
	Фильтр механической очистки косой			Valtec	шт	2		
	Демонтажные работы							
	Демонтаж крана шарового Ду15				ШТ	16		
	Ду25/Ду50				ШТ	10/12		
	Демонтаж трубы ГОСТ 3262-75* Dy15x2,0				М	120		
	Dy20x2,5				М	55		
	Dy25x2,8				М	40		
	Dy32x2,8				М	36		
	Dy40x3,0				М	68		
	Труба ГОСТ 10704-91 Dy57x3,5				М	100		
	Демонтаж грязевика				ШТ	2		
	Демонтаж манометра				ШТ	2		
	Демонтаж термометра				ШТ	2		
	Демонтажные работы выше 0.000							
	Демонтаж трубы стальной Dy15x2,0				М	380		
	Гидравлическое испытание трубопроводов				М	799		
	Оштукатуривание стен общего пользвания после смены радиаторов (раствор готовый гипсовый для внутренних работ - 24 кг.)				М.КВ.	15		
	Окраска стен общего пользования после смены радиаторов краской водоэмульсионная ВЭАК-1180 (краска - 5 кг)				М.КВ.	15		
	Слив системы				М.КУБ	19158,1		
	Вывоз строительного мусора				Т	9.7		
	Демонтаж конвекторов				шт/кВт	4/0,16		