ОПЕРАТОРНАЯ ФАСАД 1–4

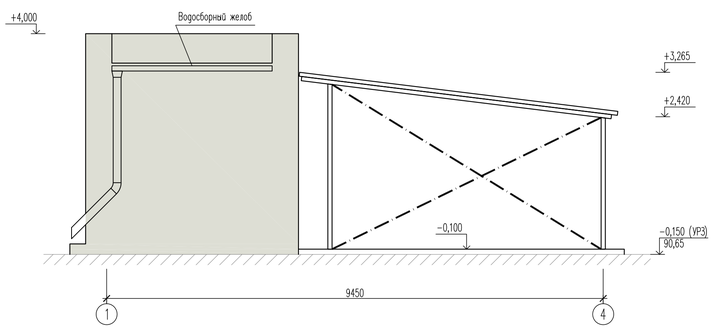

ОПЕРАТОРНАЯ ФАСАД Б–А

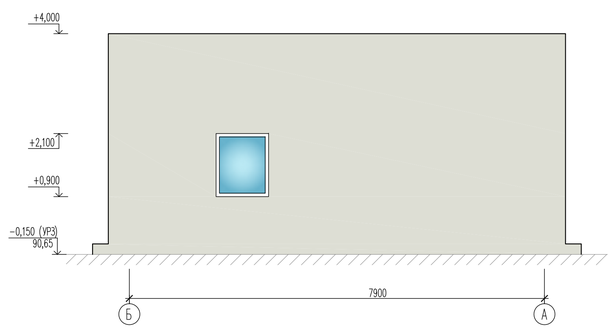

ОПЕРАТОРНАЯ ПЛАН НА ОТМ.0,000

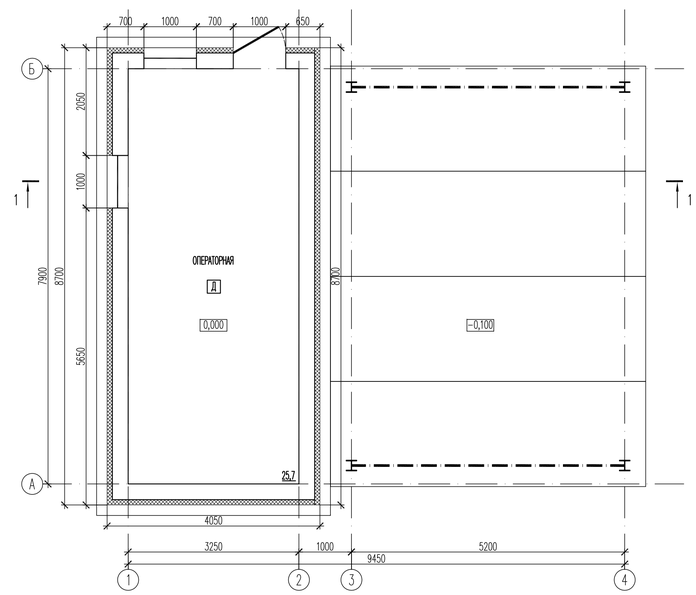

ОПЕРАТОРНАЯ ФАСАД 4–1

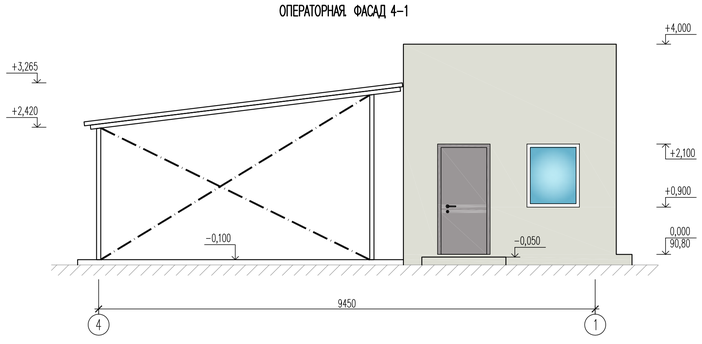

ОПЕРАТОРНАЯ ФАСАД А–Б

(навес условно не показан)

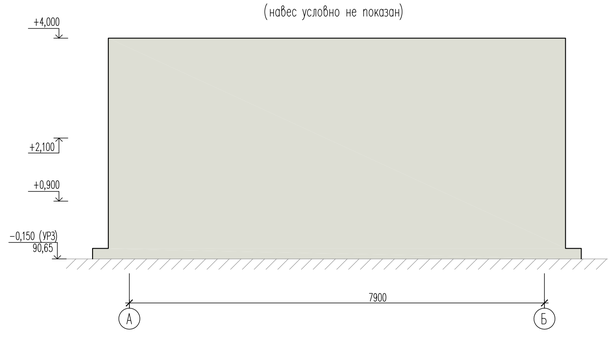
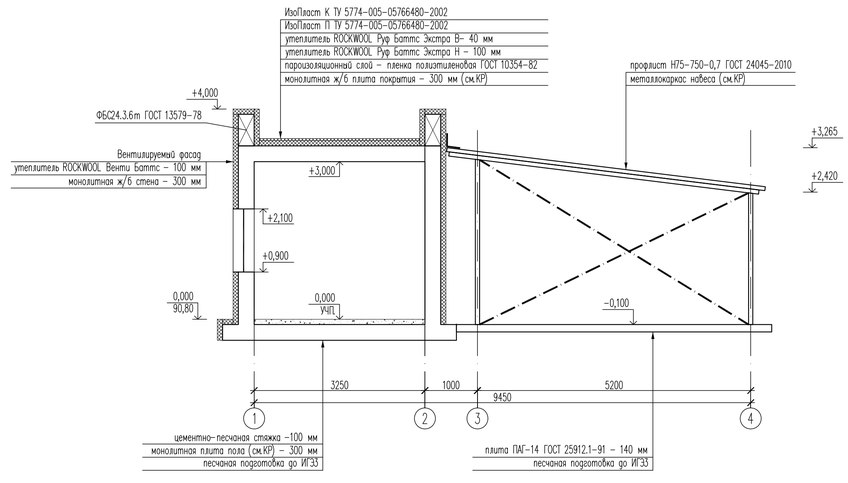
ОПЕРАТОРНАЯ РАЗРЕЗ 1–1