ФАСАДЫ

Фасад по оси "А"

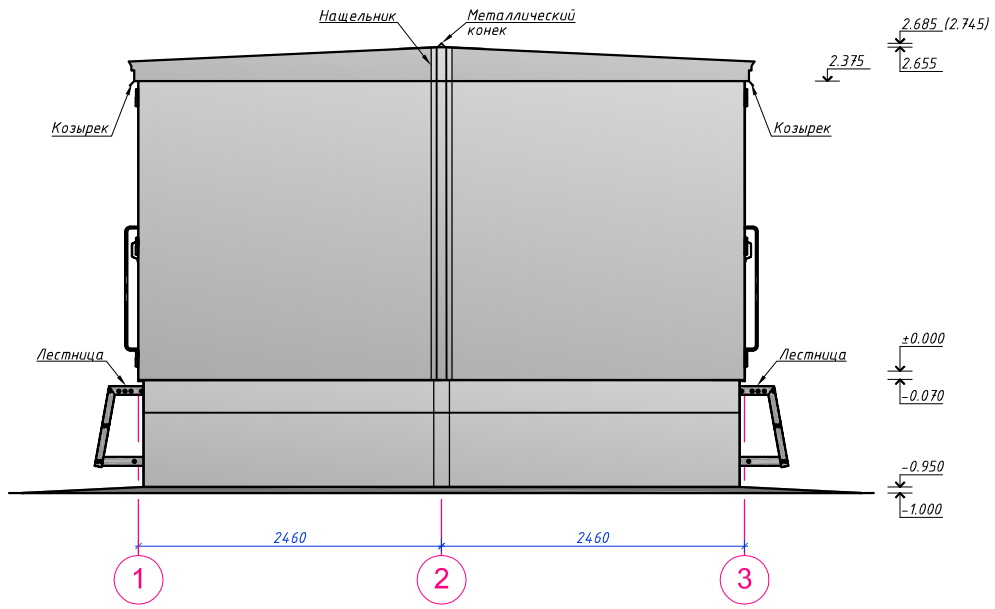

Фасад по оси "1"

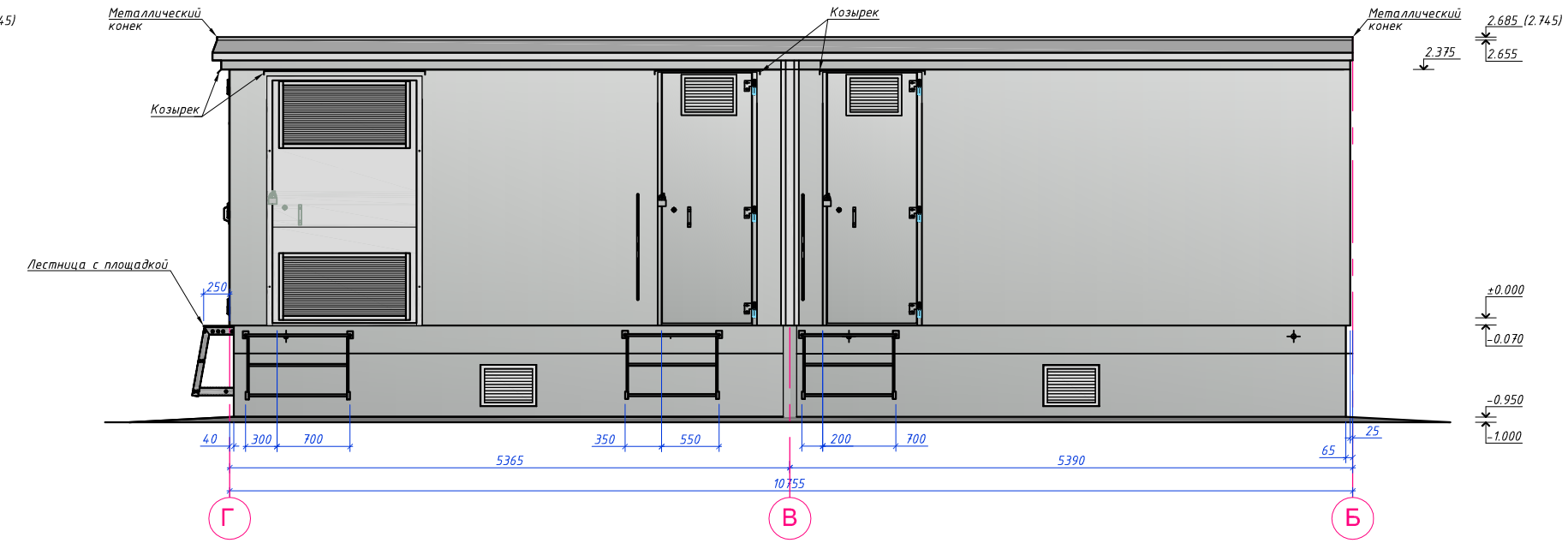

Фасад по оси "Г"

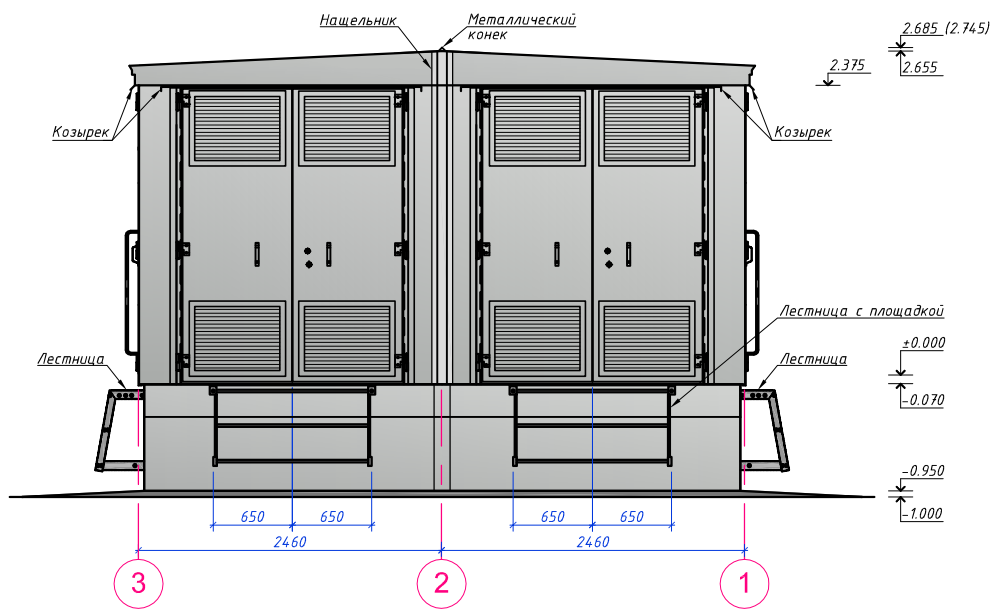

Фасад по оси "Э"

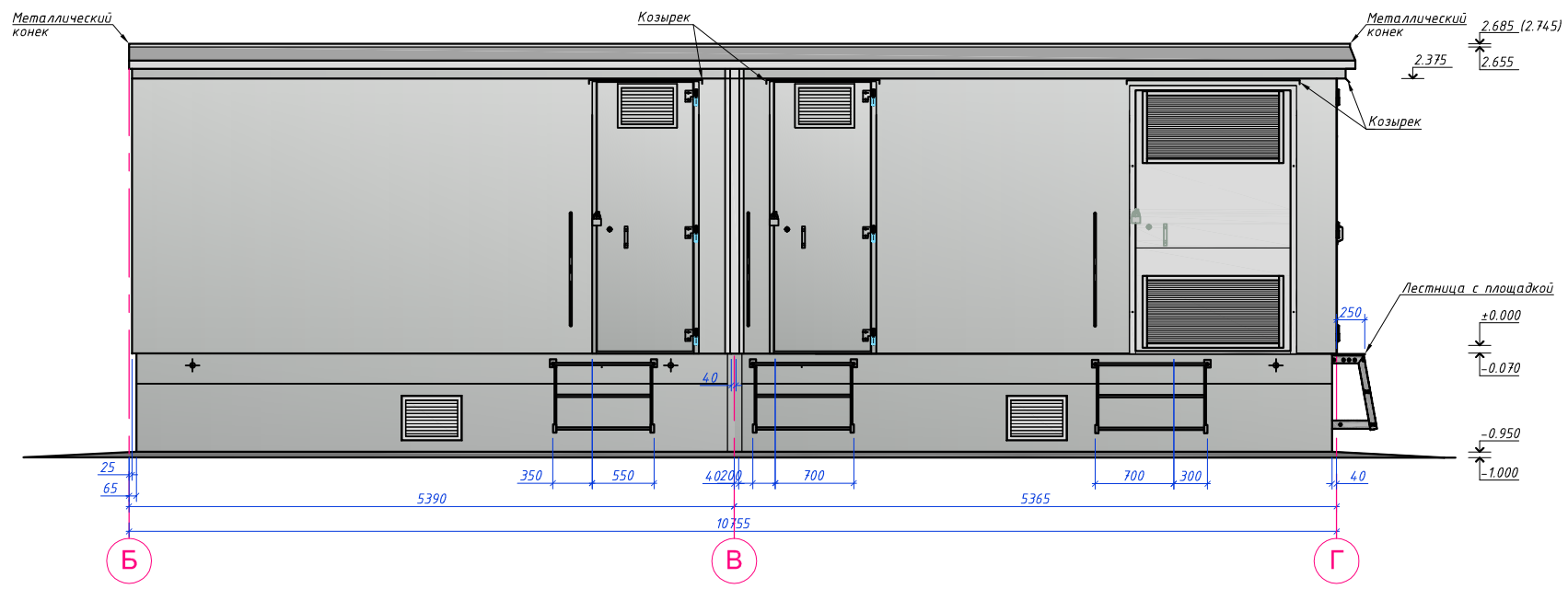

Примечание:

1. Оболочка БКТП изготавливается из объемных железобетонных сборных элементов.
2. Наружная поверхность БКТП окрашивается в заводских условиях фасадными красками по согласованию с заказчиком.
3. Наружные поверхности металлических изделий (ворота, решетки, лестницы) окрашиваются в заводских условиях эмалью ПФ 115 светло-серого цвета по грунтовке ГФ 21.
4. Кровля двухскатная, покрывается двумя слоями изопласта, верхний с посыпкой. Водоотвод с кровли наружный неорганизованный.
5. Стыки объемных приямков по фасадам на всю высоту цоколя забетонировать, затереть и окрасить.
6. Болты нащельников развальцевать.

RAL 9006 (серый)

Изм.	Кол. уч.	Лист	№ док.	Подп.	Дата
Разработал					04.16
Проверил					
Н.контроль					
ГИП					

РЦЦ/85578/15-ИОС1.5-ЭС2

Мурманская обл., МО г.п. Кильдинстрой Кольского района, н.п. Зверосовхоз, уч. с.х.н. "Основной"

Склад продовольственных и непродовольственных товаров

Стадия	Лист	Листов
П	20	

Фасады БКРТП.

ООО "СОЮЗ-ПРОЕКТ"

Взам. инв. №

Подпись и дата

Инв.№ подл.