А–А(1)

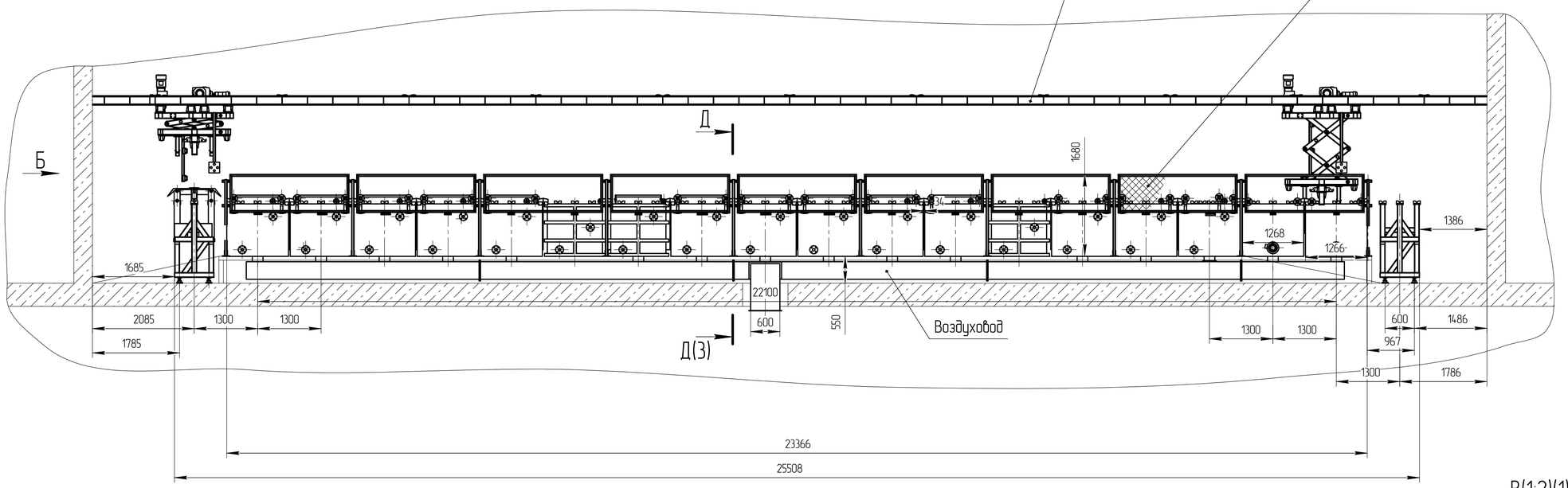

Б(1:20)

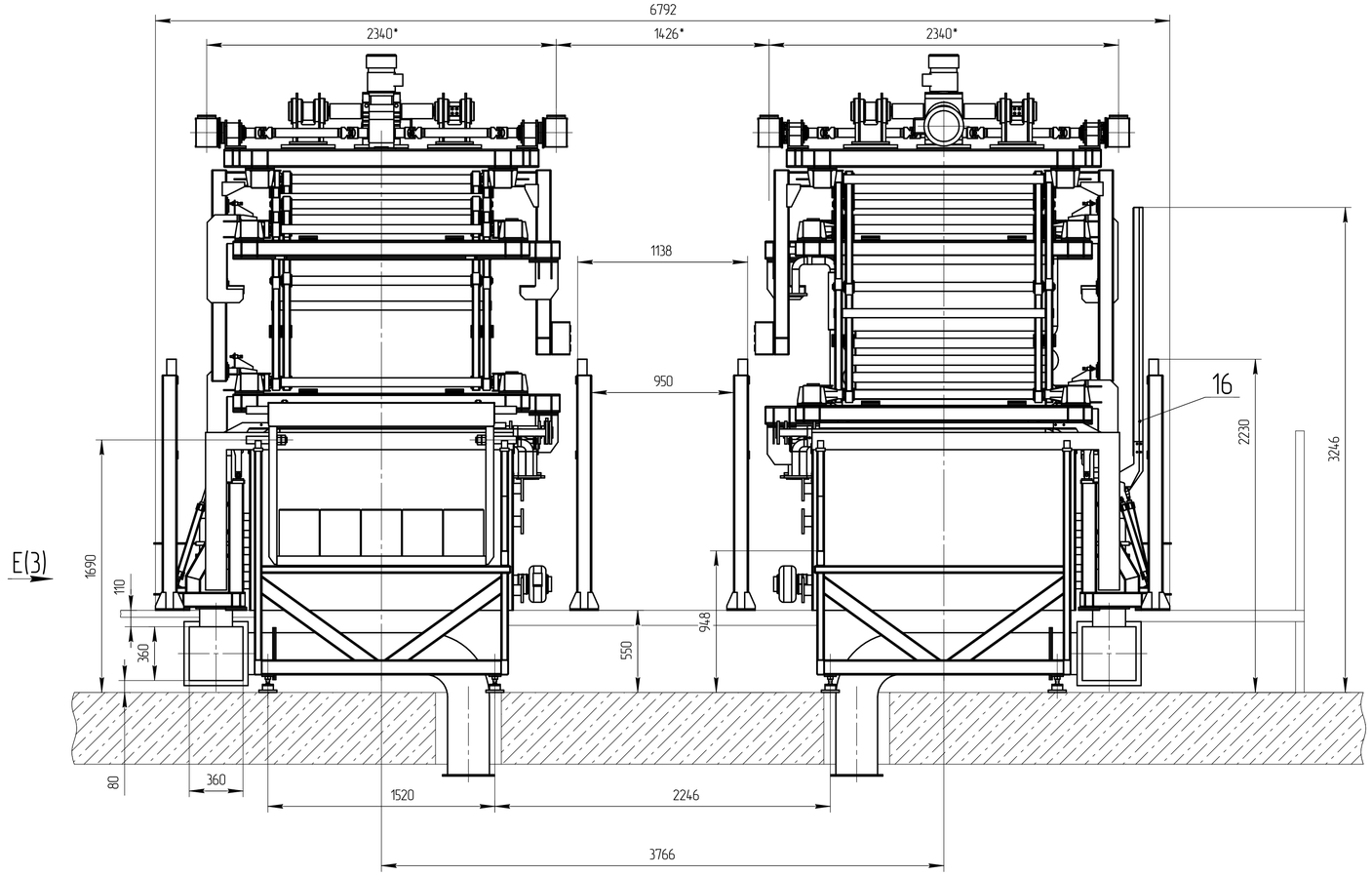

В(1:2)(1)

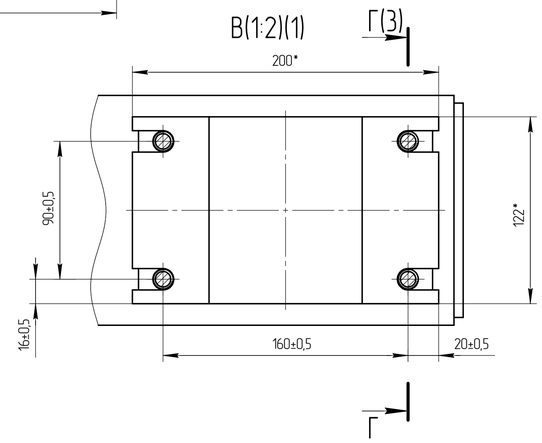

Поз.	Обозначение	Наименование	Кол.	Примечание
1	35.650.01.80.000	Стапель загрузки	2	
2	35.650.01.10.000	Ванна замачивания (ванна общего назначения)	2	
3	35.650.01.10.000	Ванна обезжиривания (ванна общего назначения)	4	
4, 8	35.650.01.10.000	Ванна теплой промывки (ванна общего назначения)	8	
5, 9	35.650.01.20.000	Ванна промывки холодной водой	4	
6	35.650.01.30.000	Ванна активации	2	
7	35.650.01.40.000	Ванна фосфатирования	6	
10	35.650.01.10.000	Ванна пассивации (ванна общего назначения)	4	
11	35.650.01.50.000	Ванна удаления шлама	2	
12	35.650.01.60.000	Сушило	4	
13	35.650.01.80.000	Стапель разгрузки	2	
14		Автооператор	2	
15	35.650.01.90.000	Подвес	12	
16	35.650.01.70.000	Крышка	28	

Подп. и дата | Инв. № дубл. | Взам. инв. № | Подп. и дата | Инв. № подл.

Изм.	Лист	№ докум.	Подп.	Дата	35.650-Д3.01 ВО	Лист 2

Копировал Формат А1