ВЫПОЛНЕНО В ВЕРСИИ ДЛЯ УЧЕБНЫХ ЗАВЕДЕНИЙ AUTODESK

КП.113119/08.005

Ra 3,2 (√)

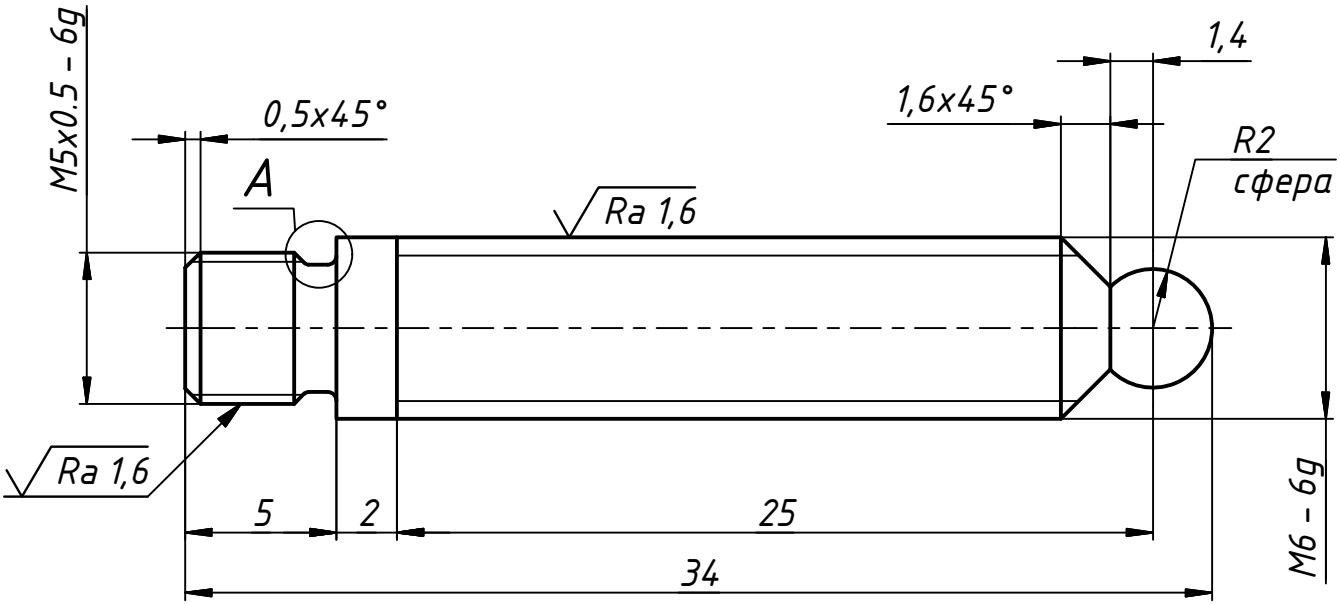

A (10 : 1)

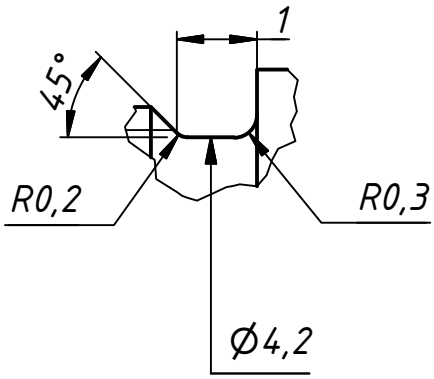

1. Общие допуски по ГОСТ 30893-тК.
2. Острые кромки притупить до R0,5.

Изм.	Лист	№ докум.	Подп.	Дата	КП.113119/08.005		
Разраб.		Колаша		23.03.2012	Винт прижимной	Лит.	Масса: 0,006	Масштаб: 4 : 1
Пров.		Козерук				Лист	Листов 1
Т. контр.							
Н. контр.					Сталь 45 ГОСТ 1050-88	БНТУ, ПСФ, ЛТТ	
Утв.							

Перв. примен. | Справ. № | Подп. и дата | Инв. № дубл. | Взам. инв. № | Подп. и дата | Инв. № подл.

Копировал | Формат А4

ВЫПОЛНЕНО В ВЕРСИИ ДЛЯ УЧЕБНЫХ ЗАВЕДЕНИЙ AUTODESK

ВЫПОЛНЕНО В ВЕРСИИ ДЛЯ УЧЕБНЫХ ЗАВЕДЕНИЙ AUTODESK

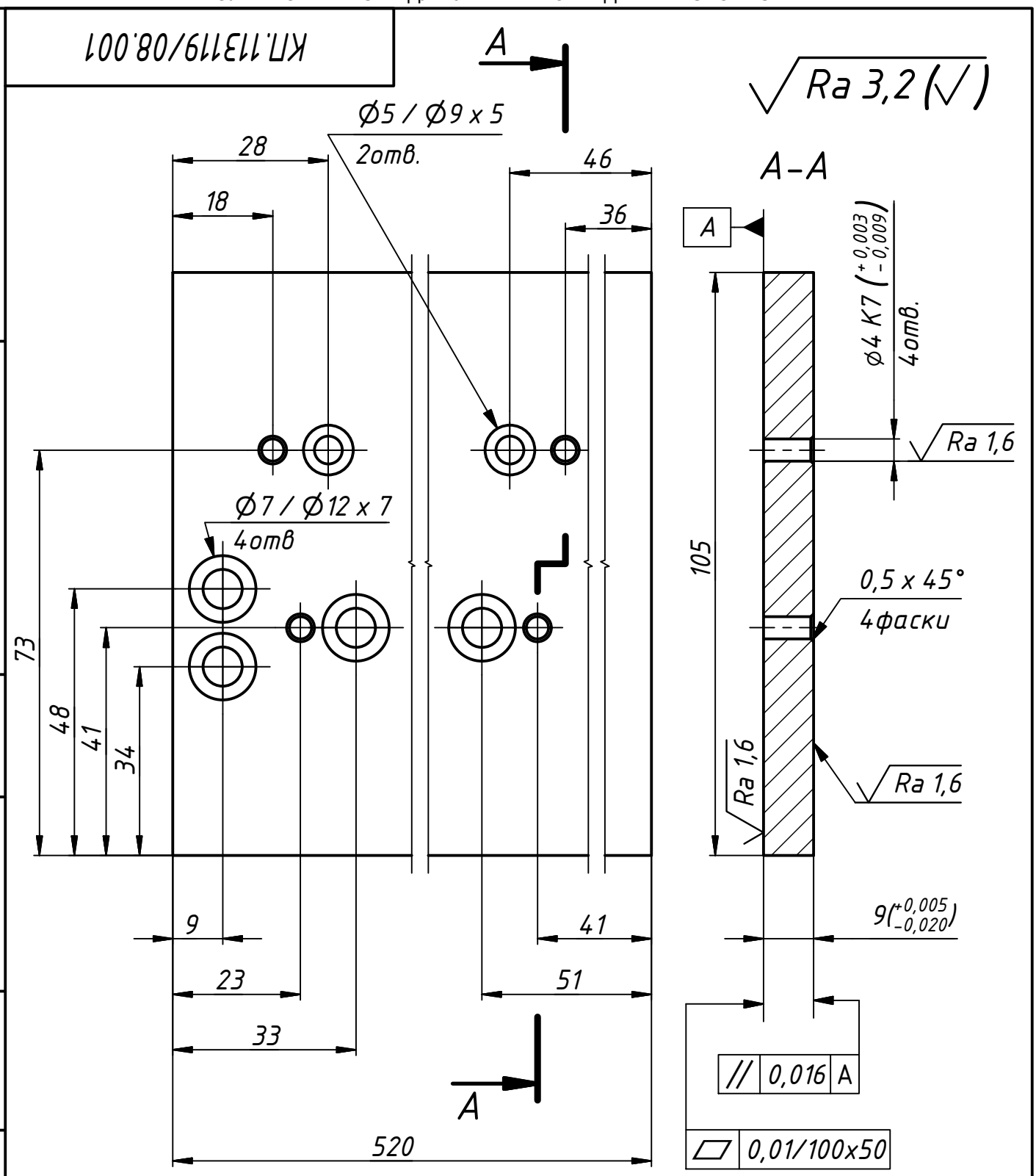

1. Общие допуски по ГОСТ 30893-fH.
2. Острые кромки притупить до R0,5.

					КП.113119/08.001		
Изм.	Лист	№ докум.	Подп.	Дата	Основание	Лит. / Масса / Масштаб	
Разраб.		Колаша		23.03.2012		3,820	1:1
Пров.		Козерук				Лист	Листов 1
Т. контр.							
Н. контр.					Сталь 45 ГОСТ 1050-88	БНТУ, ПСФ, ЛТТ	
Утв.							

Перв. примен. | Справ. № | Подп. и дата | Инв. № дубл. | Взам. инв. № | Подп. и дата | Инв. № подл.

Копировал | Формат А4

ВЫПОЛНЕНО В ВЕРСИИ ДЛЯ УЧЕБНЫХ ЗАВЕДЕНИЙ AUTODESK

ВЫПОЛНЕНО В ВЕРСИИ ДЛЯ УЧЕБНЫХ ЗАВЕДЕНИЙ AUTODESK

КП.113119/08.009

Ra 3,2 (√)

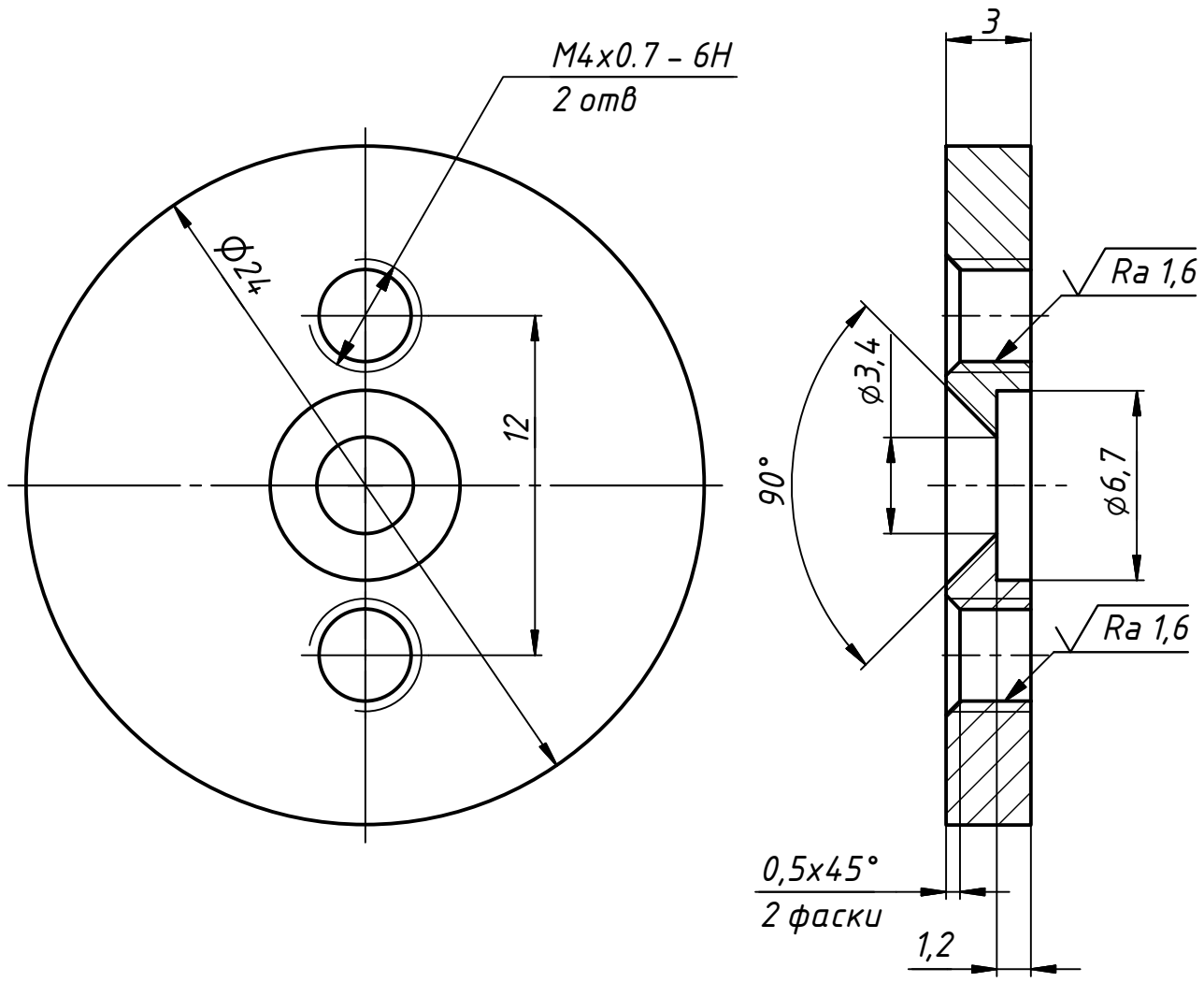

1. Общие допуски по ГОСТ 30893-тК.
2. Острые кромки притупить до R0,5.

Изм.	Лист	№ докум.	Подп.	Дата	КП.113119/08.009		
Разраб.		Колаша		24.03.2012	Пластина круглая верхняя	Лит.	Масса: 0,010	Масштаб: 4 : 1
Пров.		Козерук				Лист	Листов 1
Т. контр.							
Н. контр.					Сталь 45 ГОСТ 1050-88	БНТУ, ПСФ, ЛТТ	
Утв.							

Перв. примен. | Справ. № | Подп. и дата | Инв. № дубл. | Взам. инв. № | Подп. и дата | Инв. № подл.

Копировал | Формат А4

ВЫПОЛНЕНО В ВЕРСИИ ДЛЯ УЧЕБНЫХ ЗАВЕДЕНИЙ AUTODESK

ВЫПОЛНЕНО В ВЕРСИИ ДЛЯ УЧЕБНЫХ ЗАВЕДЕНИЙ AUTODESK

КП.113119/08.008

Ra 3,2 (√)

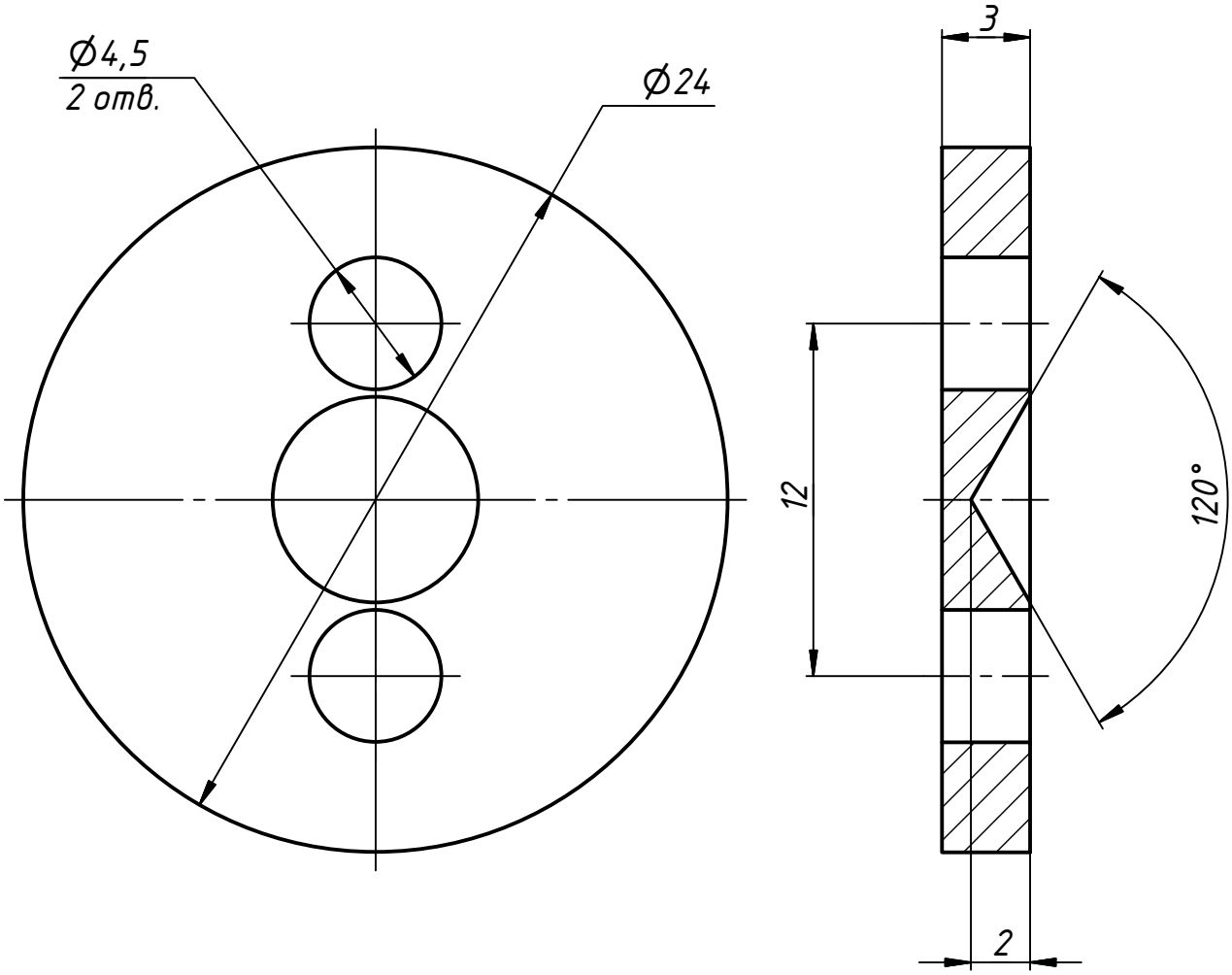

Общие допуски по ГОСТ 30893-тК

Изм.	Лист	№ докум.	Подп.	Дата	КП.113119/08.008		
Разраб.		Колаша		23.03.2012	Пластина круглая нижняя	Лит.	Масса: 0,010	Масштаб: 4 : 1
Пров.		Козерук				Лист	Листов: 1
Т. контр.							
Н. контр.					Сталь 45 ГОСТ 1050-88	БНТУ, ПСФ, ЛТТ	
Утв.							

Перв. примен. | Справ. № | Подп. и дата | Инв. № дубл. | Взам. инв. № | Подп. и дата | Инв. № подл.

Копировал | Формат А4

ВЫПОЛНЕНО В ВЕРСИИ ДЛЯ УЧЕБНЫХ ЗАВЕДЕНИЙ AUTODESK

ВЫПОЛНЕНО В ВЕРСИИ ДЛЯ УЧЕБНЫХ ЗАВЕДЕНИЙ AUTODESK

КП.113119/08.010

Ra 3,2 (√)

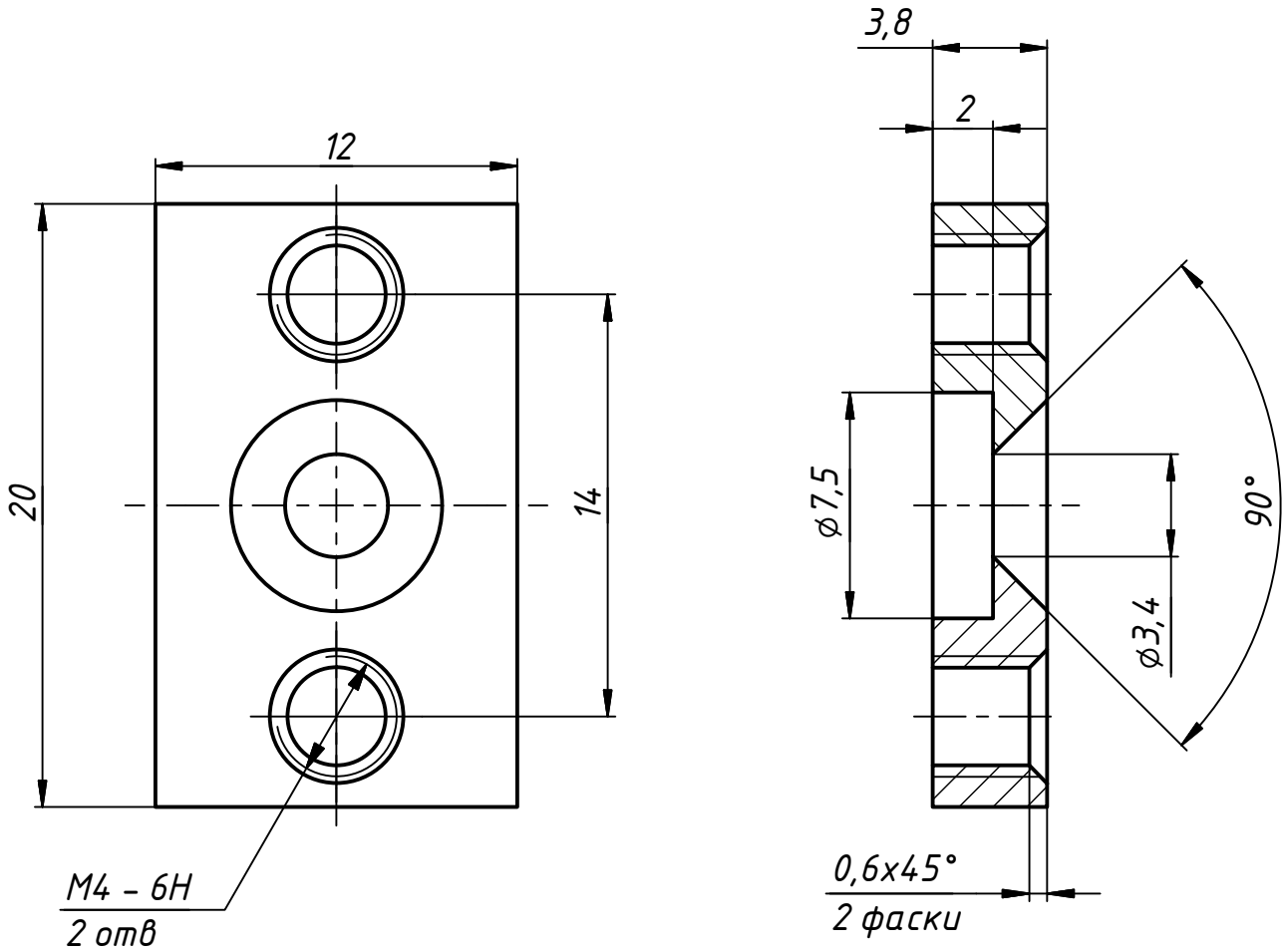

1. Общие допуски по ГОСТ 30893-тК.
2. Острые кромки притупить до R0,5.

Изм.	Лист	№ докум.	Подп.	Дата	КП.113119/08.010		
Разраб.		Колаша		23.03.2012	Пластина прямоугольная верхняя	Лит.	Масса: 0,006	Масштаб: 4 : 1
Пров.		Козерук				Лист	Листов: 1
Т. контр.							
Н. контр.					Сталь 45 ГОСТ 1050-88	БНТУ, ПСФ, ЛТТ	
Утв.							

Перв. примен. | Справ. № | Подп. и дата | Инв. № дубл. | Взам. инв. № | Подп. и дата | Инв. № подл.

Копировал | Формат А4

ВЫПОЛНЕНО В ВЕРСИИ ДЛЯ УЧЕБНЫХ ЗАВЕДЕНИЙ AUTODESK

ВЫПОЛНЕНО В ВЕРСИИ ДЛЯ УЧЕБНЫХ ЗАВЕДЕНИЙ AUTODESK

КП113119/08.011

Ra 3,2 (√)

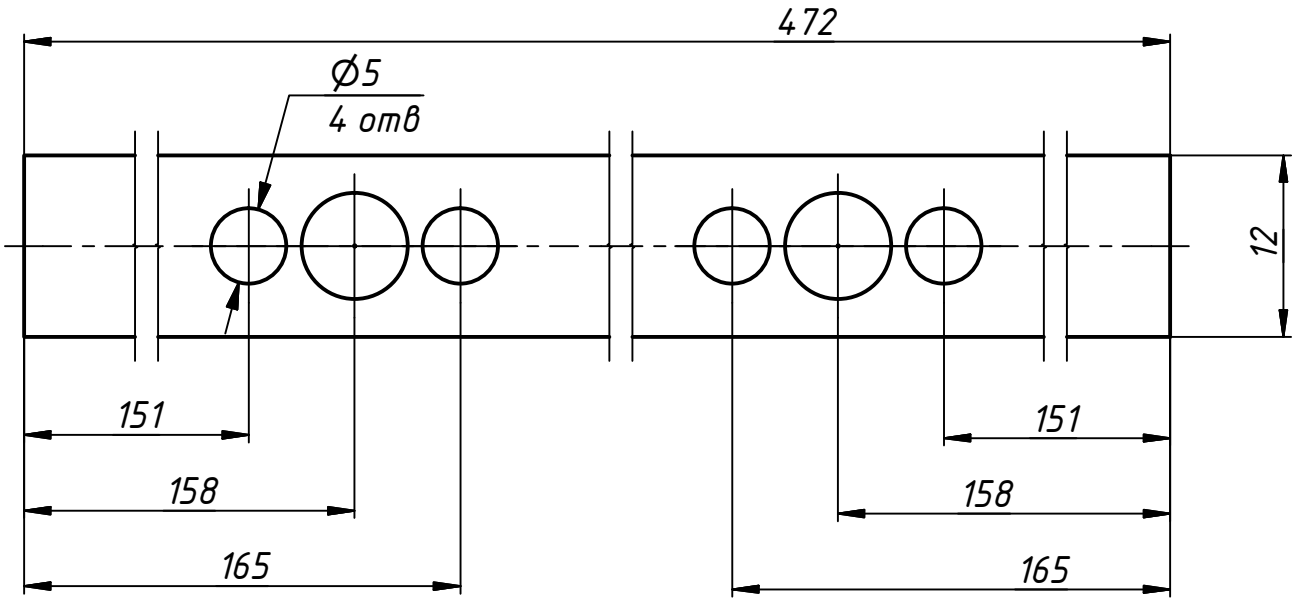

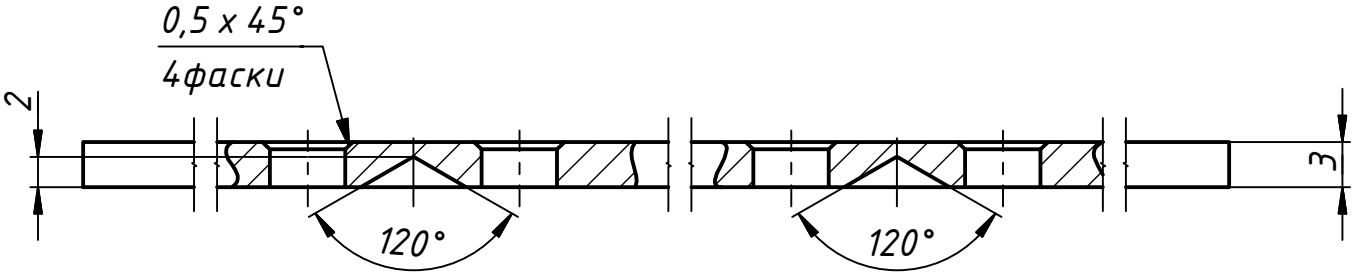

1. Общие допуски по ГОСТ 30893-тК.
2. Острые кромки притупить до R0,5.

Изм.	Лист	№ докум.	Подп.	Дата	КП113119/08.011		
Разраб.		Колаша		24.03.2012	Пластина прямоугольная нижняя	Лит.	Масса: 0,1 / Масштаб: 2 : 1
Пров.		Козерук				Лист	Листов 1
Т. контр.							
Н. контр.					Сталь 45 ГОСТ 1050-88	БНТУ, ПСФ, ЛТТ	
Утв.							

Перв. примен. | Справ. № | Подп. и дата | Инв. № дубл. | Взам. инв. № | Подп. и дата | Инв. № подл.

Копировал | Формат А4

ВЫПОЛНЕНО В ВЕРСИИ ДЛЯ УЧЕБНЫХ ЗАВЕДЕНИЙ AUTODESK

ВЫПОЛНЕНО В ВЕРСИИ ДЛЯ УЧЕБНЫХ ЗАВЕДЕНИЙ AUTODESK

КП.113119/08.007

Ra 3,2 (√)

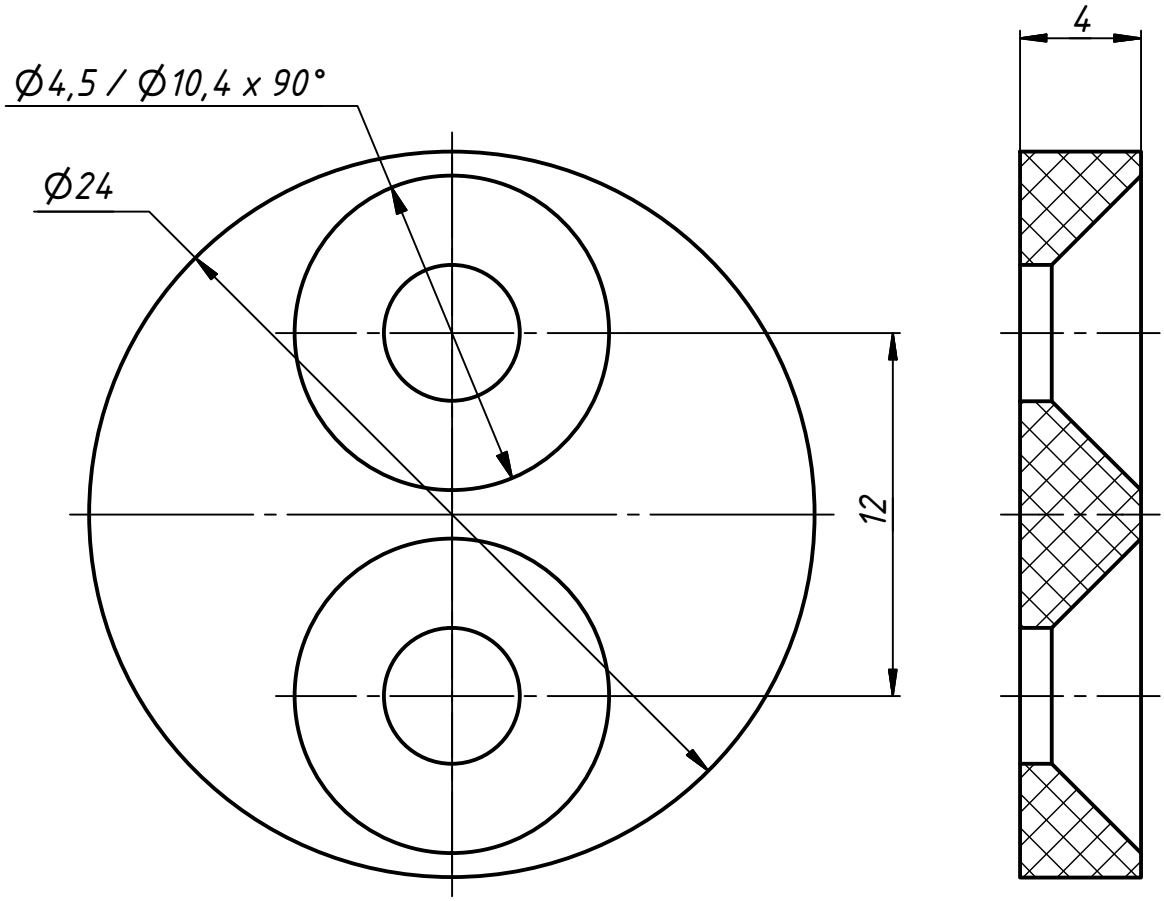

Общие допуски по ГОСТ 30893-тК

Изм.	Лист	№ докум.	Подп.	Дата
Разраб.		Колаша		23.03.2012
Пров.		Козерук		
Т. контр.				
Н. контр.				
Утв.				

КП.113119/08.007

Прокладка круглая

Лит.	Масса	Масштаб
	0,002	4 : 1
Лист	Листов 1	

Полистирол ПСМ-115 ГОСТ 20282-86

БНТУ, ПСФ, ЛТТ

Перв. примен. | Справ. № | Подп. и дата | Инв. № дубл. | Взам. инв. № | Подп. и дата | Инв. № подл.

Копировал | Формат А4

ВЫПОЛНЕНО В ВЕРСИИ ДЛЯ УЧЕБНЫХ ЗАВЕДЕНИЙ AUTODESK
ВЫПОЛНЕНО В ВЕРСИИ ДЛЯ УЧЕБНЫХ ЗАВЕДЕНИЙ AUTODESK
ВЫПОЛНЕНО В ВЕРСИИ ДЛЯ УЧЕБНЫХ ЗАВЕДЕНИЙ AUTODESK

ВЫПОЛНЕНО В ВЕРСИИ ДЛЯ УЧЕБНЫХ ЗАВЕДЕНИЙ AUTODESK

КП.113119/08.006

Ra 3,2 (√)

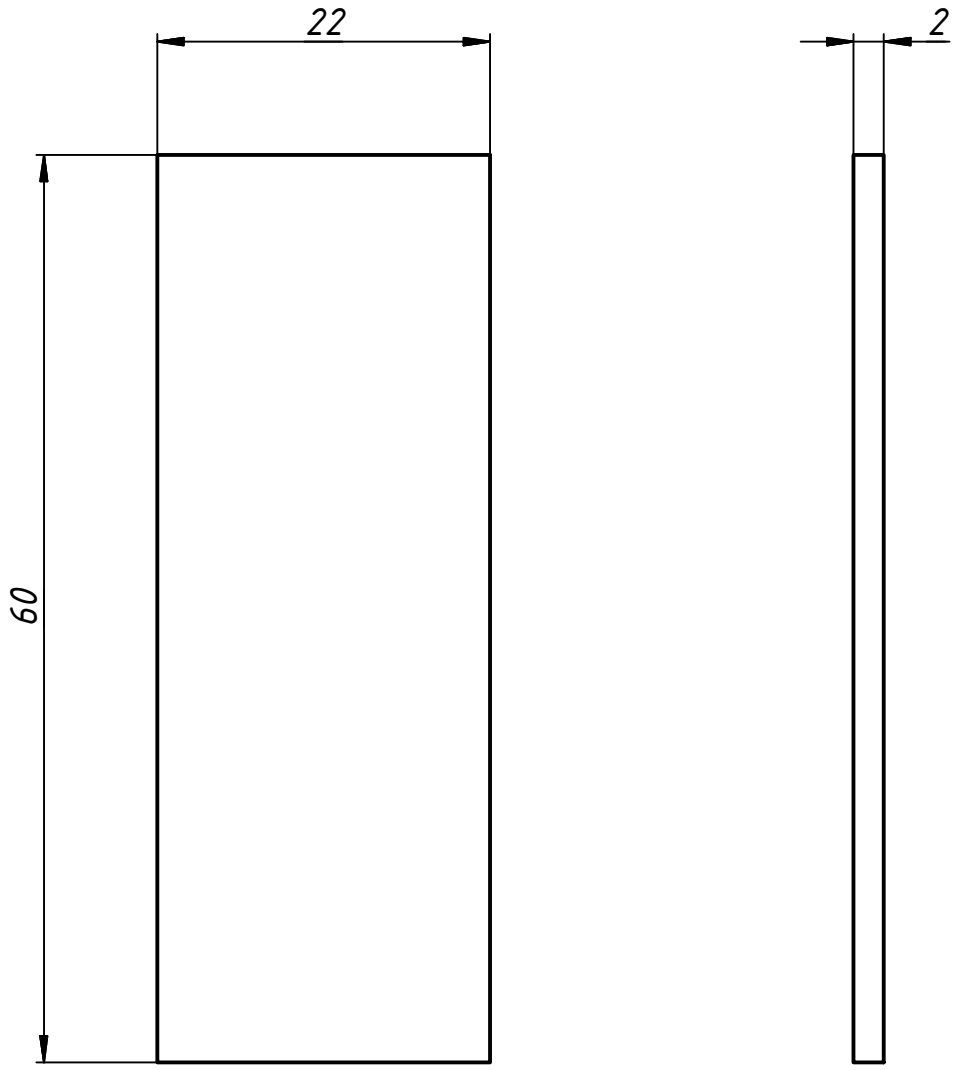

Общие допуски по ГОСТ 30893-тК

Изм.	Лист	№ докум.	Подп.	Дата
Разраб.		Колаша		23.03.2012
Пров.		Козерук		
Т. контр.				
Н. контр.				
Утв.				

КП.113119/08.006

Прокладка прямоугольная боковая

Лит.	Масса	Масштаб
	0,003	2 : 1
Лист	Листов 1	

Полистирол ПСМ-115 ГОСТ 20282-86

БНТУ, ПСФ, ЛТТ

Перв. примен. | Справ. № | Подп. и дата | Инв. № дубл. | Взам. инв. № | Подп. и дата | Инв. № подл.

Копировал | Формат А4

ВЫПОЛНЕНО В ВЕРСИИ ДЛЯ УЧЕБНЫХ ЗАВЕДЕНИЙ AUTODESK

ВЫПОЛНЕНО В ВЕРСИИ ДЛЯ УЧЕБНЫХ ЗАВЕДЕНИЙ AUTODESK

КП.113119/08.012

Ra 3,2 (√)

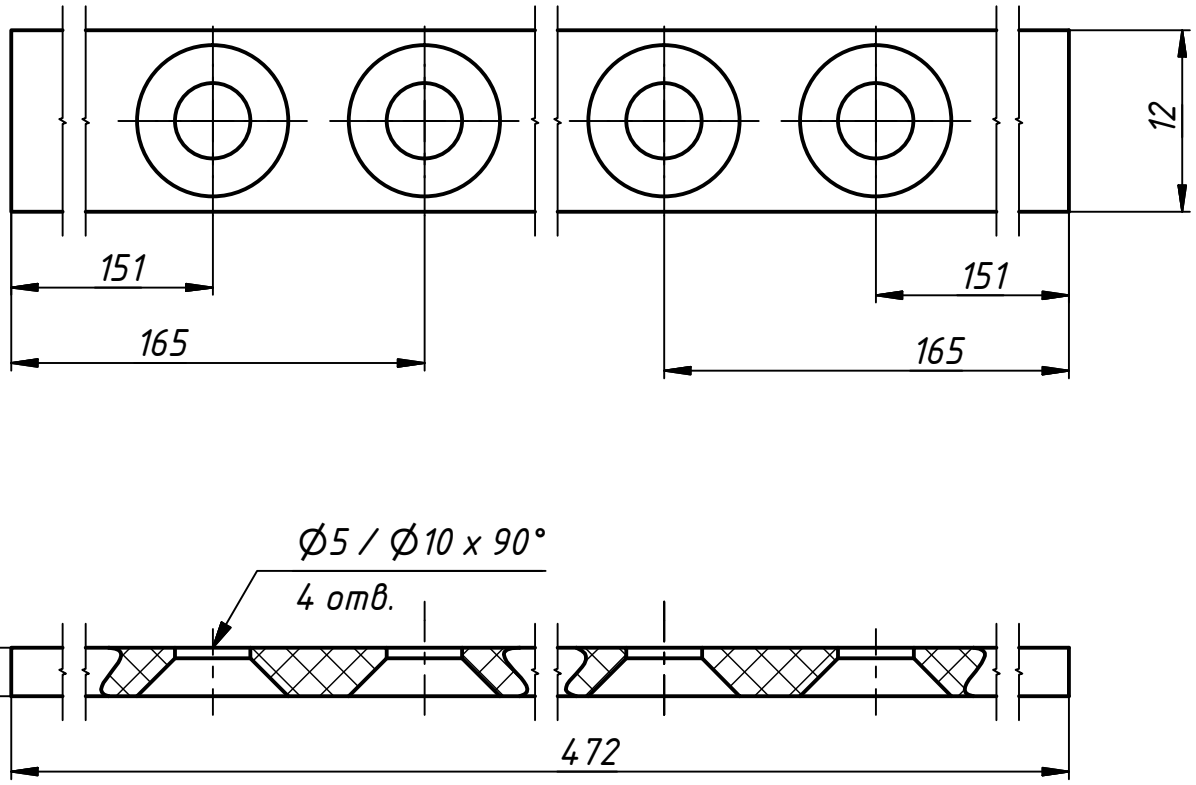

Общие допуски по ГОСТ 30893-mk

Изм.	Лист	№ докум.	Подп.	Дата	КП.113119/08.012		
Разраб.		Колаша		24.03.2012	Прокладка прямоугольная дополнительная	Лит.	Масса: 0,019 / Масштаб: 2 : 1
Пров.		Козерук				Лист	Листов 1
Т. контр.					Полистирол ПСМ-115 ГОСТ 20282-86	БНТУ, ПСФ, ЛТТ	
Н. контр.							
Утв.							

Перв. примен. | Справ. № | Подп. и дата | Инв. № дубл. | Взам. инв. № | Подп. и дата | Инв. № подл.

Копировал | Формат А4

ВЫПОЛНЕНО В ВЕРСИИ ДЛЯ УЧЕБНЫХ ЗАВЕДЕНИЙ AUTODESK
ВЫПОЛНЕНО В ВЕРСИИ ДЛЯ УЧЕБНЫХ ЗАВЕДЕНИЙ AUTODESK
ВЫПОЛНЕНО В ВЕРСИИ ДЛЯ УЧЕБНЫХ ЗАВЕДЕНИЙ AUTODESK

ВЫПОЛНЕНО В ВЕРСИИ ДЛЯ УЧЕБНЫХ ЗАВЕДЕНИЙ AUTODESK

КП.113119/08.004

Ra 3,2 (√)

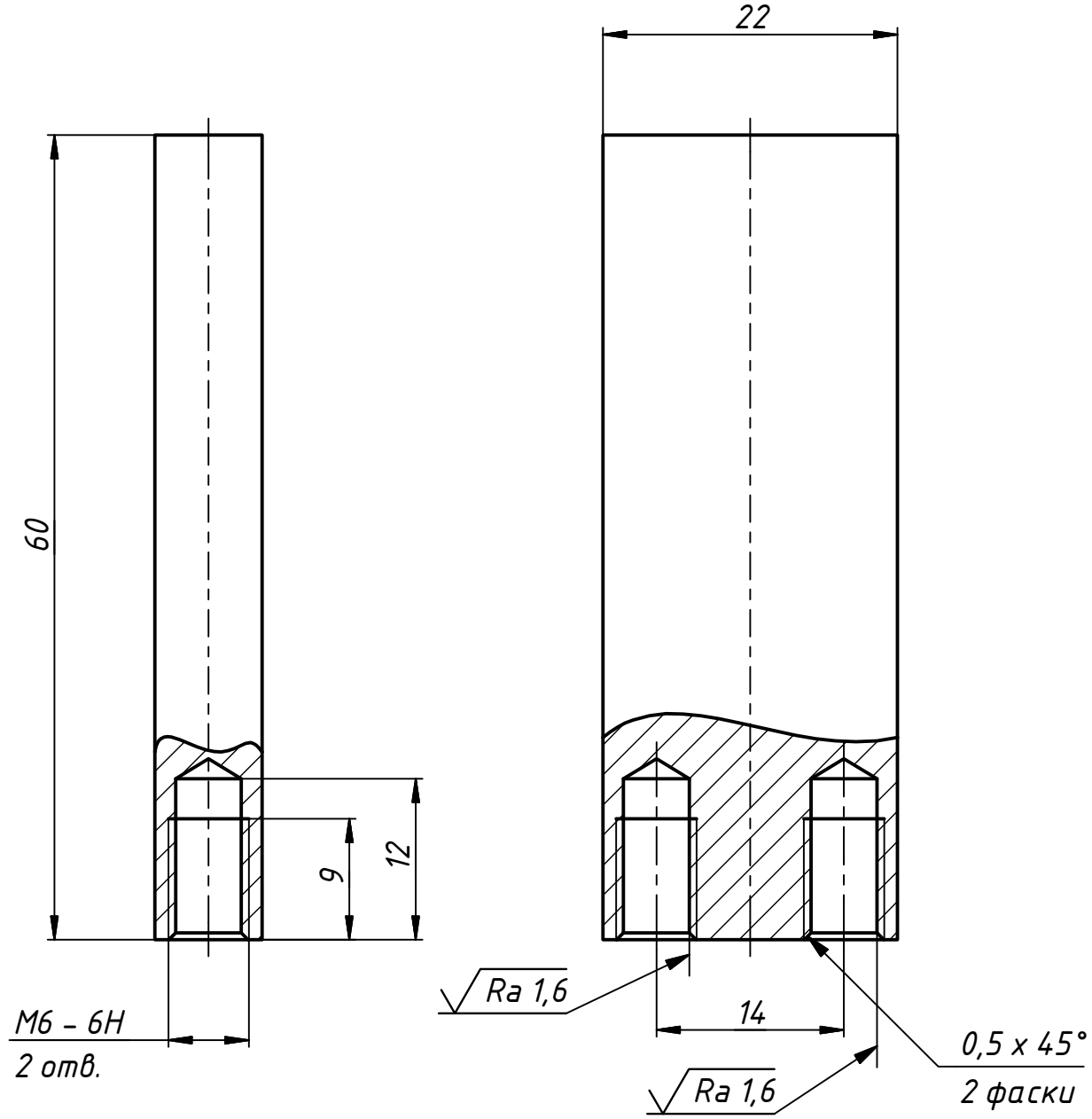

1. Общие допуски по ГОСТ 30893-тК.
2. Острые кромки притупить до R0,5.

Изм.	Лист	№ докум.	Подп.	Дата	КП.113119/08.004		
Разраб.		Колаша		23.03.2012	Стойка боковая	Лит. / Масса: 0,079	Масштаб: 2 : 1
Пров.		Козерук				Лист	Листов 1
Т. контр.							
Н. контр.					Сталь 45 ГОСТ 1050-88	БНТУ, ПСФ, ЛТТ	
Утв.							

Перв. примен. | Справ. № | Подп. и дата | Инв. № дубл. | Взам. инв. № | Подп. и дата | Инв. № подл.

Копировал | Формат А4

ВЫПОЛНЕНО В ВЕРСИИ ДЛЯ УЧЕБНЫХ ЗАВЕДЕНИЙ AUTODESK

ВЫПОЛНЕНО В ВЕРСИИ ДЛЯ УЧЕБНЫХ ЗАВЕДЕНИЙ AUTODESK

КП.113119/08.003

Ra 3,2 (√)

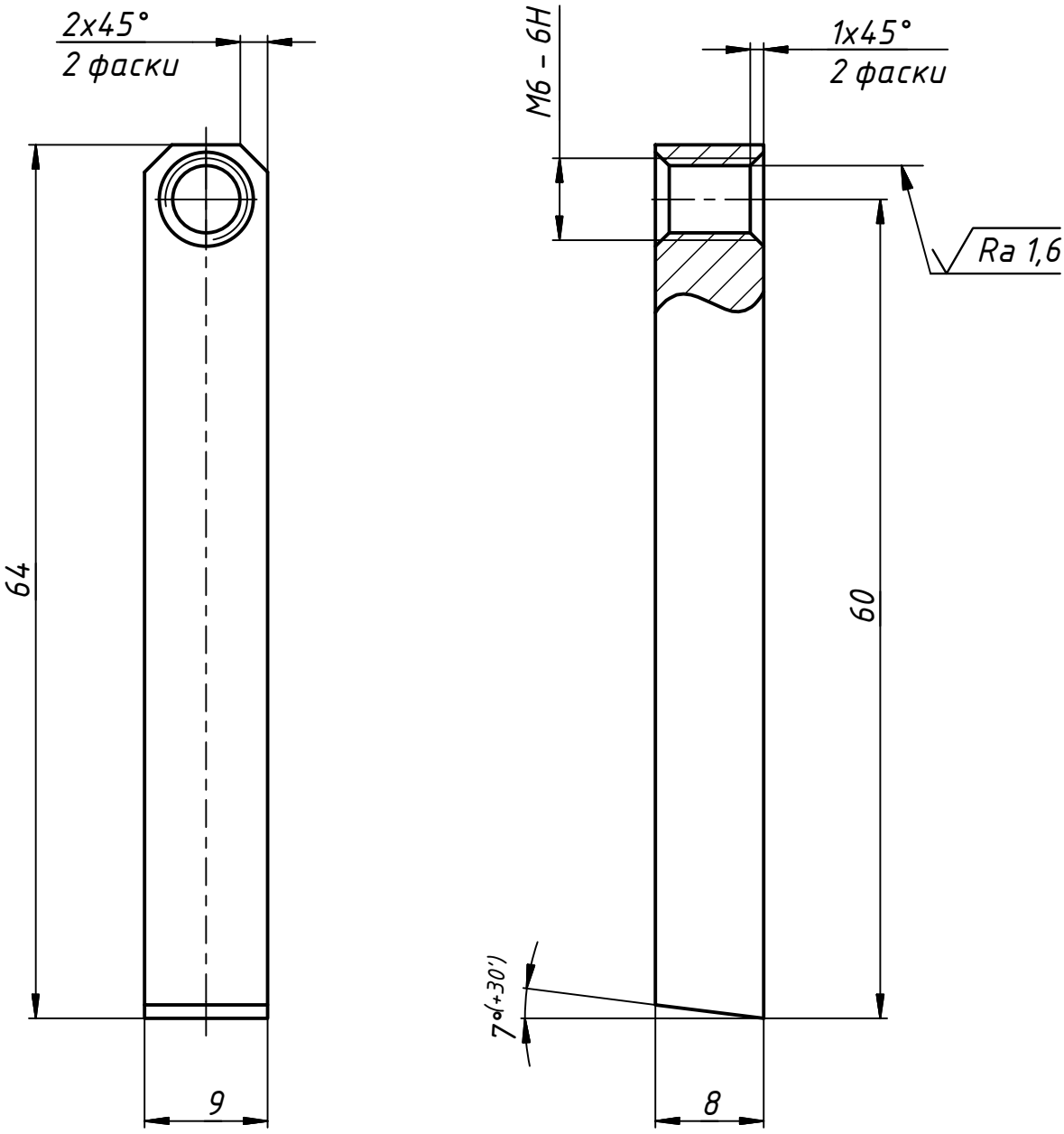

1. Общие допуски по ГОСТ 30893-тК.
2. Острые кромки притупить до R0,5.

Изм.	Лист	№ докум.	Подп.	Дата	КП.113119/08.003		
Разраб.		Колаша		23.03.2012	Стойка дополнительная	Лит.	Масса: 0,034	Масштаб: 2 : 1
Пров.		Козерук				Лист	Листов 1
Т. контр.							
Н. контр.					Сталь 45 ГОСТ 1050-88	БНТУ, ПСФ, ЛТТ	
Утв.							

Перв. примен. | Справ. № | Подп. и дата | Инв. № дубл. | Взам. инв. № | Подп. и дата | Инв. № подл.

Копировал | Формат А4

ВЫПОЛНЕНО В ВЕРСИИ ДЛЯ УЧЕБНЫХ ЗАВЕДЕНИЙ AUTODESK

ВЫПОЛНЕНО В ВЕРСИИ ДЛЯ УЧЕБНЫХ ЗАВЕДЕНИЙ AUTODESK

КП.113119/08.014

Ra 3,2 (√)

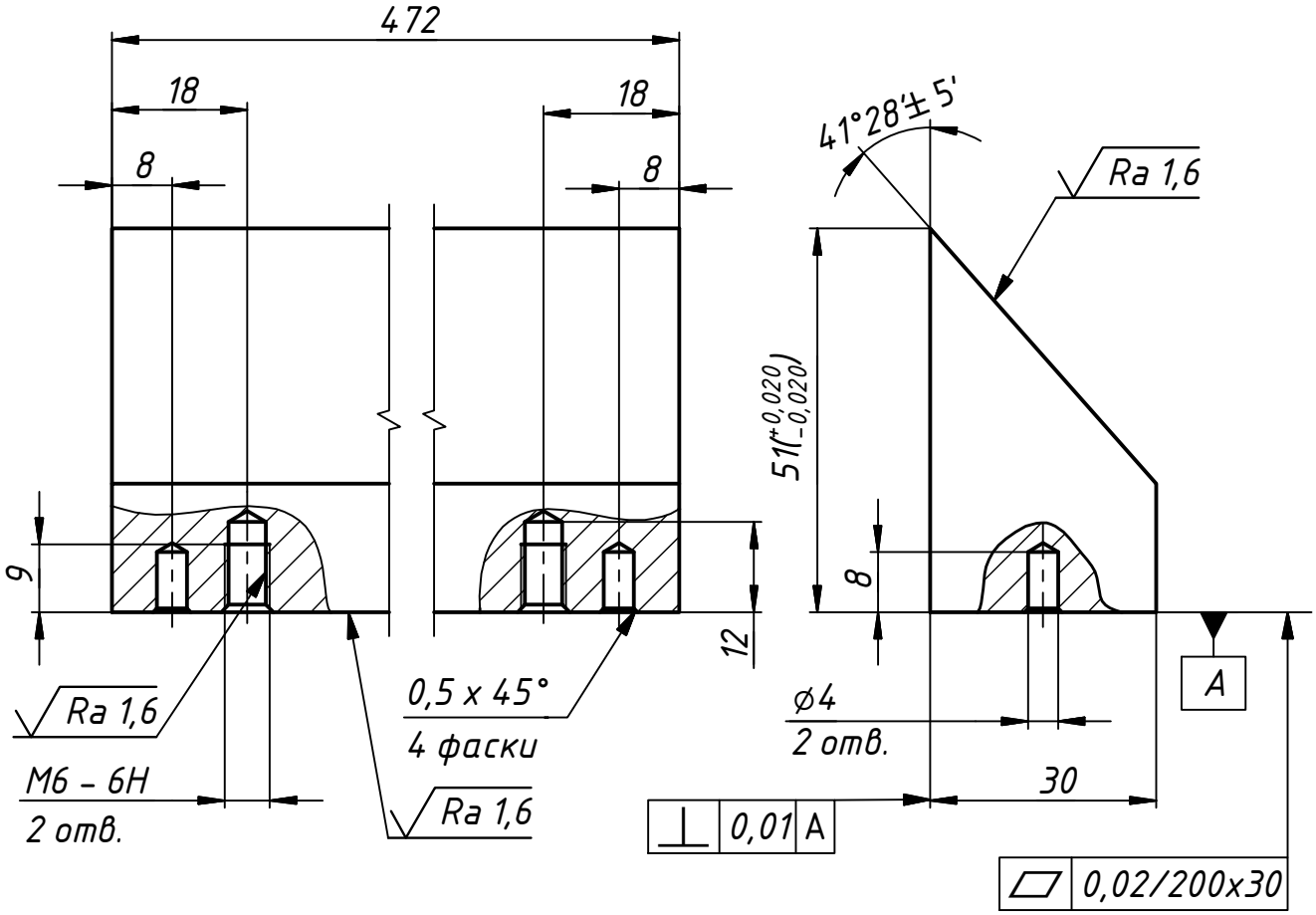

1. Общие допуски по ГОСТ 30893-fH.
2. Острые кромки притупить до R0,5.

Изм.	Лист	№ докум.	Подп.	Дата	КП.113119/08.014		
Разраб.		Колаша		24.03.2012	Стойка	Лит.	Масса: 3,776 / Масштаб: 1:1
Пров.		Козерук				Лист	Листов 1
Т. контр.							
Н. контр.					Сталь 45 ГОСТ 1050-88	БНТУ, ПСФ, ЛТТ	
Утв.							

Перв. примен. | Справ. № | Подп. и дата | Инв. № дубл. | Взам. инв. № | Подп. и дата | Инв. № подл.

Копировал | Формат А4

ВЫПОЛНЕНО В ВЕРСИИ ДЛЯ УЧЕБНЫХ ЗАВЕДЕНИЙ AUTODESK

ВЫПОЛНЕНО В ВЕРСИИ ДЛЯ УЧЕБНЫХ ЗАВЕДЕНИЙ AUTODESK

КП.113119/08.002

Ra 3,2 (√)

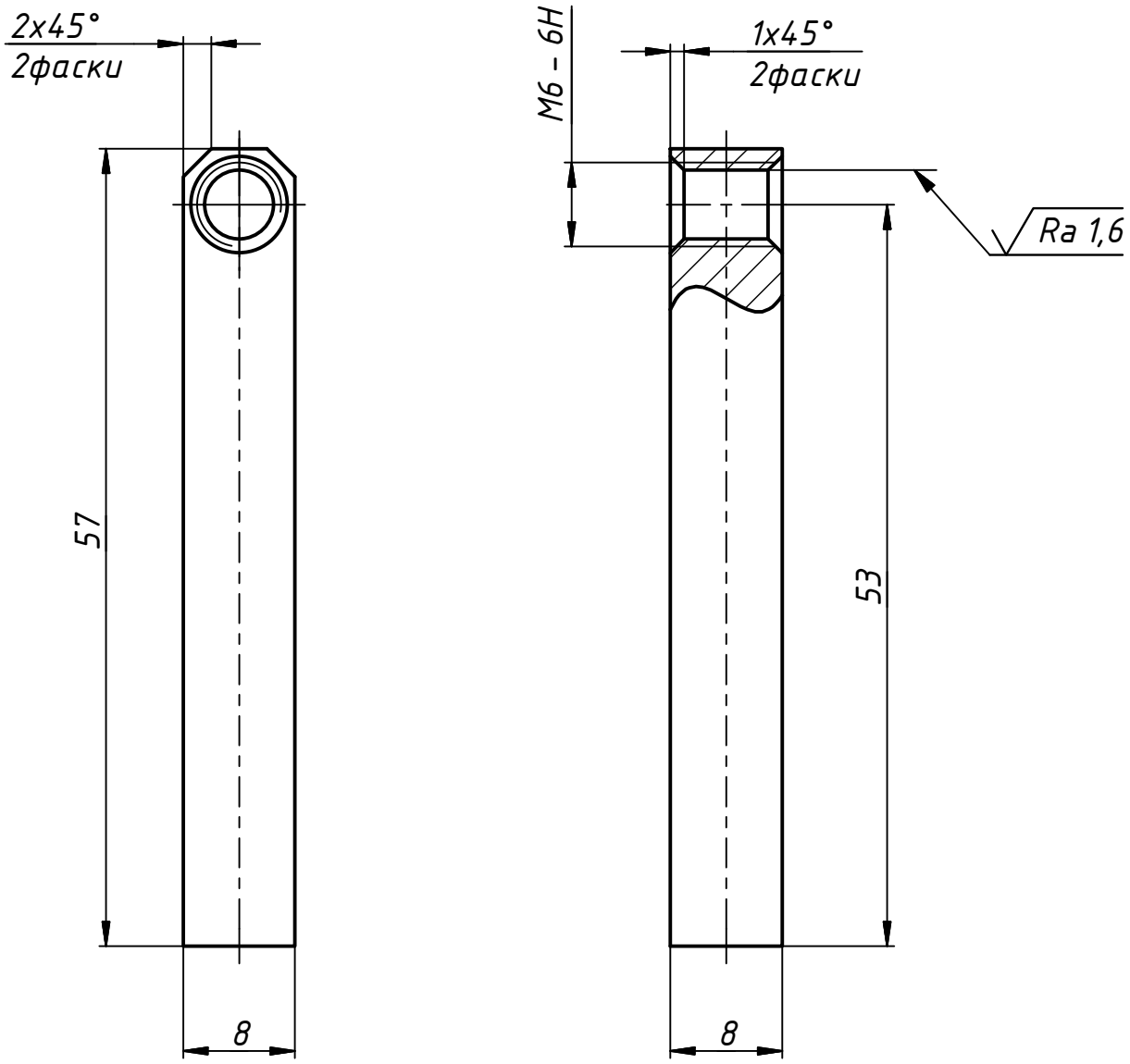

1. Общие допуски по ГОСТ 30893-тК.
2. Острые кромки притупить до R0,5.

Изм.	Лист	№ докум.	Подп.	Дата	КП.113119/08.002		
Разраб.		Колаша		23.03.2012	Стойка основная	Лит.	Масса: 0,027	Масштаб: 2 : 1
Пров.		Козерук				Лист	Листов 1
Т. контр.							
Н. контр.					Сталь 45 ГОСТ 1050-88	БНТУ, ПСФ, ЛТТ	
Утв.							

Перв. примен. | Справ. № | Подп. и дата | Инв. № дубл. | Взам. инв. № | Подп. и дата | Инв. № подл.

Копировал | Формат А4

ВЫПОЛНЕНО В ВЕРСИИ ДЛЯ УЧЕБНЫХ ЗАВЕДЕНИЙ AUTODESK
ВЫПОЛНЕНО В ВЕРСИИ ДЛЯ УЧЕБНЫХ ЗАВЕДЕНИЙ AUTODESK
ВЫПОЛНЕНО В ВЕРСИИ ДЛЯ УЧЕБНЫХ ЗАВЕДЕНИЙ AUTODESK

ВЫПОЛНЕНО В ВЕРСИИ ДЛЯ УЧЕБНЫХ ЗАВЕДЕНИЙ AUTODESK

КП.113119/08.013

Ra 3,2 (√)

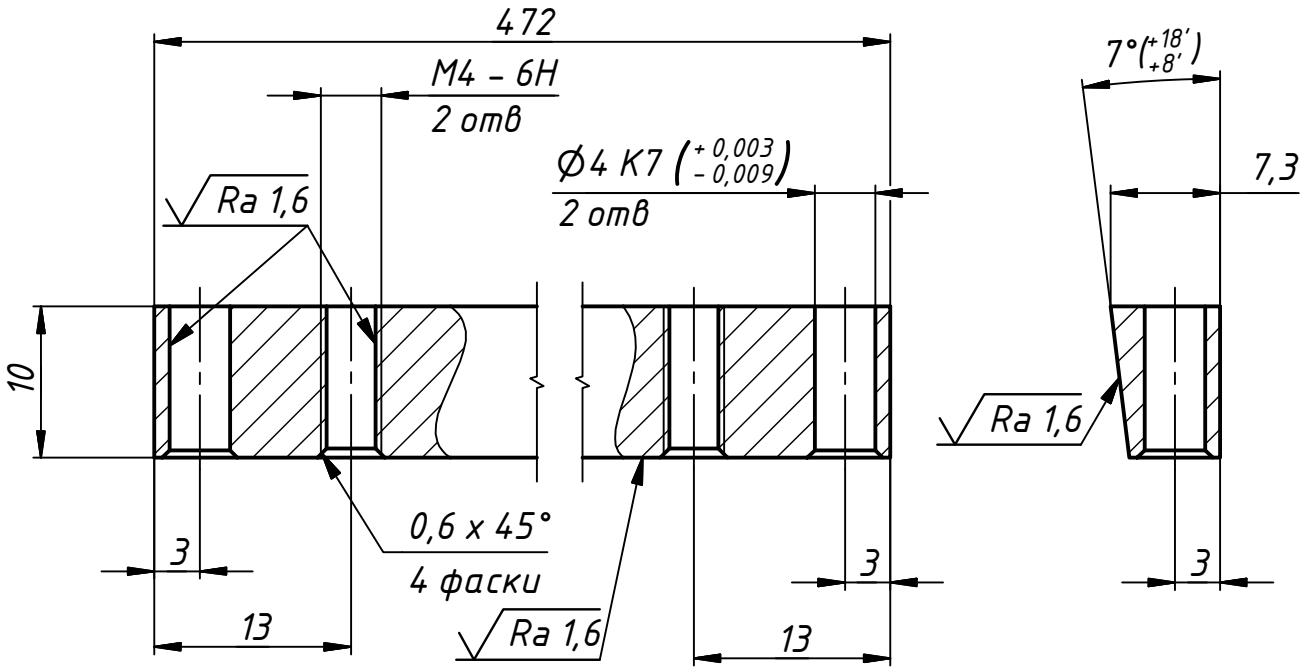

1. Общие допуски по ГОСТ 30893-тК.
2. Острые кромки притупить до R0,5.

Изм.	Лист	№ докум.	Подп.	Дата	КП.113119/08.013		
Разраб.		Колаша		24.03.2012	Стойка упорная	Лит. / Масса: 0,242	Масштаб: 2 : 1
Пров.		Козерук				Лист	Листов 1
Т. контр.							
Н. контр.					Сталь 45 ГОСТ 1050-88	БНТУ, ПСФ, ЛТТ	
Утв.							

Перв. примен. | Справ. № | Подп. и дата | Инв. № дубл. | Взам. инв. № | Подп. и дата | Инв. № подл.

Копировал | Формат А4

ВЫПОЛНЕНО В ВЕРСИИ ДЛЯ УЧЕБНЫХ ЗАВЕДЕНИЙ AUTODESK