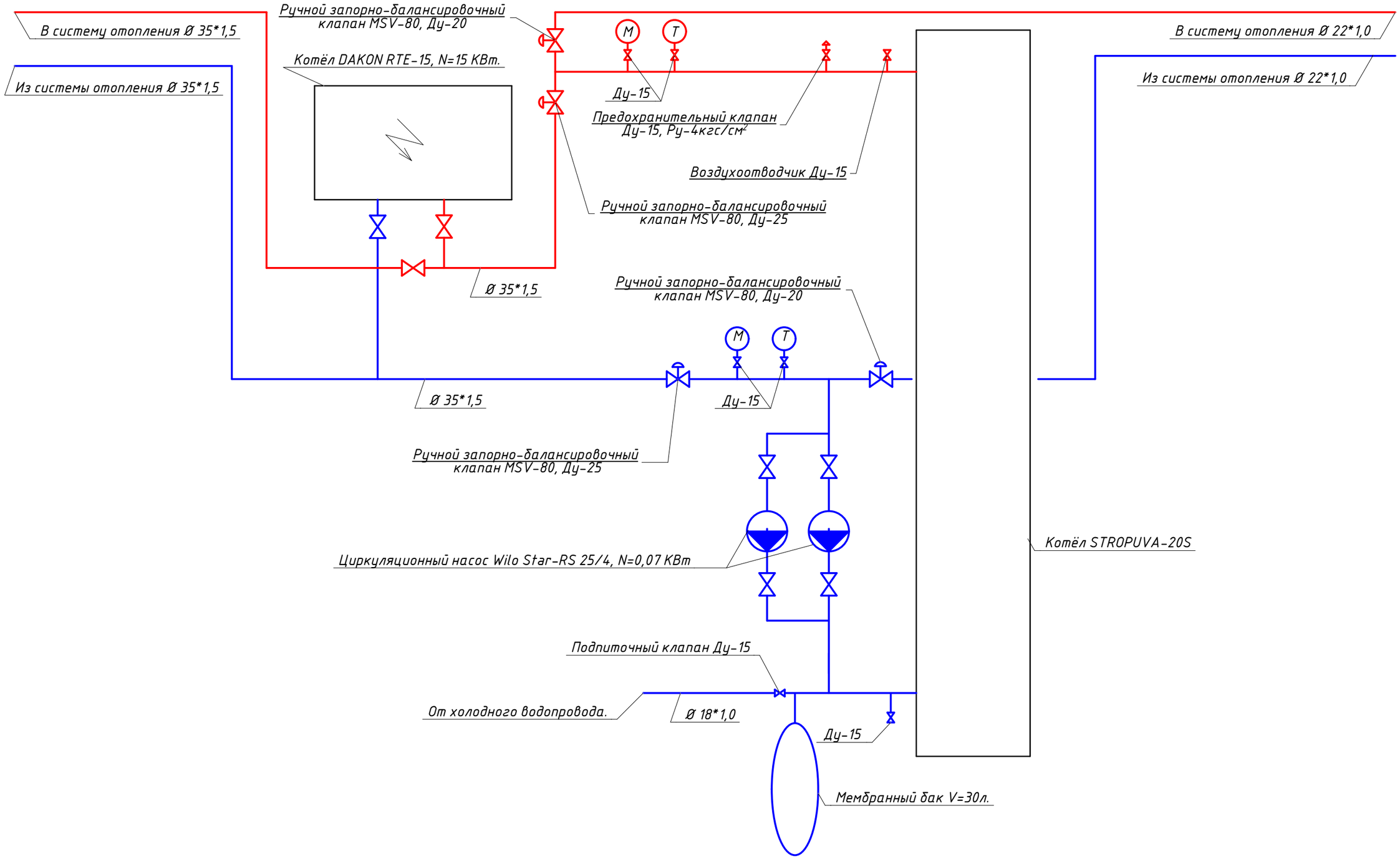

Примечание:
- Тепловой пункт смонтировать по месту руководствуясь данной схемой (в неавтоматизированном варианте) или паспортом котла.
- Вся арматура, за исключением указанной, краны шаровые Ду-25.
- Циркуляционные насосы подключить к резервному источнику питания.

Изм.	Кол.уч.	Лист	№док.	Подп.	Дата
ГИП					
ГАП					
Выполнил		Сергеев В.С.			

Стадия	Лист	Листов
СТС	23	23

Принципиальная схема теплового пункта

Согласовано

Взам. инв. №

Подп. и дата

Инв. № подл.