Ведомость рабочих чертежей основного комплекта

Лист	Наименование	Примечание
ВК1	Общие данные	
ВК2	План-схема сетей водоснабжения	
ВК3	Пояснительная записка	
ВК6	План существующей насосной на отм. ±0,000	
ВК7	Разрез 1-1, 2-2, 3-3, 4-4	
ВК8	Схема существующей насосной	
ВК9	План существующей насосной на отм. ±0,000	
	Схема установки насосов	
ВК10	Разрез 1-1, 2-2, 3-3, 4-4	
ВК11	Схема проектируемой насосной	
А12	Схема автоматизации насосной	
А13	Схема подключения насосов М1,2	

Основные показатели по чертежам отопления и вентиляции

Наименование системы	Потребный напор воды, м.в.ст.	Расчетный расход воды				Примечание
		м³/сут	м³/ч	л/с	При пожаре, л/с	
В1	30	87	--	--	--	

Ситуационный план

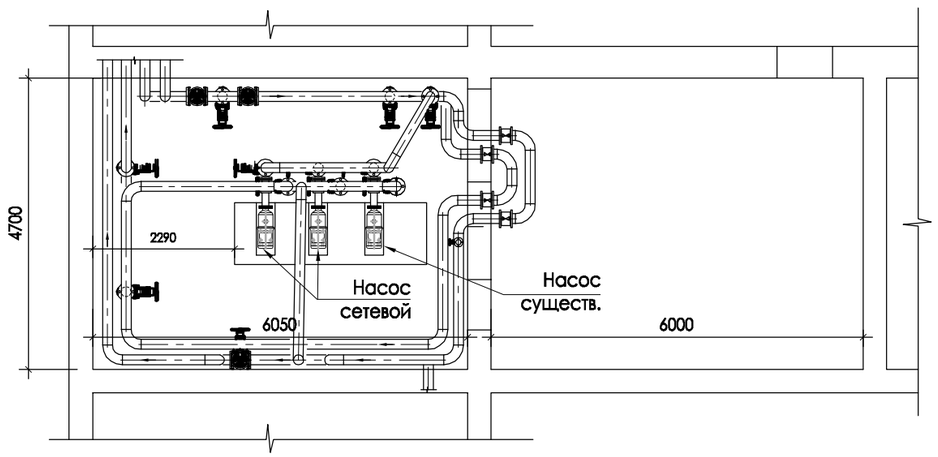

Ведомость ссылочных и прилагаемых документов

Обозначение	Наименование	Примечания
	Ссылочные	
Pedrollo HF70	Высоконапорные насосы. Техническое описание	
с.4.904-69	Детали крепления санитарно-технических приборов	
	и трубопроводов	
	Прилагаемые	
ВК.СО	Спецификация оборудования и материалов	2 листа
Pedrollo HF70	Высоконапорные насосы. Техническое описание	
Refix DE300	Напорные баки. Техническое описание	

Условные обозначения

- В1 — трубопровод холодного водоснабжения
- задвижка
- шаровый кран
- расходомер
- обратный клапан
- насос

Согласовано

Взам. инв. №

Подп. и дата

Инв. № подл.

Изм.	Кол.уч.	Лист	№ док.	Подпись	Дата
Гл. инженер		Горбачев			
Разработал		Виноградов			
Н. Контр.		Ярошенко			

С2008-36-ВК

Капитальный ремонт насосной станции подкачки воды СГБ №5 по ул. М.Вовчок, 2, г. Сумы

Водоснабжение	Стадия	Лист	Листов
	РП	1	

Общие данные

План существующей насосной на отм. 0,000

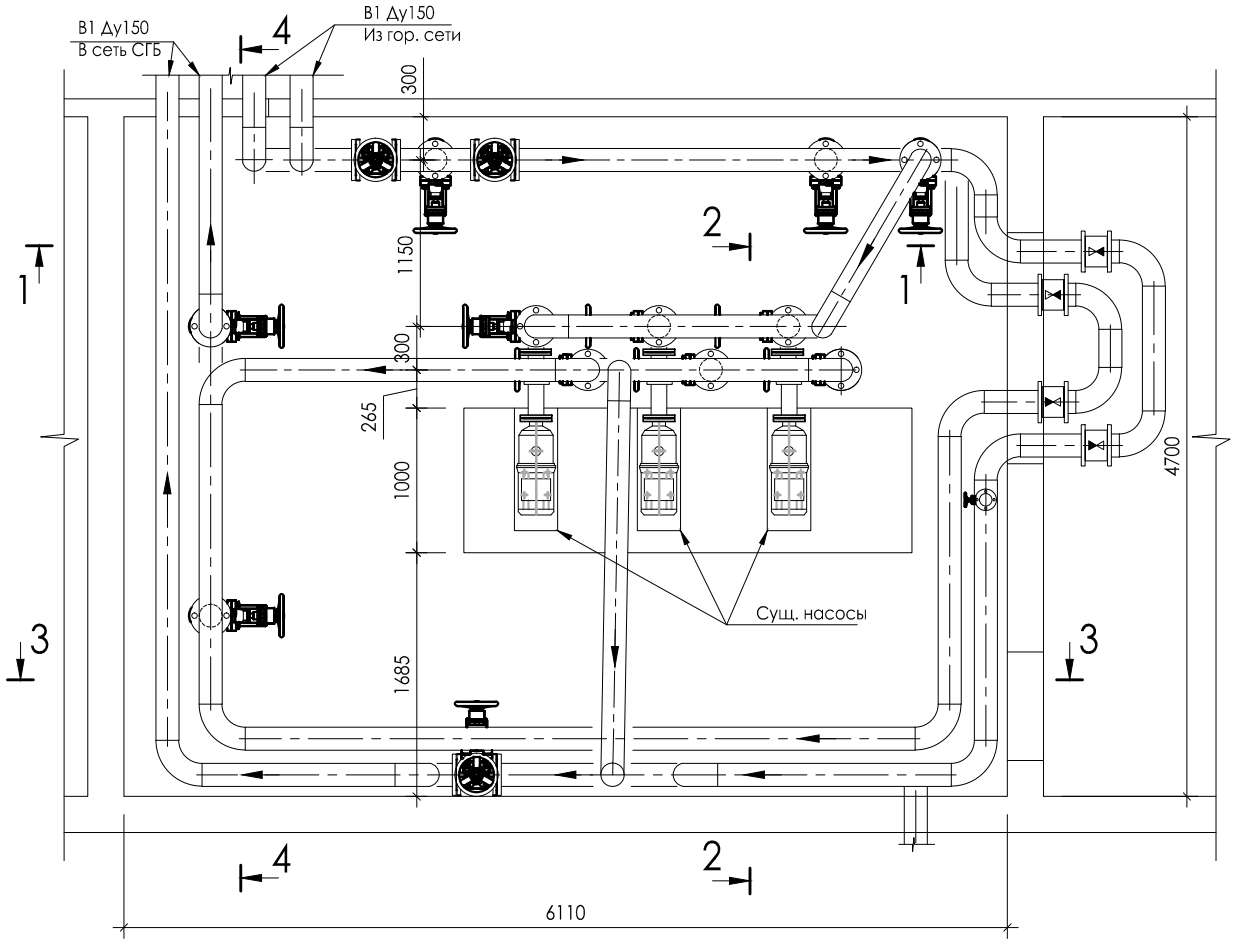

Взам. инв. №	
Подп. и дата	
Инв. № подл.	

Изм.	Кол.уч.	Лист	№ док.	Подпись	Дата

Гл. инж.	Горбачев
Разработал	Виноградов
Проверил	Ярошенко

С2008-36-ВК

Капитальный ремонт насосной станции подкачки воды СГБ №5 по ул. М.Вовчок, 2, г. Сумы

Водоснабжение

Стадия	Лист	Листов
РП	6	

План существующей насосной на отм. 0,000

Разрез 1-1

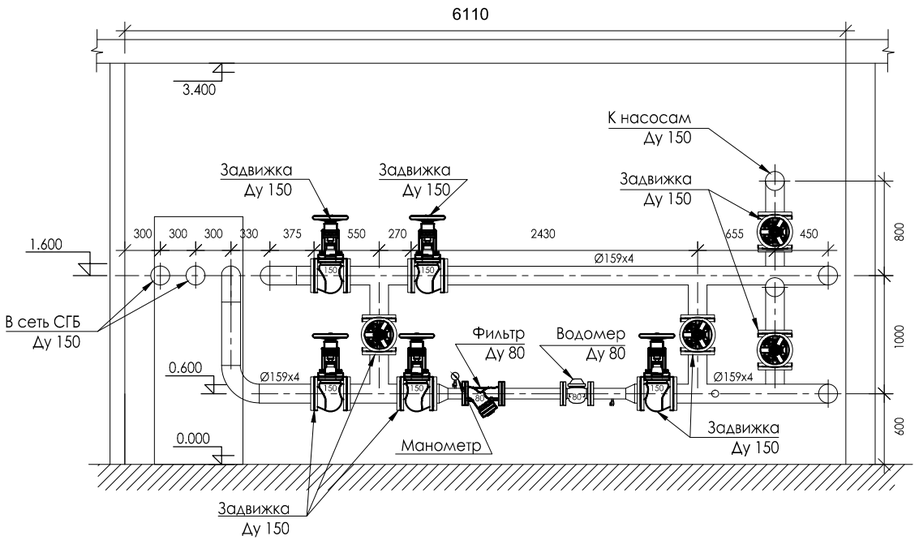

Разрез 3-3

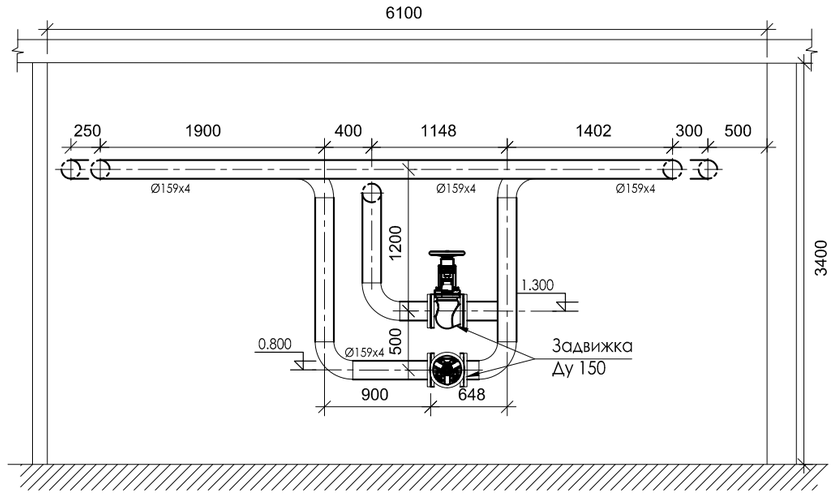

Разрез 2-2

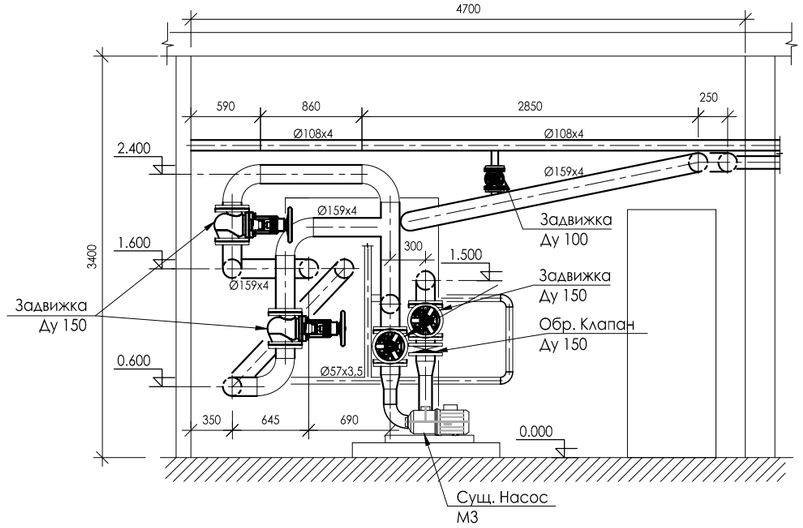

Разрез 4-4

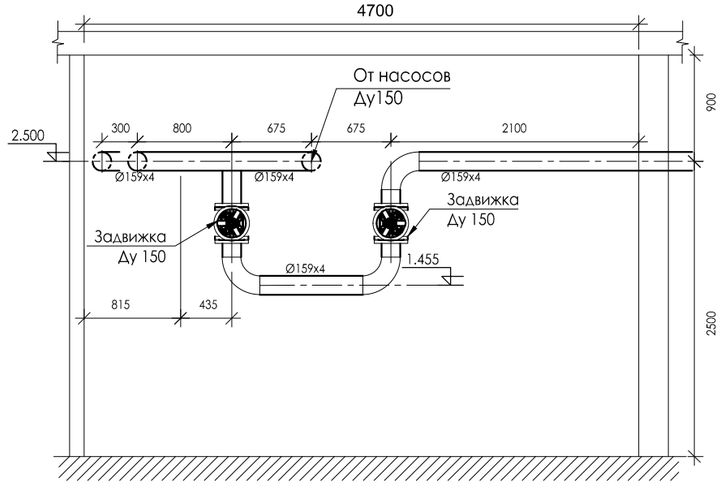

Изм.	Кол.уч.	Лист	№ док.	Подпись	Дата	C2008-36-ВК
						Капитальный ремонт насосной станции подкачки воды СГБ №5 по ул. М.Вовчок, 2, г. Сумы
Гл. инженер		Горбачев				Водоснабжение
Разработал		Виноградов				
Н. Контр.		Ярошенко				Разрез 1-1, 2-2, 3-3, 4-4

Стадия	Лист	Листов
РП	7	

Согласовано

Взам. инв. №

Подп. и дата

Инв. № подл.

Схема существующей насосной

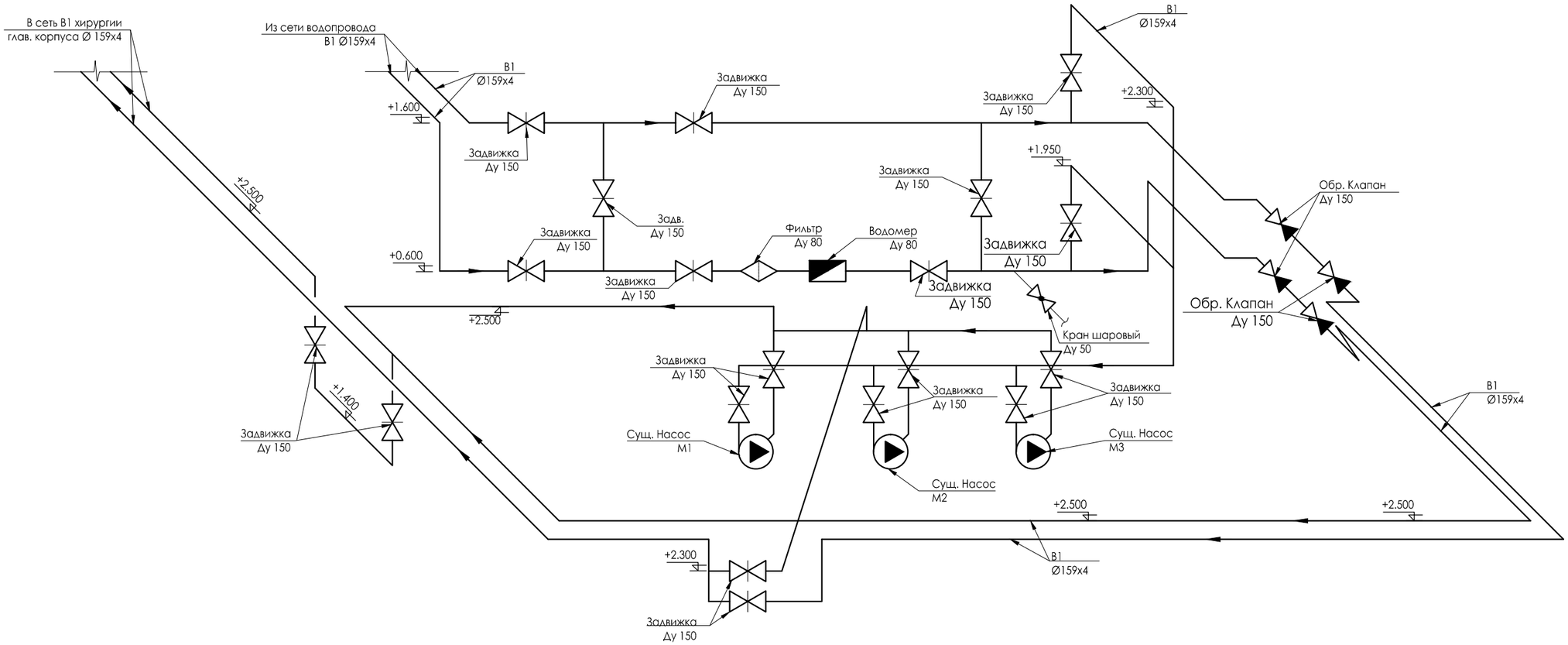

Условные обозначения

- В1 — трубопровод холодного водоснабжения
- задвижка
- шаровый кран
- расходомер
- обратный клапан
- насос

За отм. 0,000 принята отметка пола насосной
Условные обозначения - см. лист ВК-1

Изм.	Кол.уч.	Лист	№ док.	Подпись	Дата	С2008-36-ВК		
						Капитальный ремонт насосной станции подкачки воды СГБ №5 по ул. М.Вовчок, 2, г. Сумы		
Гл. инженер		Горбачев				Водоснабжение	Стадия	Лист	Листов
Разработал		Виноградов					РП	8	
Н. Контр.		Ярошенко				Схема существующей насосной		

Согласовано

Взам. инв. №

Подп. и дата

Инв. № подл.

Схема включения насосов
М1-1,2

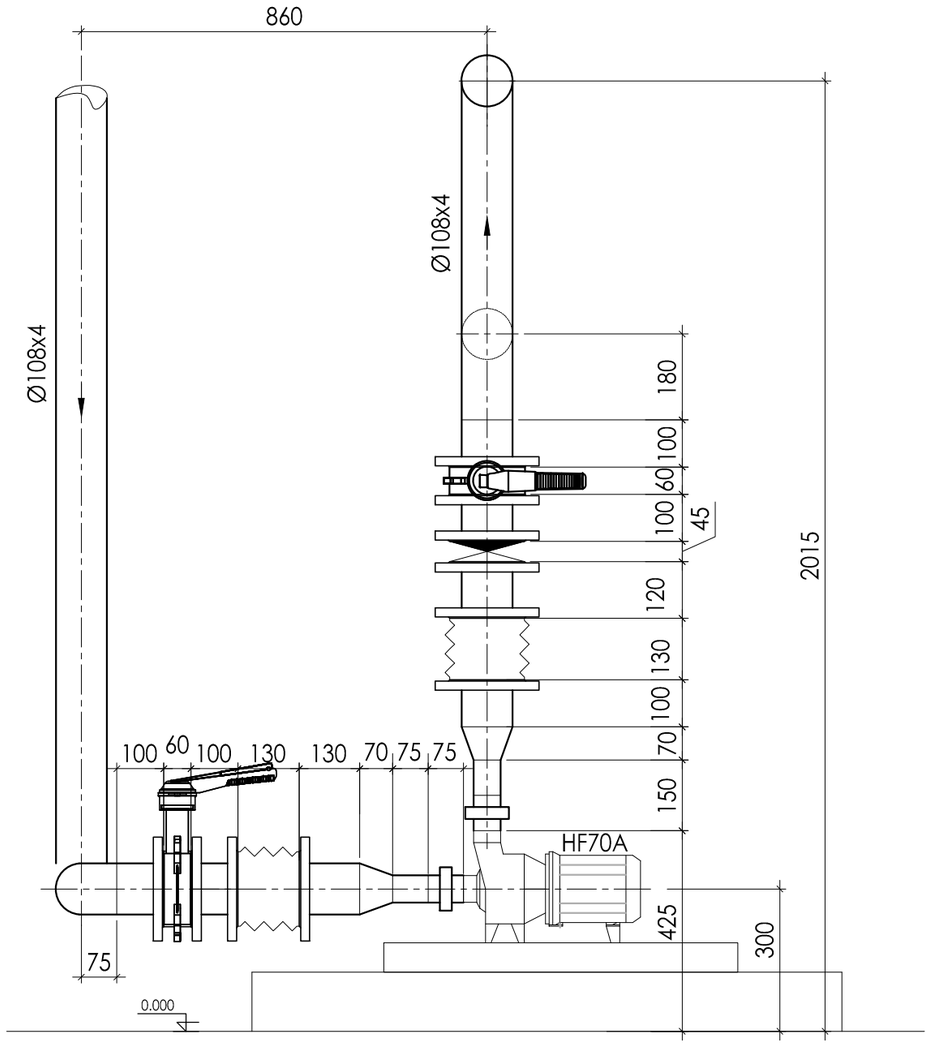

План на отм. 0,000

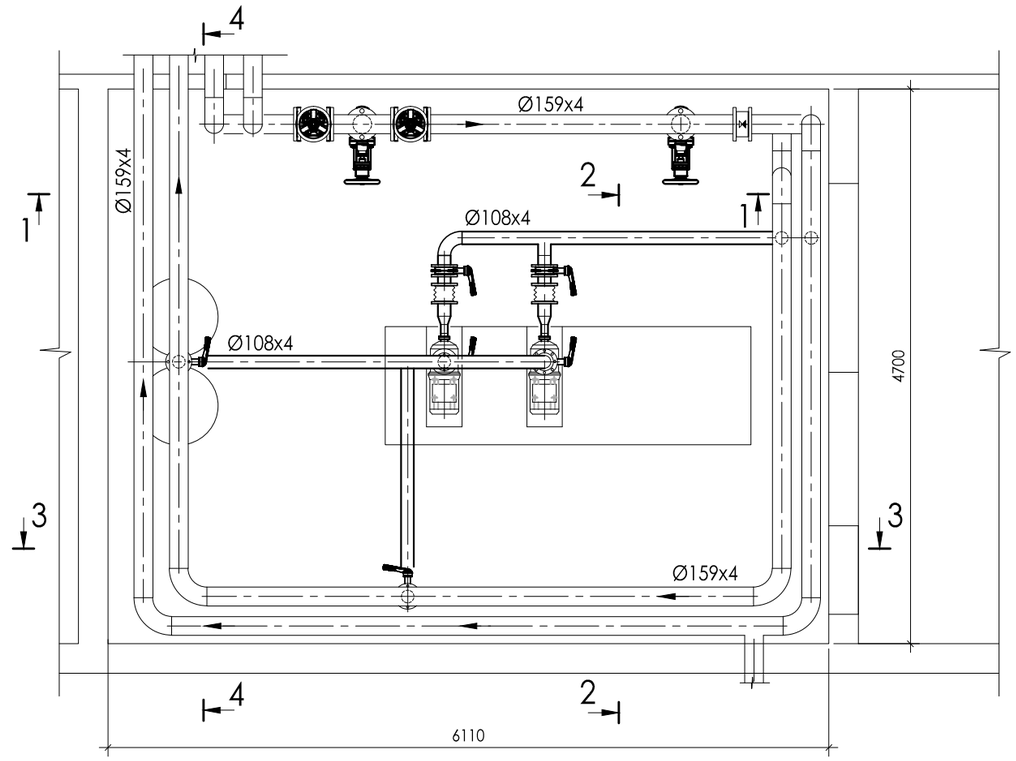

Согласовано

Взам. инв. №

Подп. и дата

Инв. № подл.

Изм.	Кол.уч.	Лист	№ док.	Подпись	Дата
Гл. инженер		Горбачев			
Разработал		Виноградов			
Н. Контр.		Ярошенко			

С2008-36-ВК

Капитальный ремонт насосной станции подкачки воды СГБ №5 по ул. М.Вовчок, 2, г. Сумы

Водоснабжение

Стадия	Лист	Листов
РП	9	

План проектируемой насосной. Схема подключения насосов

Разрез 1-1

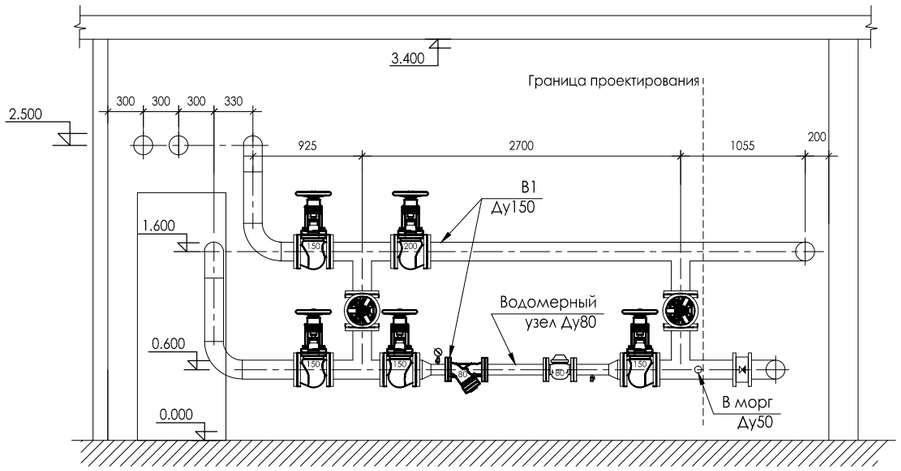

Разрез 3-3

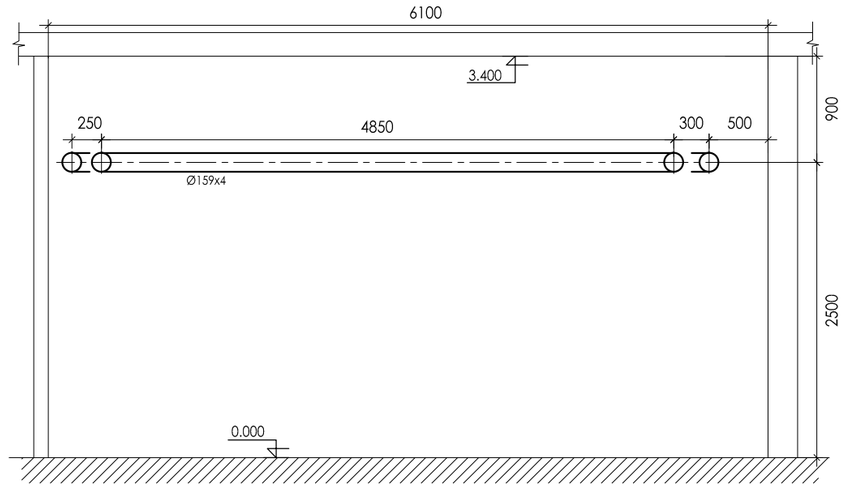

Разрез 2-2

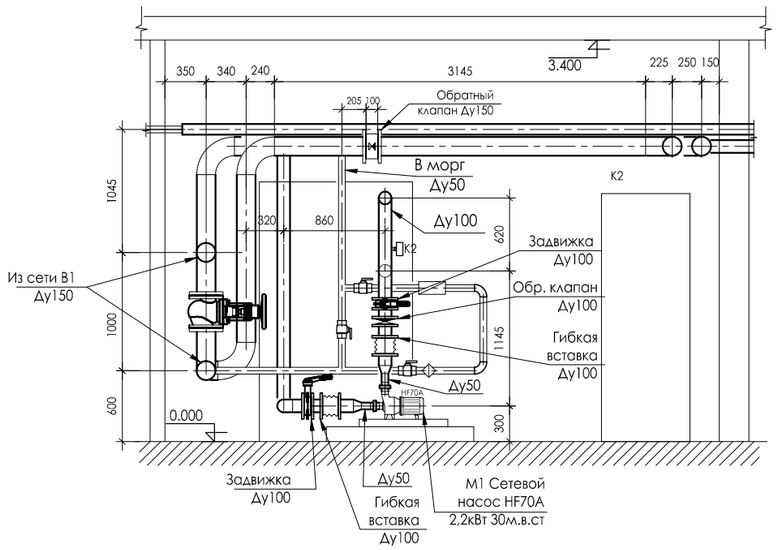

Разрез 4-4

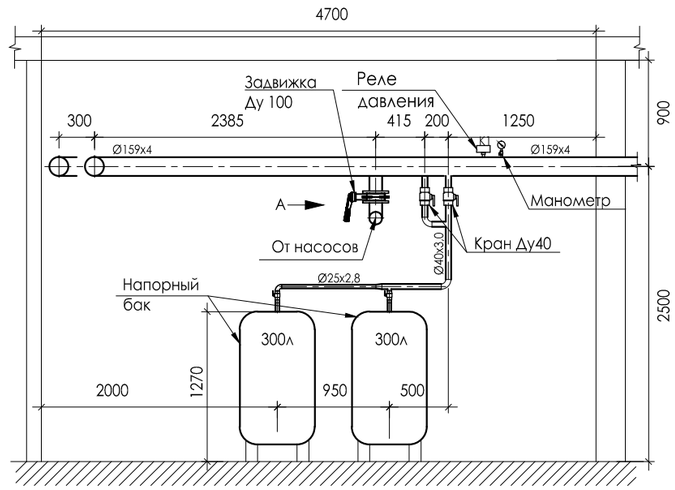

Вид А

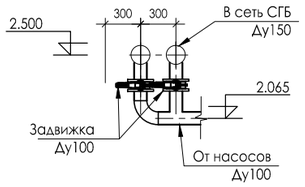

Изм.	Кол.уч.	Лист	№ док.	Подпись	Дата	С2008-36-ВК
						Капитальный ремонт насосной станции подкачки воды СГБ №5 по ул. М.Вовчок, 2, г. Сумы
Гл. инженер		Горбачев				Водоснабжение
Разработал		Виноградов				
Н. Контр.		Ярошенко				Разрез 1-1, 2-2, 3-3, 4-4 Вид А

Стадия	Лист	Листов
РП	10	

Согласовано

Взам. инв. №

Подп. и дата

Инв. № подл.

Схема проектируемой насосной

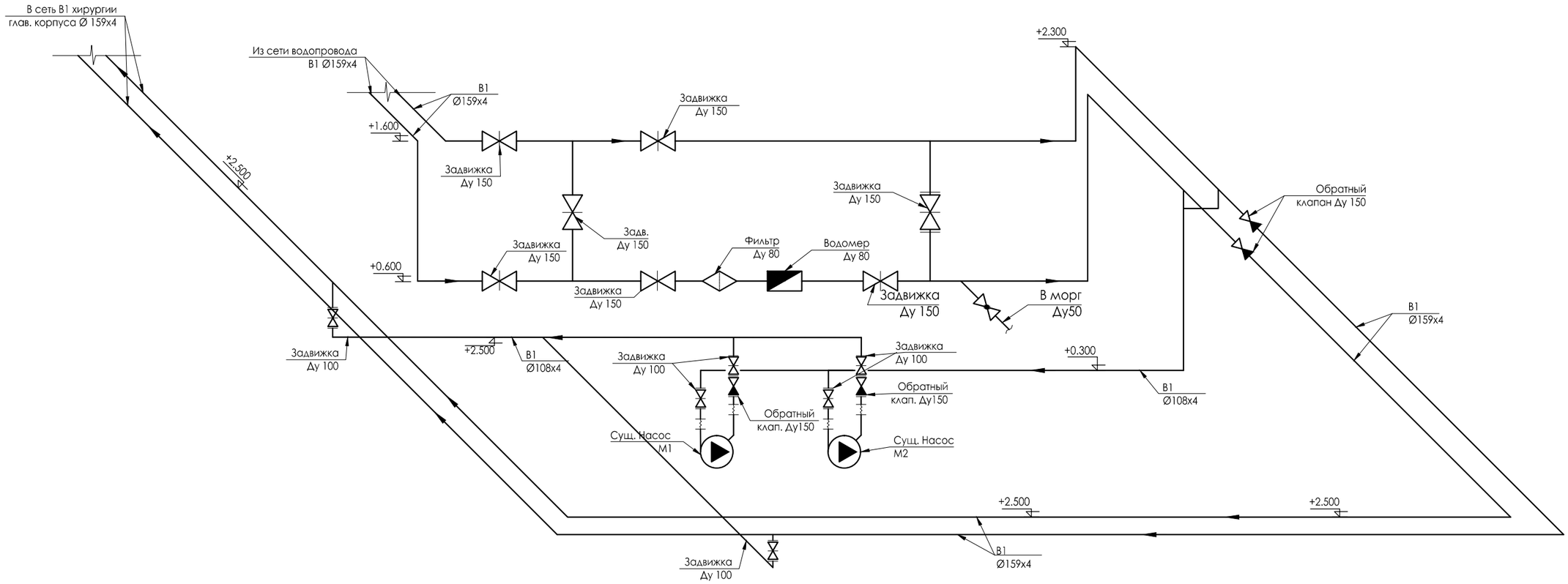

Условные обозначения

В1	трубопровод холодного водоснабжения
	задвижка
	шаровый кран
	расходомер
	обратный клапан
	насос

За отм. 0,000 принята отметка пола насосной
Условные обозначения - см. лист ВК-1

Изм.	Кол.уч.	Лист	№ док.	Подпись	Дата	С2008-36-ВК		
						Капитальный ремонт насосной станции подкачки воды СГБ №5 по ул. М.Вовчок, 2, г. Сумы		
Гл. инженер		Горбачев				Водоснабжение	Стадия	Лист	Листов
Разработал		Виноградов					РП	11	
Н. Контр.		Ярошенко				Схема проектируемой насосной		

Согласовано

Взам. инв. №

Подп. и дата

Инв. № подл.