Перемычка ПР-1

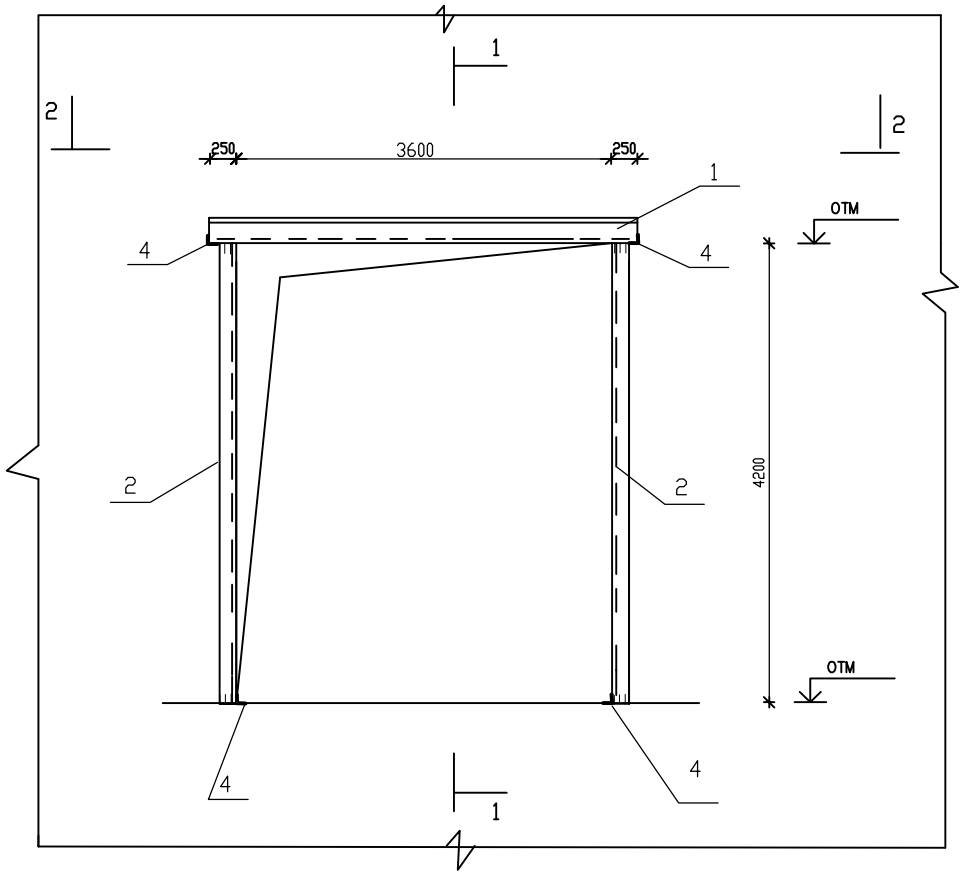

1-1

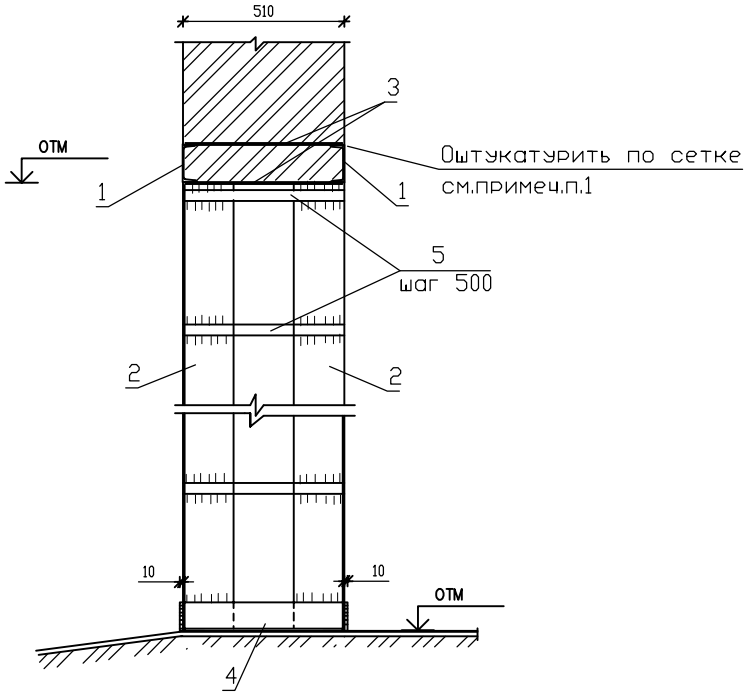

2-2

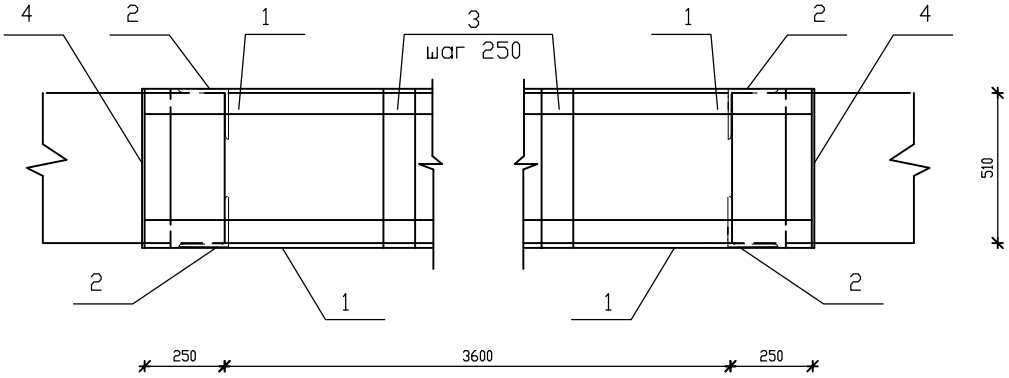

СПЕЦИФИКАЦИЯ ИЗДЕЛИЙ

МАРКА ПОЗ.	ОБОЗНАЧЕНИЕ	НАИМЕНОВАНИЕ	КОЛ. ШТ.	МАССА КГ	ПРИМЕЧ.
1	ГОСТ 8240-89	[16 L=4100	2	58.22	
2	ГОСТ 8509-86	L160x12 L=4200	4	123,48	
3	ГОСТ 8509-86	Накладка -120x6 L=470	30	2,66	
4	ГОСТ 8509-86	L90x8 L=500	4	5,45	
5	ГОСТ 103-88	Накладка -6x40 L=510	18	0,96	

1. К швеллеру приварить сетку "Рабитца" и оштукатурить цементным раствором М100 толщиной 30мм.
2. Сварку производить дуговой ручной электросваркой электродами типа Э42 по ГОСТ 9467-75, а hшва = 6мм.

СОГЛАСОВАНО

Взам. инв.N

Подпись и дата

Инв.N подл.

ИЗМ.	КОЛ.УЧ	ЛИСТ	N ДОК.	ПОДПИСЬ	ДАТА
ГИП					
Гл. спец..					
Исполнил					

Гараж для грузовых автомашин на территории

СТАДИЯ	ЛИСТ	ЛИСТОВ
РП		

Перемычка ПР-1.

КОПИРОВАЛ