Общественное здание административного назначения по адресу:
г. Новосибирск, ул. Толмачевская, д. 43/7

РАБОЧАЯ ДОКУМЕНТАЦИЯ

Раздел 9. Мероприятия по обеспечению пожарной безопасности.

18-1-ПБ

2017 г.

Содержание тома

№ п/п	Наименование	№ листа
	Текстовая часть	
1	Описание системы обеспечения пожарной безопасности	3
2	Обоснование противопожарных расстояний между зданиями, сооружениями и наружными установками, обеспечивающих пожарную безопасность объектов	5
3	Описание и обоснование проектных решений по наружному противопожарному водоснабжению, по определению проездов и подъездов для пожарной техники	5
4	Описание и обоснование принятых конструктивных и объемно-планировочных решений, степени огнестойкости и класса конструктивной пожарной опасности строительных конструкций	6
5	Описание и обоснование проектных решений по обеспечению безопасности людей при возникновении пожара	9
6	Перечень мероприятий по обеспечению безопасности подразделений пожарной охраны при ликвидации пожара	12
7	Сведения о категории зданий, сооружений, помещений, оборудования и наружных установок по признаку взрывопожарной и пожарной опасности	12
8	Перечень зданий, сооружений, помещений и оборудования, подлежащих защите автоматическими установками пожаротушения и оборудованию автоматической пожарной сигнализацией	12
9	Описание и обоснование противопожарной защиты (автоматических установок пожаротушения, пожарной сигнализации, оповещения и управления эвакуацией людей при пожаре, внутреннего противопожарного водопровода, противодымной защиты)	13
10	Описание и обоснование необходимости размещения оборудования противопожарной защиты, управления таким оборудованием, взаимодействия такого оборудования с инженерными системами зданий и оборудованием, работа которого во время пожара направлена на обеспечение безопасной эвакуации людей, тушение пожара и ограничение его развития, а также алгоритма работы технических систем (средств) противопожарной защиты	18
11	Описание организационно-технических мероприятий по обеспечению пожарной безопасности объекта капитального строительства	19

12	Расчет пожарных рисков угрозы жизни и здоровью людей и уничтожения имущества (при выполнении обязательных требований пожарной безопасности, установленных техническими регламентами, и выполнении в добровольном порядке требований нормативных документов по пожарной безопасности расчет пожарных рисков не требуется)	22
	Графическая часть	
13	Ситуационный план организации земельного участка, предоставленного для размещения объекта капитального строительства, с указанием въезда (выезда) на территорию и путей подъезда к объектам пожарной техники, мест размещения и емкости пожарных резервуаров (при их наличии), схем прокладки наружного противопожарного водопровода, мест размещения пожарных гидрантов и мест размещения насосных станций	25
14	Схемы эвакуации людей и материальных средств из зданий (сооружений) и с прилегающей к зданиям (сооружениям) территории в случае возникновения пожара	26
15	Структурные схемы технических систем (средств) противопожарной защиты (автоматических установок пожаротушения, автоматической пожарной сигнализации, внутреннего противопожарного водопровода)	27

Принятые технические решения, соответствуют требованиям экологически, санитарно-гигиенических, противопожарных и других норм, действующих на территории Российской Федерации, и обеспечивает безопасную для жизни и здоровья людей эксплуатацию объекта при соблюдении предусмотренных рабочими чертежами мероприятий.

Главный инженер проекта _____ В. С. Подолякин

1. Описание системы обеспечения пожарной безопасности

Настоящий раздел разрабатывается для **общественного здания административного назначения по адресу: г. Новосибирск, ул. Толмачевская, д. 43/7.**

Общественное здание административного назначения по адресу: г. Новосибирск, ул. Толмачевская, д. 43/7 не относится: к зданиям, на которые отсутствуют требования пожарной безопасности, к зданиям высотой более 50 м, к зданиям с числом подземных этажей более одного, а также к зданиям, перечисленным в ст. 48^1 Градостроительного кодекса.

Таким образом, для данного здания не требуется разработка специальных технических условий, отражающих специфику его противопожарной защиты, включая комплекс дополнительных инженерно-технических и организационных мероприятий.

Для общественного здания административного назначения по адресу: г. Новосибирск, ул. Толмачевская, д. 43/7 разрабатываются мероприятия по обеспечению пожарной безопасности в соответствие с Постановлением Правительства РФ № 87 от 18.02.08г.

В общественном здании административного назначения по адресу: г. Новосибирск, ул. Толмачевская, д. 43/7 предусматривается создание системы обеспечения пожарной безопасности, направленной на предотвращение пожара, обеспечение безопасности людей, своевременную и беспрепятственную эвакуацию, спасение людей, которые могут подвергнуться воздействию опасных факторов пожара и защиту людей на путях эвакуации от воздействия опасных факторов пожара, защиту имущества при пожаре.
[7, 8]

Целью создания системы обеспечения пожарной безопасности объекта защиты является предотвращение пожара, обеспечение безопасности людей и защита имущества при пожаре.

Система обеспечения пожарной безопасности объекта защиты включает в себя систему предотвращения пожаров, систему противопожарной защиты, комплекс организационно-технических мероприятий.

Система обеспечения пожарной безопасности объекта защиты содержит комплекс мероприятий, исключающих возможность превышения значений допустимого пожарного риска, и направленных на предотвращение опасности причинения вреда третьим лицам в результате пожара.

Система предотвращения пожаров обеспечивает исключение условий возникновения пожаров исключением условий образования горючей среды и исключением условий образования в горючей среде (или внесения в нее) источников зажигания.

Исключение условий образования горючей среды обеспечивается следующими способами:

- ограничение массы и (или) объема горючих веществ и материалов;
- использование наиболее безопасных способов размещения горючих веществ и материалов, а также материалов, взаимодействие которых друг с другом приводит к образованию горючей среды;
- изоляция горючей среды от источников зажигания;
- установка пожароопасного оборудования в отдельных помещениях.

Исключения условий образования в горючей среде (или внесения в нее) источников зажигания обеспечивается следующими способами:

- применение электрооборудования, соответствующего классу пожароопасной и (или) взрывоопасной зоны, категории и группе взрывоопасной смеси;
- применение в конструкции быстродействующих средств защитного отключения электроустановок или других устройств, исключающих появление источников зажигания;
- применение оборудования и режимов проведения технологического процесса, исключающих образование статического электричества;
- устройство молниезащиты зданий, сооружений и оборудования;
- применение устройств, исключающих возможность распространения пламени из одного объема в смежный.

Системы противопожарной защиты обеспечивают защиту людей и имущества от воздействия опасных факторов пожара и ограничение его последствий снижением динамики нарастания опасных факторов пожара, эвакуацией людей и имущества в безопасную зону и тушением пожара. Системы противопожарной защиты обладают надежностью и устойчивостью к воздействию опасных факторов пожара в течение времени, необходимого для достижения целей обеспечения пожарной безопасности.

Защита людей и имущества от воздействия опасных факторов пожара и ограничение последствий их воздействия обеспечиваются следующими способами:

- применение объемно-планировочных решений и средств, обеспечивающих ограничение распространения пожара за пределы очага;
- устройство эвакуационных путей, удовлетворяющих требованиям безопасной эвакуации людей при пожаре;
- устройство систем пожарной сигнализации, оповещения и управления эвакуацией людей при пожаре;
- применение основных строительных конструкций с пределами огнестойкости и классами пожарной опасности, соответствующими требуемым степени огнестойкости и классу конструктивной пожарной опасности зданий и сооружений, а также с ограничением пожарной опасности поверхностных слоев (отделок, облицовок и средств огнезащиты) строительных конструкций на путях эвакуации;
- применение первичных средств пожаротушения.

Комплекс организационно-технических мероприятий включает в себя:

- проведение строительно-монтажных работ в соответствии с требованиями Правилами противопожарного режима;
- создание комплексной системы безопасности мероприятия, направленной на уменьшение рисков криминальных проявлений и их последствий, способствующие минимизации возможного ущерба при возникновении противоправных действий;
- организацию обучения персонала правилам пожарной безопасности;
- разработку мероприятий по действиям администрации, охраны, работающих на случай возникновения пожара и при организации эвакуации людей;
- разработку планов эвакуации и плана тушения пожара;
- разработку правил пожарной безопасности, отражающих специфику здания.

[10]

2. Обоснование противопожарных расстояний между зданиями, сооружениями и наружными установками, обеспечивающих пожарную безопасность объектов

Пожарная безопасность генерального плана общественного здания административного назначения по адресу: г. Новосибирск, ул. Толмачевская, д. 43/7 обеспечивается:

- соблюдением безопасных расстояний от здания до соседних зданий и сооружений с учетом исключения возможного переброса пламени в случае возникновения пожара;
- созданием условий, необходимых для успешной работы пожарных подразделений при тушении пожара.

Противопожарное расстояние от общественного здания административного назначения по адресу: г. Новосибирск, ул. Толмачевская, д. 43/7, являющегося зданием V-ой степени огнестойкости и класса конструктивной пожарной опасности С3, до существующего здания гаража V-ой степени огнестойкости и класса конструктивной пожарной опасности С1 составляет 17 м, что превышает нормативное расстояние 12 м.

Противопожарные расстояния от общественного здания административного назначения по адресу: г. Новосибирск, ул. Толмачевская, д. 43/7, являющегося зданием V-ой степени огнестойкости и класса конструктивной пожарной опасности С3, до существующего здания склада составляет 70 м, что значительно превышает требуемые нормативные расстояния.

Расстоянием между зданиями и сооружениями считается расстояние в свету между наружными стенами и другими конструкциями.

Противопожарные расстояния от общественного здания административного назначения по адресу: г. Новосибирск, ул. Толмачевская, д. 43/7 до границ открытых площадок для хранения легковых автомобилей составляет не менее 15 м.

[16, 28]

3. Описание и обоснование проектных решений по наружному противопожарному водоснабжению, по определению проездов и подъездов для пожарной техники

Для общественного здания административного назначения по адресу: г. Новосибирск, ул. Толмачевская, д. 43/7 обеспечено устройство пожарных проездов и подъездных путей для пожарной техники, совмещенных с функциональными проездами и подъездами.

Подъезд пожарных автомобилей к зданию административного назначения по адресу: г. Новосибирск, ул. Толмачевская, д. 43/7, зданию класса Ф4.3 высотой менее 18 м, обеспечивается с одной продольной стороны.

Ширина проездов для пожарной техники, учитывая высоту здания до 13,0 метров включительно, составляет не менее 3,5 м.

В общую ширину противопожарного проезда, совмещенного с основным подъездом к зданию и сооружению, допускается включать тротуар, примыкающий к проезду.

Расстояние от внутреннего края проезда до стен здания высотой до 28 метров составляет 5-8 метров.

Конструкция дорожной одежды проездов для пожарной техники предусматривается рассчитанной на нагрузку от пожарных автомобилей.

Расстояние до ближайшей пожарной части – пожарной части №6 1-го отряда ФПС по Новосибирской области составляет 10,0 км. При скорости автомобиля по городу 60 км/ч, время прибытия первого подразделения к месту вызова не превышает 10 минут.
[10, 16]

Расход воды на наружное пожаротушение для здания функциональной пожарной опасности Ф4.3, при количестве этажей не более 2-х, объемом 1642 м^3, что более 1 тыс. м^3, но не более 5 тыс. м^3, составляет 10 л/с.

Водоснабжение на нужды наружного пожаротушения здания административного назначения по адресу: г. Новосибирск, ул. Толмачевская, д. 43/7 осуществляется, от двух пожарных резервуаров.

Расположение пожарных резервуаров учитывает возможность установки пожарного автомобиля и осуществление тушения здания, с учетом прокладки рукавных линий длиной не более 200 м по дорогам с твердым покрытием, учитывая использование автонасосов.

Дороги и подъезды к источникам противопожарного водоснабжения обеспечивают проезд пожарной техники к ним в любое время года.

Для ориентировки подразделений противопожарной службы предусматриваются знаки пожарной безопасности по ГОСТ Р 12.4.026-2001. Указатели размещаются на высоте 2-2,5 м на опорах или углах зданий.
[10, 20]

4. Описание и обоснование принятых конструктивных и объемно-планировочных решений, степени огнестойкости и класса конструктивной пожарной опасности строительных конструкций

Объем здания административного назначения по адресу: г. Новосибирск, ул. Толмачевская, д. 43/7 составляет 1642 м^3.

Здание административного назначения по адресу: г. Новосибирск, ул. Толмачевская, д. 43/7 является зданием, имеющим прямоугольную в плане форму, с размерами в осях 1-2/А-Г – 22,77х16,77 м, площадью 358,20 кв.м.

Здание административного назначения по адресу: г. Новосибирск, ул. Толмачевская, д. 43/7 является одноэтажным зданием, с количеством этажей, равным одному.

Высота здания административного назначения по адресу: г. Новосибирск, ул. Толмачевская, д. 43/7 составляет 1,475 м (высота здания определяется высотой расположения верхнего этажа, не считая верхнего технического этажа; высота расположения верхнего этажа определяется разностью отметок поверхности проезда для пожарных машин (-0,450 м) и нижней границы открывающегося проема (окна) в наружной стене (+1,025 м)).

Высота здания от отметки поверхности проезда пожарных машин до карниза составляет 3,76 м, до конька кровли – 5,47 м.
[10, 25]

На первом этаже здания предусматривается: офисное помещение, помещение приема пищи, серверная, конференц-зал, помещение шоу-рума (выставочный зал).

Классификация здания и пожарных отсеков осуществляется с учетом следующих критериев:

- степень огнестойкости;
- класс конструктивной пожарной опасности;
- класс функциональной пожарной опасности.

Пожарный отсек – часть здания и сооружения, выделенная противопожарными стенами и противопожарными перекрытиями или покрытиями, с пределами огнестойкости конструкции, обеспечивающими нераспространение пожара за границы пожарного отсека в течение всей продолжительности пожара.

Площадь этажа в пределах пожарного отсека определяется максимальной площадью этажа, ограниченной наружными стенами здания и (или) противопожарными стенами 1-го типа.

Здание административного назначения по адресу: г. Новосибирск, ул. Толмачевская, д. 43/7 является зданием с одним пожарным отсеком.

Класс функциональной пожарной опасности зданий, сооружений и пожарных отсеков определяется назначением и особенностями эксплуатации указанных зданий, сооружений и пожарных отсеков, в том числе особенностями осуществления в указанных зданиях, сооружениях и пожарных отсеках технологических процессов производства.

Здание административного назначения по адресу: г. Новосибирск, ул. Толмачевская, д. 43/7 по функциональной пожарной опасности относится к классу Ф4.3 (офисы).
[10]

Степень огнестойкости зданий, сооружений и пожарных отсеков определяется пределами огнестойкости конструкций, применяемых для строительства указанных зданий, сооружений и отсеков.

Степень огнестойкости зданий, сооружений и пожарных отсеков устанавливается в зависимости от их этажности, класса функциональной пожарной опасности, площади пожарного отсека и пожарной опасности происходящих в них технологических процессов.
[10]

Конструктивная схема здания административного назначения по адресу: г. Новосибирск, ул. Толмачевская, д. 43/7 – сборный деревянный каркас.

Фундаменты: железобетонные монолитные сваи с монолитным ростверком под несущие стены.

Перекрытие пола и чердачное перекрытие – сборные из SIP панелей, деревянные по деревянным балкам с утеплением плитами экструдированного пенополистирола.

Наружные и внутренние стены здания – сборные из SIP панелей, деревянные каркасные, с утеплением плитами экструдированного пенополистирола.

Кровля зданий – двухскатная, неэксплуатируемая, с неорганизованным водостоком. Кровельное покрытие – битумная черепица по сборным из SIP панелям.

Предел огнестойкости строительных конструкций устанавливается по времени (в минутах) наступления одного или последовательно нескольких, нормируемых для данной конструкции, признаков предельных состояний:

- потери несущей способности – R;
- потери целостности – E;
- потери теплоизолирующей способности вследствие повышения температуры на необогреваемой поверхности конструкции до предельных значений – I.

[10, 14]

Здание административного назначения по адресу: г. Новосибирск, ул. Толмачевская, д. 43/7 высотой менее 6 м, с количеством этажей равным одному, с площадью этажа 358,20 кв.м., не превышающей площадь 1200 кв.м. в пределах пожарного отсека, соответствует зданию V-ой степени огнестойкости.
[10, 14, 25]

Для здания административного назначения по адресу: г. Новосибирск, ул. Толмачевская, д. 43/7, как здания V-ой степени огнестойкости, предел огнестойкости строительных конструкций не нормируется:

Строительные конструкции	Предел огнестойкости строительных конструкций
Несущие элементы здания – деревянные стены и балки	Не нормируется
Перекрытие чердачное – деревянные панели и балки	Не нормируется
Наружные ненесущие стены – деревянные панели	Не нормируется

[10]

В здании V-ой степени огнестойкости с чердачным покрытием, при стропилах и обрешетке, выполненных из горючих материалов, обработка чердачных конструкций огнезащитными составами **не требуется и не предусматривается.**
[10, 14]

Класс конструктивной пожарной опасности зданий, сооружений и пожарных отсеков определяется степенью участия строительных конструкций в развитии пожара и образовании опасных факторов пожара.

Класс конструктивной пожарной опасности зданий, сооружений и пожарных отсеков устанавливается в зависимости от их этажности, класса функциональной пожарной опасности, площади пожарного отсека и пожарной опасности происходящих в них технологических процессов.

Здание административного назначения по адресу: г. Новосибирск, ул. Толмачевская, д. 43/7 высотой менее 6 м, с количеством этажей равным одному, с площадью этажа 358,20 кв.м., не превышающей площадь 1200 кв.м. в пределах пожарного отсека, соответствует зданию класса конструктивной пожарной опасности С3.
[10, 14, 25]

Для здания административного назначения по адресу: г. Новосибирск, ул. Толмачевская, д. 43/7, как здания класса конструктивной пожарной опасности С3, класс пожарной опасности строительных конструкций не нормируется:

Несущие стержневые элементы (ригели и др.) – не нормируется.

Стены наружные с внешней стороны – не нормируется.

Стены, перегородки, перекрытия – не нормируется.

Части здания и помещения, относящиеся к различным классам по функциональной пожарной опасности, разделяются между собой ограждающими конструкциями с нормируемыми пределами огнестойкости и классами конструктивной пожарной опасности и противопожарными преградами.

В здании административного назначения по адресу: г. Новосибирск, ул. Толмачевская, д. 43/7 помещения, относящиеся к различным классам по функциональной пожарной опасности, с необходимостью разделения между собой ограждающими конструкциями с нормируемыми пределами огнестойкости и классами конструктивной пожарной опасности и противопожарными преградами, **отсутствуют.**

Отделение помещения узла ввода, относящегося к категории Д по взрывопожарной и пожарной опасности, помещения серверной и комнаты уборочного инвентаря, относящихся к категории В4 по взрывопожарной и пожарной опасности, от других помещений противопожарными перегородками **не требуется и не предусматривается.**
[10]

В здании административного назначения по адресу: г. Новосибирск, ул. Толмачевская, д. 43/7, устройство противопожарных преград **не требуется и не предусматривается.**
[10]

Пути эвакуации – общий коридор выделяется перегородками, предусмотренными от пола до перекрытия. Данные перегородки примыкают к глухим участкам наружных стен и не имеют открытых проемов, не заполненных дверьми, люками, светопрозрачными конструкциями и др. (в том числе над подвесными потолками).
[10, 14]

В здании административного назначения по адресу: г. Новосибирск, ул. Толмачевская, д. 43/7 высотой менее 10 метров от отметки поверхности проезда пожарных машин до карниза кровли, выходы на кровлю **не требуются и не предусматриваются.**
[10, 16]

В здании административного назначения по адресу: г. Новосибирск, ул. Толмачевская, д. 43/7 высотой менее 7 метров от отметки поверхности проезда пожарных машин до карниза кровли, ограждение на кровле **не требуется и не предусматривается.**
[10, 16]

5. Описание и обоснование проектных решений по обеспечению безопасности людей при возникновении пожара

Эвакуация людей из **здания административного назначения по адресу: г. Новосибирск, ул. Толмачевская, д. 43/7** обеспечивается наличием достаточного количества эвакуационных выходов.

Пожарная опасность строительных материалов поверхностных слоев конструкций (отделок и облицовок) в помещениях и на путях эвакуации за пределами помещений ограничиваются в зависимости от функциональной пожарной опасности помещения и здания с учетом других мероприятий по защите путей эвакуации.

На путях эвакуации для отделки стен, потолков, заполнений подвесных потолков и пола применяются материалы классов пожарной опасности не более:

Класс (подкласс) функциональной пожарной опасности	Класс пожарной опасности материала, не более указанного	
	для стен и потолков	для покрытия полов
	Общие коридоры, холлы, фойе	Общие коридоры, холлы, фойе
Ф4.3 не более 9 этажей или не более 28 метров	КМ3	КМ4

[10]

Материалы, для отделки путей эвакуации в **здании административного назначения по адресу: г. Новосибирск, ул. Толмачевская, д. 43/7**, в зависимости от класса пожарной опасности строительных материалов, предусматриваются относящиеся к следующим группам:

Свойства пожарной опасности строительных материалов	Класс пожарной опасности строительных материалов в зависимости от групп					
	КМ0	КМ1	КМ2	**КМ3**	**КМ4**	КМ5
Горючесть	НГ	Г1	Г1	**Г2**	**Г2**	Г4
Воспламеняемость	-	В1	В1	**В2**	**В2**	В3
Дымообразующая способность	-	Д1	Д3+	**Д3**	**Д3**	Д3
Токсичность продуктов горения	-	Т1	Т2	**Т2**	**Т3**	Т4
Распространение пламени по поверхности для покрытия полов	-	РП1	РП1	**РП1**	**РП2**	РП4

[10]

Для здания административного назначения по адресу: г. Новосибирск, ул. Толмачевская, д. 43/7, используются строительные материалы со свойствами пожарной опасности:

- по горючести – Г2 (умеренногорючие);
- по воспламеняемости – В2 (умеренновоспламеняемые);
- по дымообразующей способности – Д3 (с высокой дымообразующей способностью);
- по токсичности продуктов горения – Т2 (умеренноопасные); Т3 (высокоопасные);
- по распространению пламени по поверхности – РП1 (нераспространяющие); РП2 (слабораспространяющие).

В отделке помещений и путей эвакуации используются отделочные материалы, имеющие сертификаты пожарной безопасности, подтверждающие характеристики материалов.

Защита людей на путях эвакуации обеспечивается комплексом объемно-планировочных, эргономических, конструктивных, инженерно-технических и организационных мероприятий.

За пределами помещений защита путей эвакуации предусматривается из условия обеспечения безопасной эвакуации людей с учетом функциональной пожарной опасности помещений, выходящих на эвакуационный путь, численности

эвакуируемых, степени огнестойкости и класса конструктивной пожарной опасности здания, количества эвакуационных выходов с этажа и из здания в целом.
[10]

Эвакуационные выходы в здании предусматриваются:

из помещений первого этажа наружу:

- через коридор;

в соседнее помещение на том же этаже, обеспеченное выходами, указанными выше.

При наличии двух эвакуационных выходов, общая пропускная способность всех выходов, кроме каждого одного из них, обеспечивает безопасную эвакуацию всех людей, находящихся в помещении, на этаже или в здании.

Эвакуационные выходы предусматриваются рассредоточенные.

Высота горизонтальных участков путей эвакуации в свету предусматривается не менее 2 м. Высота эвакуационных выходов в свету предусматривается не менее 1,9 м.

Во всех случаях ширина эвакуационных выходов предусматривается такой, чтобы с учетом геометрии эвакуационного пути, через проем или дверь можно было беспрепятственно пронести носилки с лежащим на них человеком.
[10, 13]

Из помещений первого этажа эвакуация предусматривается:

- по оси 1 в осях Б-В из коридора наружу на прилегающую территорию;
- по оси 2 в осях Б-В из коридора наружу на прилегающую территорию.

Расстояние по путям эвакуации от дверей наиболее удаленных помещений (кроме уборных, умывальных, курительных и других обслуживающих помещений без постоянного пребывания людей) до выхода наружу, при плотности людского потока при эвакуации до 2-х чел./м^2, из помещений, расположенных между наружными выходами, составляет не более 30 м, из помещений с выходами в тупиковый коридор не более 15 м.

Число людей, находящихся в офисном помещении, принимается из расчета 6 м^2 площади на одного человека.

Число людей, находящихся в шоу-руме (выставочном зале), принимается из расчета 6 м^2 площади на одного человека.

Ширина коридора предусматривается не менее не менее 2,4 м - при использовании их в качестве помещений ожидания для посетителей, и не менее 1,0 м, с учетом открывания дверей.

Двери эвакуационных выходов предусматриваются открывающиеся по направлению выхода из здания; открывание дверей не по ходу эвакуации предусматривается из помещений с одновременным пребыванием не более 15 человек, подсобных помещений, кладовых и санитарных узлов.

Двери коридора оборудуются приспособлениями для самозакрывания и уплотнением в притворах.

На дверях эвакуационных выходов из поэтажного коридора не предусматриваются запоры, препятствующих их свободному открыванию изнутри без ключа.
[10, 13]

6. Перечень мероприятий по обеспечению безопасности подразделений пожарной охраны при ликвидации пожара

Обеспечение безопасности подразделений пожарной охраны при ликвидации пожара **в здании административного назначения по адресу: г. Новосибирск, ул. Толмачевская, д. 43/7** обеспечиваются конструктивными, объемно-планировочными, инженерно-техническими и организационными мероприятиями.

К ним относятся:

- устройство пожарных проездов и подъездных путей для пожарной техники;
- обеспечение доступа персонала пожарных подразделений и пожарной техники на кровлю здания;
- устройство систем наружного пожаротушения;
- обеспечение постоянного доступа для пожарных подразделений и их оборудования к системам наружного противопожарного водоснабжения;
- ограничение пожарной опасности используемых строительных и отделочных материалов;
- наличие первичных средств пожаротушения;
- обеспечение безопасной эвакуации людей до наступления опасных факторов пожара;
- организация обучения персонала правилам пожарной безопасности;
- разработка мероприятий по действиям администрации, охраны, работающих на случай возникновения пожара и при организации эвакуации людей;
- разработка планов эвакуации и плана тушения пожара.

[10, 16]

7. Сведения о категории зданий, сооружений, помещений, оборудования и наружных установок по признаку взрывопожарной и пожарной опасности

Помещения общественного назначения **в здании административного назначения по адресу: г. Новосибирск, ул. Толмачевская, д. 43/7,** по взрывопожарной и пожарной опасности не категорируются.

Помещение узла ввода по взрывопожарной и пожарной опасности относится к категории Д, помещение серверной и комната уборочного инвентаря относятся к категории В4.

[10, 24]

8. Перечень зданий, сооружений, помещений и оборудования, подлежащих защите автоматическими установками пожаротушения и оборудованию автоматической пожарной сигнализацией

Помещения в здании административного назначения по адресу: г. Новосибирск, ул. Толмачевская, д. 43/7 оборудуются автоматической установкой пожарной сигнализации.

Автоматические установки пожарной сигнализации принимаются во всех помещениях за исключением помещений с мокрыми процессами (санузлов и т.п.), помещений инженерного оборудования при отсутствии в них горючих материалов, помещений категорий В4 и Д.

[10, 17]

9. Описание и обоснование противопожарной защиты (автоматических установок пожаротушения, пожарной сигнализации, оповещения и управления эвакуацией людей при пожаре, внутреннего противопожарного водопровода, противодымной защиты)

Технические средства противопожарной защиты включают в себя автоматическую пожарную сигнализацию, систему оповещения и управления эвакуацией людей при пожаре.

Автоматическая пожарная сигнализация формируют сигналы управления оборудованием, работа которого во время пожара, направлена на обеспечение безопасной эвакуации людей.

Тип оборудования установок пожарной автоматики определяется организацией-проектировщиком в зависимости от технологических, конструктивных и объемно-планировочных особенностей защищаемых зданий и помещений с учетом требований действующих нормативно-технических документов и решений, принятых в данном разделе.

По степени обеспечения надежности электроснабжения, установки пожарной сигнализации и пожаротушения относятся к электроприемникам 1 категории, согласно требованиям ПУЭ, питание установок предусматривается от двух независимых источников.

Учитывая наличие одного источника электропитания (на объекте III категории надежности электроснабжения) в качестве резервного источника питания приемно-контрольных приборов и приборов управления предусматриваются аккумуляторные батареи, которые обеспечивают питание приборов в дежурном режиме в течение 24 часов плюс 1 час работы систем пожарной автоматики в тревожном режиме.

При проектировании автоматической установки пожарной сигнализации, системы оповещения и управления эвакуацией людей при пожаре, применяемые приборы и оборудование обеспечивают вероятность эффективного срабатывания системы пожарной сигнализации и условную вероятность эффективного срабатывания системы оповещения людей о пожаре и управления эвакуацией людей, в случае эффективного срабатывания системы пожарной сигнализации, не менее 0,95.

Данные вероятности принимаются исходя из характеристик, указанных в технической документации на приборы и оборудование, применяемые при проектировании и монтаже автоматической установки пожаротушения, автоматической установки пожарной сигнализации и системы оповещения людей о пожаре и управления эвакуацией людей.
[10, 17]

В здании административного назначения по адресу: г. Новосибирск, ул. Толмачевская, д. 43/7 предусматривается автоматическая аналоговая установка пожарной сигнализации.

В помещениях общественного назначения, для обнаружения пожаров предусматриваются точечные дымовые пожарные извещатели.

Дымовые пожарные извещатели обеспечивают обнаружение факторов возникновения очагов загорания в начальной стадии развития пожара, в зависимости от назначения защищаемых помещений и вида пожарной нагрузки.

Используемые точечные дымовые пожарные извещатели предназначены для обнаружения загораний, сопровождающихся появлением дыма малой концентрации в закрытых помещениях; извещатель не реагирует на изменение

температуры, влажности, на наличие пламени, естественного или искусственного света; извещатель предназначен для круглосуточной и непрерывной работы.

Формирования команд на управление системой оповещения и управления эвакуацией людей при пожаре предусматривается при срабатывании **не менее одного дымового пожарного извещателя,** удовлетворяющего требованиям о повышенной достоверности сигнала о пожаре, включенных по логической схеме «ИЛИ», расстояние между которыми предусматривается не более нормативного расстояния.

В помещениях при высоте до 3,5 метров точечные **дымовые извещатели** располагаются на расстоянии не более 4,5 м, от стен, и не более нормативного расстояния друг от друга, то есть не более 9,0 м.

В каждой защищаемой зоне или помещении предусматривается не менее 2-х дымовых пожарных извещателей.

При применении извещателей, дополнительно удовлетворяющих требованиям: площадь помещения не больше площади, защищаемой пожарным извещателем, указанной в технической документации на него, и не больше средней нормативной площади; обеспечивается автоматический контроль работоспособности пожарного извещателя в условиях воздействия факторов внешней среды, подтверждающий выполнение им своих функций, и формируется извещение об исправности (неисправности) на приемно-контрольном приборе; обеспечивается идентификация неисправного извещателя с помощью световой индикации и возможность его замены дежурным персоналом за установленное время, в помещении (части помещения) допускается установка одного пожарного извещателя.»

Размещение точечных дымовых пожарных извещателей производится с учетом воздушных потоков в защищаемом помещении, вызываемых приточной или вытяжной вентиляцией, при этом расстояние от извещателя до вентиляционного отверстия предусматривается не менее 1 м.

Пожарные извещатели устанавливаются равномерно по площади потолка в каждом защищаемом помещении, с учетом выступающих элементов строительных конструкций и размещения ламп (светильников) нормального освещения.

Горизонтальное и вертикальное расстояние от извещателей до близлежащих предметов и устройств, до электросветильников в любом случае должно быть не менее 0,5 м.

При установке точечных извещателей на стенах они размещаются на расстоянии не менее 0,5 м от угла и на расстоянии от перекрытия до измерительного элемента извещателя от 30 до 200 мм.

Извещатели в помещениях ориентируются таким образом, чтобы индикаторы были направлены, по возможности, в сторону двери.

Для передачи сигнала о пожаре в случае визуального обнаружения используются ручные пожарные извещатели.

Ручные пожарные извещатели, предназначенные для передачи сигнала о пожаре в случае визуального обнаружения, устанавливаются на стенах и конструкциях на высоте 1,5 ± 0,1 м от уровня пола до органа управления (рычага, кнопки и т.п.). Ручные пожарные извещатели устанавливаются около эвакуационных выходов и вдоль основных эвакуационных путей на расстоянии не более 50 м друг от друга и не менее 0,75 м от других органов управления и предметов, препятствующих свободному доступу к извещателю.

Приемно-контрольный прибор, контролирующий помещения, обеспечивает:

- формирование команды управления от одного пожарного извещателя, включенных по логической схеме «ИЛИ», удовлетворяющих требованиям о повышенной достоверности сигнала о пожаре,
- контроль исправности извещателей;
- тестирование работоспособности прибора;
- защиту органов управления от несанкционированного доступа посторонних лиц;
- контроль шлейфов сигнализации на обрыв и короткое замыкание;
- контроль линий связи с выносными оповещателями на обрыв и короткое замыкание.

Прибор приемно-контрольный охранно-пожарный устанавливается на ресепшене, в помещении с круглосуточным пребыванием дежурного персонала.
[10, 17]

Прибор приемно-контрольный охранно-пожарный обеспечивает:

- прием информации о пожаре или неисправностях;
- отображение информации о неисправностях приемно-контрольного прибора, состоянии аккумуляторной батареи;
- оповещение дежурного персонала о возникших событиях путем выдачи световых и звуковых сообщений;
- управление устройствами системы оповещения;
- регистрацию и хранение событий в энергонезависимой памяти (журнале событий).

[10, 17]

В здании административного назначения по адресу: г. Новосибирск, ул. Толмачевская, д. 43/7 предусматривается система оповещения и управления эвакуацией людей при пожаре 2-го типа: звуковое оповещение, световые оповещатели.
[10, 15]

В системе оповещения и управления эвакуацией людей при пожаре 2-го типа предусматриваются:

- световые оповещатели со звуком «ВЫХОД».

Приведение в действие систем оповещения и управления эвакуацией людей при пожаре производится командным сигналом от автоматической установки пожарной сигнализации.

При срабатывании пожарных извещателей в шлейфах сигнализации автоматически включается звуковая система оповещения и управления эвакуацией людей при пожаре.

При визуальном обнаружении пожара и нажатии ручных пожарных извещателей, также включается система оповещения.
[10, 15]

Установка звуковых оповещателей осуществляется таким образом, чтобы в любой точке защищаемого объекта, где требуется оповещение людей о пожаре, уровень громкости, формируемый звуковыми оповещателями, предусматривается выше допустимого уровня шума.

Количество оповещателей в помещениях определяется расчетом, расстановка оповещателей производится с учетом, площади оповещения и расстояний по фронту, ширине озвучивания и расположения дверей, учитывая ослабление сигнала для стандартных дверей на 20 дБ, и обеспечивает необходимую

слышимость во всех местах пребывания людей в помещениях, и уровень звука не менее чем на 15 дБА выше уровня звука постоянного шума.

Звуковые сигналы оповещения людей о пожаре отличаются по тональности от звуковых сигналов другого назначения.

Звуковые сигналы системы оповещения и управления эвакуацией обеспечивают общий уровень звука не менее 75 дБА на расстоянии 3 м от оповещателя, но не более 120 дБА в любой точке защищаемого помещения.

Настенные звуковые оповещатели располагаются таким образом, что их верхняя часть находится на расстоянии не менее 2,3 м от уровня пола, но расстояние от потолка до верхней части оповещателя составляет не менее 150 мм.

В качестве световых технических средств используются световые оповещатели (на зеленом фоне надпись «Выход»).

Световые оповещатели «ВЫХОД» предусматриваются светящиеся в постоянном режиме.

Световые оповещатели обеспечивают контрастное восприятие информации в диапазоне, характерном для защищаемого объекта. Системы оповещения людей о пожаре и управления эвакуацией людей функционируют в течение времени, необходимого для завершения эвакуации людей из здания.

Системы оповещения людей о пожаре и управления эвакуацией людей оборудуются источниками бесперебойного электропитания.
[10, 15]

Кабели и провода систем противопожарной защиты, систем обнаружения пожара, систем оповещения и управления эвакуацией людей при пожаре, предусматриваются сохраняющие работоспособность в условиях пожара в течение времени, необходимого для полной эвакуации людей в безопасную зону.

Кабельные линии систем противопожарной защиты выполняются огнестойкими кабелями с медными жилами, не распространяющими горение при одиночной и групповой прокладке по категории А по ГОСТ Р 53315-2009 с пониженным дымо- и газовыделением (нг-LSFR) или не выделяющие коррозионно-активных газообразных продуктов при горении и тлении (нг-HFFR).

Диаметр медных жил кабелей принимается исходя из расчета допустимого падения напряжения с учетом токопотребления оборудования и протяженности шлейфов, но не менее 0,5 мм.

Прокладка шлейфов сигнализации и оповещения проводится по потолкам и стенам самостоятельными кабелями, отдельно от линий с напряжением более 110 В.

Расстояние от кабелей пожарной сигнализации до электропроводки при параллельной открытой прокладке и от светильников предусматривается не менее 0,5 м, расстояние до вентиляционных отверстий не менее 1,0 м.

Прокладка кабелей производится открытым способом и в кабель-каналах.

Шлейфы системы оповещения и управления людей при пожаре прокладываются по кратчайшему расстоянию параллельно стенам и плитам перекрытий самостоятельными цепями.
[10, 15, 17, 18]

В здании административного назначения по адресу: г. Новосибирск, ул. Толмачевская, д. 43/7 системы вытяжной противодымной вентиляции для удаления продуктов горения **не требуются и не предусматриваются:**

- из коридора на первом этаже длиной более 15 м с естественным проветриванием при пожаре;

- из офисного помещения, так как в офисе предусматривается естественное проветривание при пожаре.

Для естественного проветривания коридора при пожаре предусматриваются открываемые оконные проемы в наружных ограждениях с расположением верхней кромки не ниже 2,5 м от уровня пола и шириной не менее 1,6 м на каждые 30 м длины коридора.

Для естественного проветривания офисного помещения при пожаре предусматриваются открываемые проемы в наружных ограждениях шириной не менее 0.24 м на 1 м длины наружного ограждения помещения при максимальном расстоянии от его внутренних ограждений не более 20 м.

В здании административного назначения по адресу: г. Новосибирск, ул. Толмачевская, д. 43/7 системы вытяжной противодымной вентиляции для удаления продуктов горения **не требуются и не предусматриваются.**
[10, 19]

В здании административного назначения по адресу: г. Новосибирск, ул. Толмачевская, д. 43/7 подача наружного воздуха при пожаре системами приточной противодымной вентиляцией **не требуется, и не предусматривается.**
[10, 19]

В здании административного назначения по адресу: г. Новосибирск, ул. Толмачевская, д. 43/7 при числе этажей до 5-ти и объемом 1642 м^3, что менее 5000 м^3, внутренний противопожарный водопровод **не требуется, и не предусматривается.**
[10, 22, 28]

Электроустановки в здании административного назначения по адресу: г. Новосибирск, ул. Толмачевская, д. 43/7 соответствуют классу пожаровзрывоопасной зоны, в которой они установлены, а также категории и группе горючей смеси.

Кабели и провода систем противопожарной защиты, средств обеспечения деятельности подразделений пожарной охраны, систем обнаружения пожара, оповещения и управления эвакуацией людей при пожаре, аварийного освещения на путях эвакуации, аварийной вентиляции и противодымной защиты, внутреннего противопожарного водопровода, выполняются огнестойкими кабелями с медными жилами, не распространяющими горение при одиночной и групповой прокладке по категории А по ГОСТ Р 53315-2009 с пониженным дымо- и газовыделением (нг-LSFR) или не выделяющие коррозионно-активных газообразных продуктов при горении и тлении (нг-HFFR), позволяющими сохранять работоспособность в условиях пожара в течение времени, необходимого для полной эвакуации людей в безопасную зону.

Кабели, прокладываемые открыто, предусматриваются не распространяющими горение.

Линии электроснабжения помещений здания предусматривают устройства защитного отключения (УЗО), предотвращающие возникновение пожара при неисправности электроприемников.

Для распределительных щитов предусматривается конструкция, исключающая распространение горения за пределы щита из слаботочного отсека в силовой и наоборот.

Разводка кабелей и проводов от поэтажных распределительных щитков до помещений должна осуществляться в каналах из негорючих строительных конструкций.

Для горизонтальных и вертикальных каналов для прокладки электрокабелей и проводов в здании предусматривается защита от распространения пожара. В местах прохождения кабельных каналов, коробов, кабелей и проводов через строительные конструкции с нормируемым пределом огнестойкости предусмотрены кабельные проходки с пределом огнестойкости не ниже предела огнестойкости данных конструкций.

К сети аварийного (эвакуационного) освещения подключаются световые указатели:

- эвакуационных выходов;
- места установки огнетушителей;
- места расположения наружных резервуаров (на фасаде сооружения);
- места установки приемно-контрольных приборов в помещении охраны с постоянным пребыванием людей.

[10, 15, 17, 18, 30]

В здании предусматривается молниезащита.

[10]

10. Описание и обоснование необходимости размещения оборудования противопожарной защиты, управления таким оборудованием, взаимодействия такого оборудования с инженерными системами зданий и оборудованием, работа которого во время пожара направлена на обеспечение безопасной эвакуации людей, тушение пожара и ограничение его развития, а также алгоритма работы технических систем (средств) противопожарной защиты (при наличии)

Установка приемно-контрольного прибора **в здании административного назначения по адресу: г. Новосибирск, ул. Толмачевская, д. 43/7** предусматривается на ресепшене в помещении №102 с персоналом, ведущим круглосуточное дежурство, расположенном на первом этаже.

Приборы приемно-контрольные и приборы управления устанавливаются на конструкциях, изготовленных из негорючих материалов.

Система автоматизированного управления обеспечивает выполнение следующих функций:

- диагностику технического состояния всех средств, входящих в комплекс пожарной безопасности;
- сбор и обработку информации о состоянии пожарных извещателей (норма, неисправность, пожар);
- сбор и обработку информации о состоянии исполнительных блоков;
- выдачу управляющих команд на включение систем оповещения и управления эвакуацией людей при пожаре;
- автоматический контроль исправности цепей систем сигнализации и оповещения.

Алгоритм работы с автоматической установкой пожарной сигнализации, технических систем противопожарной защиты при срабатывании пожарных извещателей предусматривает выдачу сигналов:

- на включение системы оповещения.

[10, 17]

11. Описание организационно-технических мероприятий по обеспечению пожарной безопасности объекта капитального строительства

При производстве строительных работ необходимо соблюдение «Правил Противопожарного Режима»:

- расположение производственных, складских и вспомогательных зданий и сооружений на территории строительства должно соответствовать утвержденному в установленном порядке генеральному плану, разработанному в составе проекта организации строительства с учетом требований нормативных правовых актов и нормативных документов по пожарной безопасности;
- на территории строительства дороги должны иметь покрытие, пригодное для проезда пожарных автомобилей в любое время года. Ворота для въезда на территорию строительства должны быть шириной не менее 4 метров;
- у въездов на строительную площадку устанавливаются (вывешиваются) планы с нанесенными строящимися основными и вспомогательными зданиями и сооружениями, въездами, подъездами, местонахождением водоисточников, средств пожаротушения и связи;
- ко всем строящимся и эксплуатируемым зданиям (в том числе временным), местам открытого хранения строительных материалов, конструкций и оборудования обеспечивается свободный подъезд. Устройство подъездов и дорог к строящимся зданиям необходимо завершить к началу основных строительных работ;
- хранение на открытых площадках горючих строительных материалов (лесопиломатериалы, толь, рубероид и др.), изделий и конструкций из горючих материалов, а также оборудования и грузов в горючей упаковке осуществляется в штабелях или группами площадью не более 100 кв. метров. Расстояние между штабелями (группами) и от них до строящихся или существующих объектов составляет не менее 24 метров;
- в строящихся зданиях разрешается располагать временные мастерские и склады (за исключением складов горючих веществ и материалов, а также оборудования в горючей упаковке, производственных помещений или оборудования, связанных с обработкой горючих материалов). Размещение административно-бытовых помещений допускается в частях зданий, выделенных глухими противопожарными перегородками 1-го типа и перекрытиями 3-го типа. При этом не должны нарушаться условия безопасной эвакуации людей из частей зданий и сооружений;
- запрещается размещение временных складов (кладовых), мастерских и административно-бытовых помещений в строящихся зданиях, имеющих не защищенные от огня несущие металлические конструкции и панели с горючими полимерными утеплителями. Запрещается использование строящихся зданий для проживания людей;
- строительные леса и опалубка выполняются из материалов, не распространяющих и не поддерживающих горение. При строительстве объекта в 3 этажа и более следует применять инвентарные металлические строительные леса. Строительные леса на каждые 40 метров по периметру построек необходимо оборудовать одной лестницей или стремянкой, но не менее чем 2 лестницами (стремянками) на все здание. Настил и подмости лесов следует периодически и после окончания работ очищать от строительного мусора, снега, наледи, а при необходимости посыпать песком. Запрещается конструкции лесов закрывать (утеплять) горючими материалами (фанерой, пластиком, древесноволокнистыми плитами, брезентом и др.);

- запрещается производство работ внутри объектов с применением горючих веществ и материалов одновременно с другими строительно-монтажными работами, связанными с применением открытого огня (сварка и др.);

- при наличии горючих материалов на объектах принимаются меры по предотвращению распространения пожара через проемы в стенах и перекрытиях (герметизация стыков внутренних и наружных стен и междуэтажных перекрытий, уплотнение в местах прохода инженерных коммуникаций с обеспечением требуемых пределов огнестойкости). Проемы в зданиях и сооружениях при временном их утеплении заполняются негорючими или трудногорючими материалами;

- использование агрегатов для наплавления рулонных материалов с утолщенным слоем допускается при устройстве кровель только по железобетонным плитам и покрытиям с применением негорючего утеплителя. Заправка топливом агрегатов на кровле должна проводиться в специальном месте, обеспеченном 2 огнетушителями и ящиком с песком. Запрещается хранение на кровле топлива для заправки агрегатов и пустой тары из-под топлива;

- сушка одежды и обуви производится в специально приспособленных для этих целей помещениях объекта с центральным водяным отоплением либо с применением водяных калориферов. Запрещается устройство сушилок в тамбурах и других помещениях, располагающихся у выходов из зданий;

- запрещается применение открытого огня, а также использование электрических калориферов и газовых горелок инфракрасного излучения в помещениях для обогрева рабочих;

- автоматические системы пожарной сигнализации, предусмотренные проектом, монтируются одновременно с возведением объекта.

- автоматические системы пожарной сигнализации вводятся в действие к моменту пусконаладочных работ.

В помещениях общественного назначения при эксплуатации запрещается:

- использовать технические помещения для организации производственных участков, мастерских, а также для хранения продукции, оборудования, мебели и других предметов;

- снимать предусмотренные проектной документацией двери эвакуационных выходов, препятствующие распространению опасных факторов пожара на путях эвакуации;

- производить изменение объемно-планировочных решений и размещение инженерных коммуникаций и оборудования, в результате которых ограничивается доступ к огнетушителям и другим системам обеспечения пожарной безопасности или уменьшается зона действия автоматических систем противопожарной защиты (автоматической пожарной сигнализации, системы оповещения и управления эвакуацией);

- загромождать мебелью, оборудованием и другими предметами эвакуационные двери;

- проводить уборку помещений и стирку одежды с применением бензина, керосина и других легковоспламеняющихся и горючих жидкостей, а также производить отогревание замерзших труб паяльными лампами и другими способами с применением открытого огня;

- устраивать в коридорах кладовые и другие подсобные помещения;

- фиксировать самозакрывающиеся двери коридора в открытом положении, а также снимать их;

- устраивать пороги на путях эвакуации (за исключением порогов в дверных проемах), раздвижные и подъемно-опускные двери и ворота, вращающиеся двери и турникеты, а также другие устройства, препятствующие свободной эвакуации людей;

- загромождать эвакуационные пути и выходы различными материалами, изделиями, оборудованием, производственными отходами, мусором и другими предметами, а также блокировать двери эвакуационных выходов;

- эксплуатировать электропровода и кабели с видимыми нарушениями изоляции;

- пользоваться розетками, рубильниками, другими электроустановочными изделиями с повреждениями;

- обертывать электролампы и светильники бумагой, тканью и другими горючими материалами, а также эксплуатировать светильники со снятыми колпаками (рассеивателями), предусмотренными конструкцией светильника;

- пользоваться электроутюгами, электроплитками, электрочайниками и другими электронагревательными приборами, не имеющими устройств тепловой защиты, а также при отсутствии или неисправности терморегуляторов, предусмотренных конструкцией;

- применять нестандартные (самодельные) электронагревательные приборы;

- оставлять без присмотра включенными в электрическую сеть электронагревательные приборы, а также другие бытовые электроприборы, в том числе находящиеся в режиме ожидания, за исключением электроприборов, которые могут и (или) должны находиться в круглосуточном режиме работы в соответствии с инструкцией завода-изготовителя;

- использовать временную электропроводку, а также удлинители для питания электроприборов, не предназначенных для проведения аварийных и других временных работ.

При эксплуатации средств противопожарной защиты:

- руководители организаций обеспечивают исправное состояние систем и средств противопожарной защиты объекта (автоматических установок пожарной сигнализации, системы оповещения людей о пожаре) и организует не реже 1 раза в квартал проведение проверки работоспособности указанных систем и средств противопожарной защиты объекта с оформлением соответствующего акта проверки;

- перевод установок с автоматического пуска на ручной запрещается, за исключением случаев, предусмотренных нормативными документами по пожарной безопасности;

- устройства для самозакрывания дверей должны находиться в исправном состоянии. Не допускается устанавливать какие-либо приспособления, препятствующие нормальному закрыванию противопожарных или противодымных дверей (устройств);

- руководитель организации обеспечивает в соответствии с годовым планом-графиком, составляемым с учетом технической документации заводов-изготовителей, и сроками выполнения ремонтных работ проведение регламентных работ по техническому обслуживанию и планово-предупредительному ремонту систем противопожарной защиты зданий и сооружений (автоматических установок пожарной сигнализации, систем противодымной защиты, систем оповещения людей о пожаре и управления эвакуацией).

В здании административного назначения по адресу: г. Новосибирск, ул. Толмачевская, д. 43/7 и на его территории предусматриваются мероприятия, направленные на уменьшение рисков криминальных проявлений и их последствий, способствующие минимизации возможного ущерба при возникновении противоправных действий.

В их число могут входить: охранная сигнализация и система видеонаблюдения в здании и на территории, контроль доступа.

Помещения общественного назначения оборудуются первичными средствами пожаротушения – огнетушителями, не менее 2-х порошковых огнетушителей вместимостью 5 л на этаж.

Расстояние от возможного очага пожара до места расположения огнетушителей предусматриваются не более 30 м. На объектах определяется лицо, ответственное за приобретение, ремонт, сохранность и готовность к действию первичных средств пожаротушения.

Для соблюдения режима курения, запрещено курение во всех помещениях здания, кроме специально оборудованных мест.

Предусматривается очищение наружных проездов (пандусы) и наружных лестниц от снега и льда.

Тушение пожара и проведение спасательных работ обеспечиваются конструктивными, объемно-планировочными, инженерно-техническими решениями и организационными мероприятиями.

В случае возникновения пожара, выезд сил и средств осуществляется согласно расписанию выездов Новосибирского гарнизона ГПС МЧС России. [10, 30]

12. Расчет пожарных рисков угрозы жизни и здоровью людей и уничтожения имущества

Пожарная безопасность объекта защиты считается обеспеченной при выполнении одного из следующих условий:

1) в полном объеме выполнены требования пожарной безопасности, установленные техническими регламентами, принятыми в соответствии с Федеральным законом "О техническом регулировании", и пожарный риск не превышает допустимых значений, установленных настоящим Федеральным законом;

2) в полном объеме выполнены требования пожарной безопасности, установленные техническими регламентами, принятыми в соответствии с Федеральным законом "О техническом регулировании", и нормативными документами по пожарной безопасности.

При выполнении обязательных требований пожарной безопасности, установленных техническими регламентами, принятыми в соответствии с Федеральным законом "О техническом регулировании", и требований нормативных документов по пожарной безопасности, а также для объектов защиты, которые были введены в эксплуатацию или проектная документация, на которые была направлена на экспертизу до дня вступления в силу настоящего Федерального закона, расчет пожарного риска не требуется.

К нормативным правовым актам Российской Федерации по пожарной безопасности относятся технические регламенты, принятые в соответствии с Федеральным законом "О техническом регулировании", федеральные законы и

иные нормативные правовые акты Российской Федерации, устанавливающие обязательные для исполнения требования пожарной безопасности.

К нормативным документам по пожарной безопасности относятся национальные стандарты, своды правил, содержащие требования пожарной безопасности, а также иные документы, содержащие требования пожарной безопасности, применение которых на добровольной основе обеспечивает соблюдение требований Федерального закона №123-ФЗ.

В здании административного назначения по адресу: г. Новосибирск, ул. Толмачевская, д. 43/7 предусматривается выполнение обязательных требований пожарной безопасности, установленных техническими регламентами, принятыми в соответствии с Федеральным законом "О техническом регулировании", и требований нормативных документов по пожарной безопасности:

Нормативные правовые акты Российской Федерации:

1. «Конституция Российской Федерации» (принята всенародным голосованием 12.12.1993) (ред. от 30.12.2008).
2. Гражданский кодекс Российской Федерации (часть первая)» от 30.11.1994 N 51-ФЗ (принят ГД ФС РФ 21.10.1994) (ред. от 06.04.2011).
3. «Гражданский кодекс Российской Федерации (часть вторая)» от 26.01.1996 № 14-ФЗ (принят ГД ФС РФ 22.12.1995) (ред. от 07.02.2011).
4. Федеральный закон от 21.12.1994 № 69-ФЗ «О пожарной безопасности» (принят ГД ФС РФ 18.11.1994) (ред. от 18.10.2007).
5. Федеральный закон от 27.12.2002 № 184-ФЗ «О техническом регулировании» (ред. от 28.09.2010).
6. Федеральный закон Российской Федерации от 1.05.2007 № 65-ФЗ «О внесении изменений в Федеральный закон «О техническом регулировании».
7. «Градостроительный кодекс Российской Федерации» от 29.12.2004 № 190-ФЗ (принят ГД ФС РФ 22.12.2004) (ред. от 21.04.2011).
8. Федеральный закон от 29.12.2004 № 191-ФЗ (ред. от 20.03.2011) «О введении в действие Градостроительного кодекса Российской Федерации» (принят ГДФС РФ 22.12.2004).
9. Федеральный закон от 30.12.2009 N 384-ФЗ "Технический регламент о безопасности зданий и сооружений" (в ред. от 02.07.2013).
10. Федеральный закон от 22.07.2008 № 123-ФЗ «Технический регламент о требованиях пожарной безопасности» (принят ГД ФС РФ 04.08.2008, вступил в силу 01.05.2009), (в ред. Федерального закона от 10.07.2012 N 117-ФЗ).
11. Федеральный закон от 10.07.2012 № 117-ФЗ «О внесении изменений в Федеральный закон «Технический регламент о требованиях пожарной безопасности» (принят ГД ФС РФ 27.06.2012, вступил в силу 27.06.2012).
12. Постановление Правительства РФ № 87 от 18.02.2008 «О составе разделов проектной документации и требованиях к их содержанию» (в ред. от 10.12.2014).

Нормативные документы по пожарной безопасности:

(своды правил, содержащие требования пожарной безопасности, а также иные документы, содержащие требования пожарной безопасности)

13. СП 1.13130.2009 Свод правил «Системы противопожарной защиты. ЭВАКУАЦИОННЫЕ ПУТИ И ВЫХОДЫ».
14. СП 2.13130.2012 Свод правил «Системы противопожарной защиты. ОБЕСПЕЧЕНИЕ ОГНЕСТОЙКОСТИ ОБЪЕКТОВ ЗАЩИТЫ».

15. СП 3.13130.2009 Свод правил «Системы противопожарной защиты. СИСТЕМА ОПОВЕЩЕНИЯ И УПРАВЛЕНИЯ ЭВАКУАЦИЕЙ ЛЮДЕЙ ПРИ ПОЖАРЕ. Требования пожарной безопасности».
16. СП 4.13130.2013 Свод правил «Системы противопожарной защиты. ОГРАНИЧЕНИЕ РАСПРОСТРАНЕНИЯ ПОЖАРА НА ОБЪЕКТАХ ЗАЩИТЫ Требования к объемно-планировочным и конструктивным решениям».
17. СП 5.13130.2009 Свод правил «Системы противопожарной защиты. НОРМЫ И ПРАВИЛА ПРОЕКТИРОВАНИЯ. АВТОМАТИЧЕСКАЯ ПОЖАРНАЯ СИГНАЛИЗАЦИЯ И АВТОМАТИЧЕСКОЕ ПОЖАРОТУШЕНИЕ».
18. СП 6.13130.2013 Свод правил «Системы противопожарной защиты. ЭЛЕКТРООБОРУДОВАНИЕ. Требования пожарной безопасности».
19. СП 7.13130.2013 Свод правил «ОТОПЛЕНИЕ, ВЕНТИЛЯЦИЯ И КОНДИЦИОНИРОВАНИЕ. Противопожарные требования».
20. СП 8.13130.2009 Свод правил «Системы противопожарной защиты. ИСТОЧНИКИ НАРУЖНОГО ПРОТИВОПОЖАРНОГО ВОДОСНАБЖЕНИЯ. Требования пожарной безопасности».
21. СП 9.13130.2009 Свод правил «Техника пожарная. ОГНЕТУШИТЕЛИ. Требования к эксплуатации».
22. СП 10.13130.2009 Свод правил «Системы противопожарной защиты. ВНУТРЕННИЙ ПРОТИВОПОЖАРНЫЙ ВОДОПРОВОД. Требования пожарной безопасности».
23. СП 11.13130.2009 Свод правил «МЕСТА ДИСЛОКАЦИИ ПОДРАЗДЕЛЕНИЙ ПОЖАРНОЙ ОХРАНЫ. Порядок и методика определения».
24. СП 12.13130.2009 Свод правил «ОПРЕДЕЛЕНИЕ КАТЕГОРИЙ ПОМЕЩЕНИЙ, ЗДАНИЙ И НАРУЖНЫХ УСТАНОВОК ПО ВЗРЫВОПОЖАРНОЙ И ПОЖАРНОЙ ОПАСНОСТИ»
25. СП 118.13330.2012 Общественные здания и сооружения.
26. СП 60.13330.2012 Отопление, вентиляция и кондиционирование воздуха.
27. СП 42.13330.2011 Градостроительство. Планировка и застройка городских и сельских поселений.
28. СП 30.13330.2012 Внутренний водопровод и канализация зданий.
29. ППР-12. Правила противопожарного режима в Российской Федерации.
30. ПУЭ. Правила устройства электроустановок. Седьмое издание.

Нормативные документы по пожарной безопасности:
(национальные стандарты)

Национальные стандарты выполняются в соответствие с Перечнем национальных стандартов и сводов правил (частей таких стандартов и сводов правил), в результате применения которых на добровольной основе обеспечивается соблюдение требований Федерального закона №384-ФЗ.

Национальные стандарты выполняются в соответствие с Перечнем документов в области стандартизации, в результате которых на добровольной основе обеспечивается соблюдение требований Федерального закона №123-ФЗ.

Так как обязательные требования пожарной безопасности, предусмотренные Федеральным законом от 22.07.2008 № 123-ФЗ «Технический регламент о требованиях пожарной безопасности» выполняются и в добровольном порядке выполняются требования нормативных документов по пожарной безопасности, **расчет пожарных рисков в здании административного назначения по адресу: г. Новосибирск, ул. Толмачевская, д. 43/7 не требуется.**
[10]

Ведомость жилых и общественных зданий и сооружений

Номер на плане	Наименование и обозначение	Этажность	Количество			Площадь, м2				Строительный объем, м3	
			Зданий	Квартир		Застройки		Общая			
				здания	всего	здания	всего	здания	всего	здания	всего
1	Склад (существующий)	1	1	---	--	5628,0	5628,0	5558,0	5558,0	49800,0	49800,0
2	Общественное здание административного назначения (проектируемое)	1	1	---	--	391,6	391,6	358,2	358,2	1642,0	1642,0

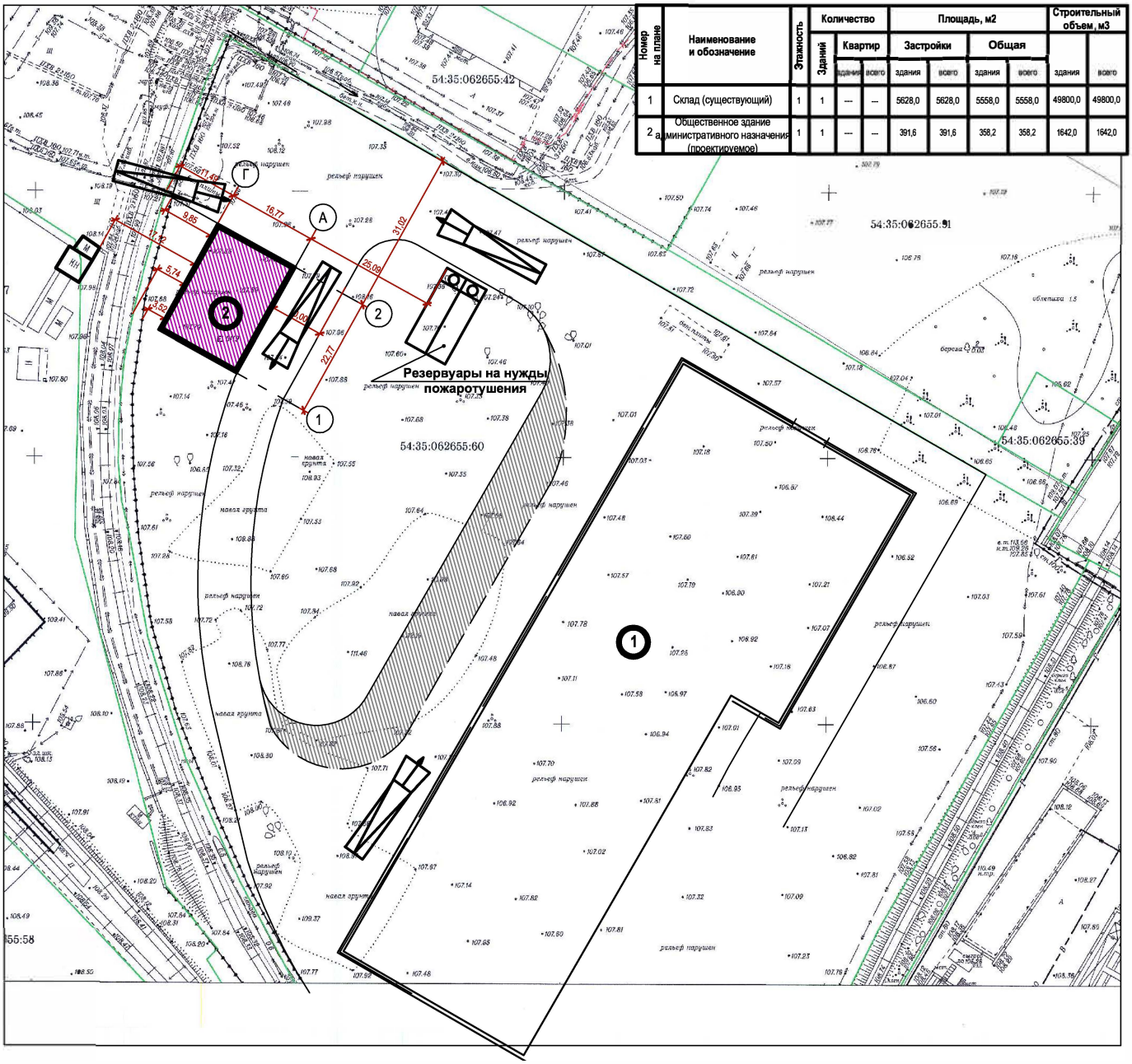

Условные обозначения

– *Автолестница*

Ближайшие пожарные водоемы расположены на территории объекта на расстоянии менее 200 м от проектируемого здания

Взам. инв. №	Подп. и дата	Инв. № подл.

Изм.	Кол уч.	Лист	№ док.	Подп.	Дата
Н.контроль		Подолякин			
Проверил		Панченко			11.17
Разработал		Бахтина			11.17

18 – 1 – ПБ

Общественное здание административного назначения по адресу: г. Новосибирск, ул. Толмачевская, д. 43/7

Мероприятия по обеспечению пожарной безопасности

Стадия	Лист	Листов
Р	25	27

Ситуационный план

Инв. № подп.	Подп. и дата	Взам. инв.№

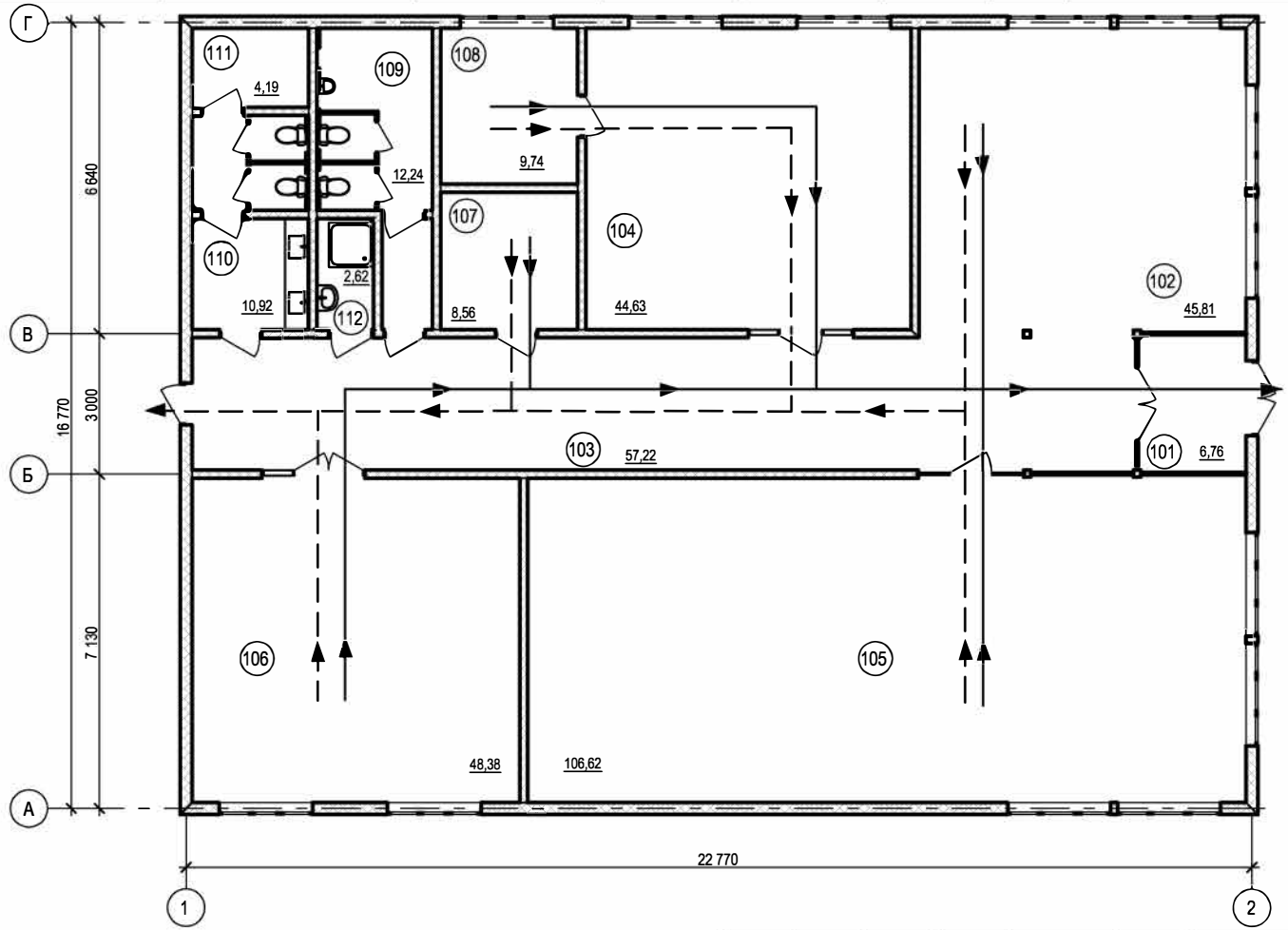

Экспликация помещений

№	Название помещения	Площадь, м2	Кате – гория
101	Тамбур	6,76	
102	Ресепшн	45,81	
103	Коридор	57,22	
104	Офисное помещение	44,63	
105	Помещение шоу-рума	106,62	
106	Коференц-зал	48,38	
107	Помещение приема пищи	8,56	
108	Серверная	9,74	В4
109	Сан. узел	12,24	
110	Сан. узел	10,92	
111	Узел ввода	4,19	Д
112	Комната уборочного инвентаря	2,62	В4

Основной эвакуационный путь

Запасной эвакуационный путь

Изм.	Кол уч.	Лист	№ док.	Подп.	Дата
Н.контроль		Подолякин			
Проверил		Панченко			11.17
Разработал		Бахтина			11.17

18 – 1 – ПБ

Общественное здание административного назначения по адресу: г. Новосибирск, ул. Толмачевская, д. 43/7

Мероприятия по обеспечению пожарной безопасности	Стадия	Лист	Листов
	Р	26	27

Схема путей эвакуации

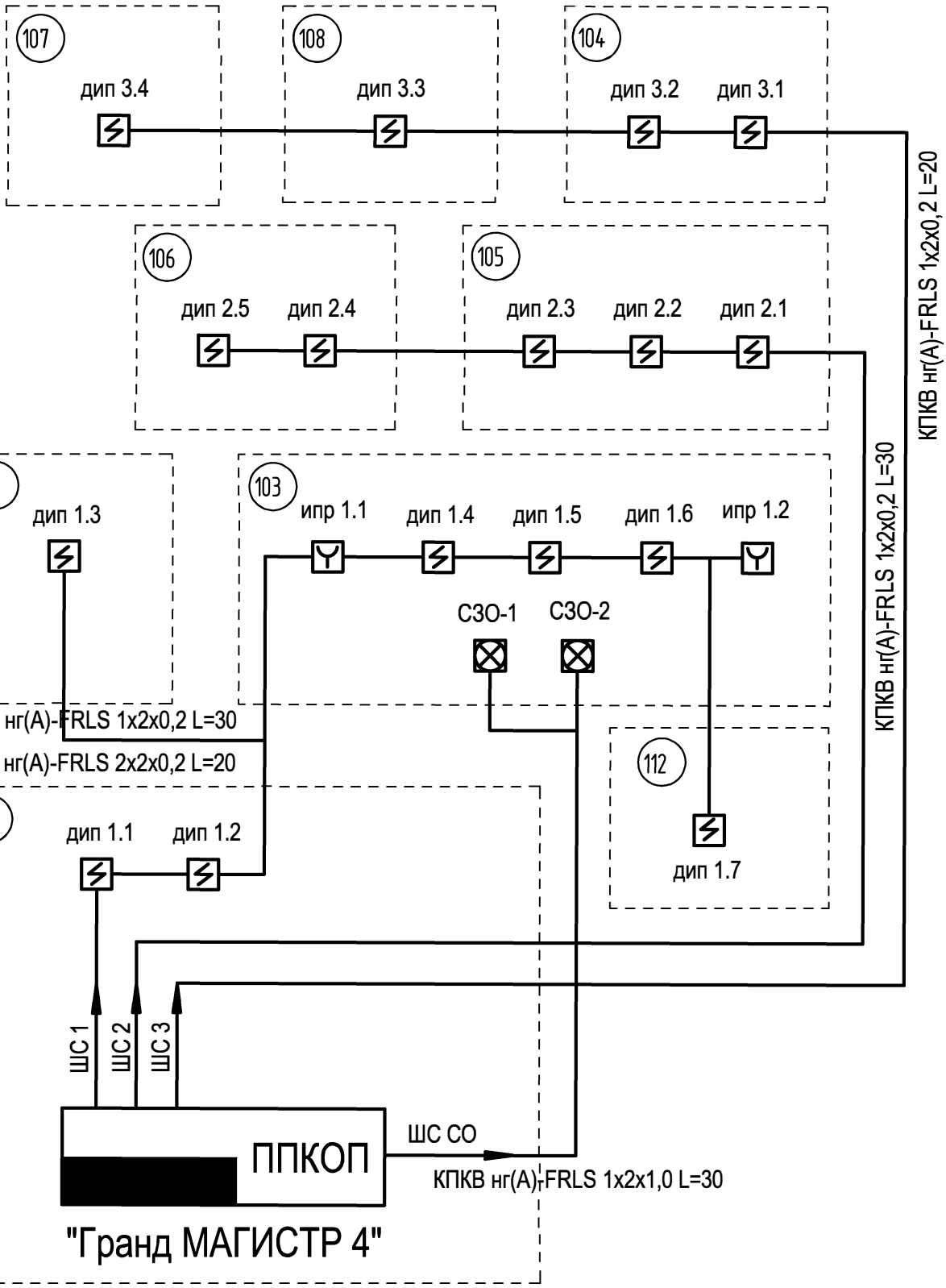

Согласовано

Взам. инв. №

Подп. и дата

Инв. № подл.

Изм.	Кол уч	Лист	№ док	Подп.	Дата
Н.контроль		Подолякин			
Проверил		Бахтина			11.17
Разработал		Панченко			11.17

18 – 1 – ПБ

Общественное здание административного назначения по адресу: г. Новосибирск, ул. Толмачевская, д. 43/7

Мероприятия по обеспечению пожарной безопасности

Стадия	Лист	Листов
Р	27	27

Структурная схема ПС и СОУЭ.

А4