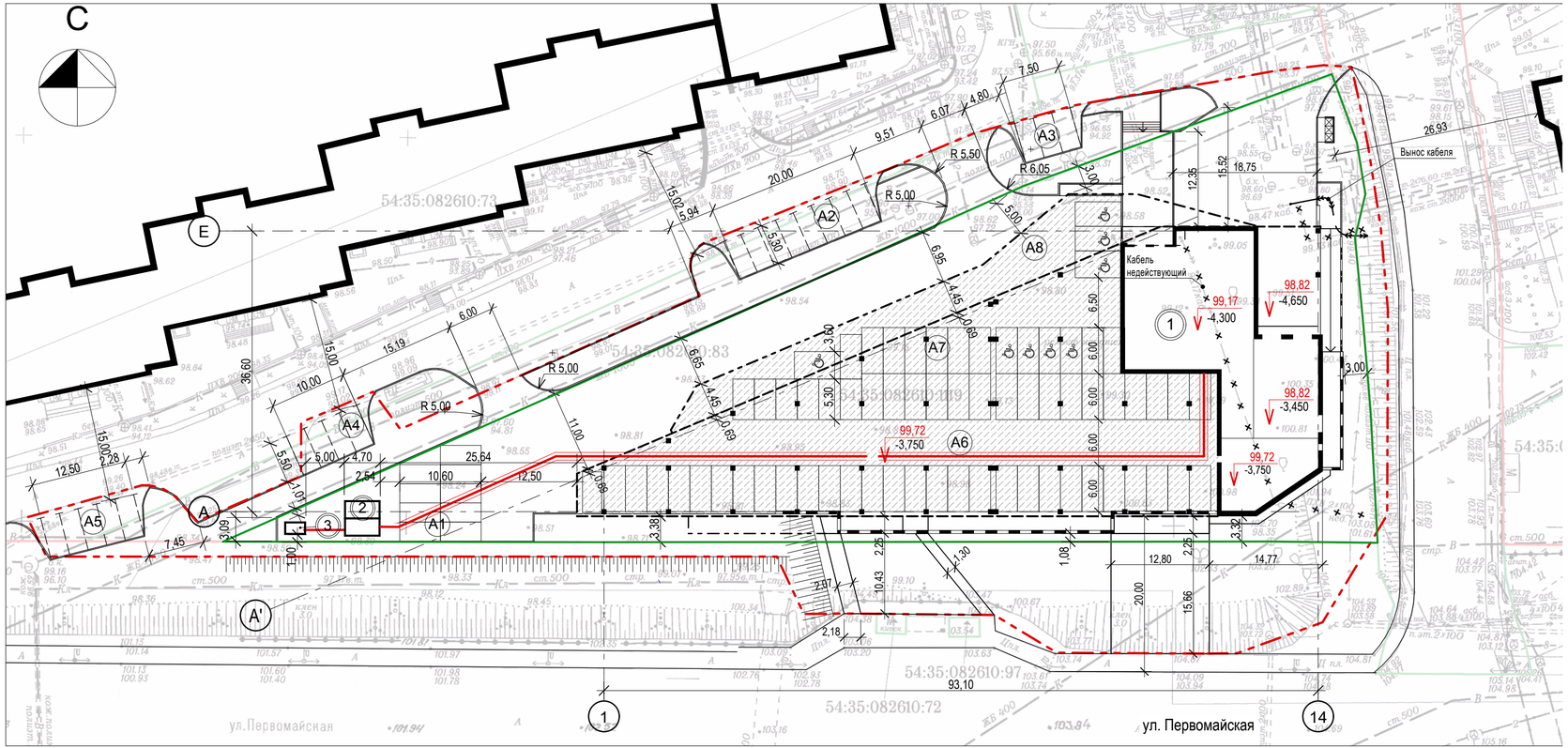

Ведомость жилых и общественных зданий и сооружений

Номер на плане	Наименование и обозначение	Этажность	Количество			Площадь, м2				Строительный объем, м3	
			Зданий	Квартир		Застройки		Общая			
				здания	всего	здания	всего	здания	всего	здания	всего
1	Здание торгового центра с офисными помещениями	4	1	---	---	2589,5	2589,5	7573,2	7573,2	40237,85	40237,85
2	Блочная комплектная трансформаторная подстанция	1	1	---	---	24,5	24,5	21,9	21,9	85,8	85,8
3	Автономный аварийный источник электроснабжения	1	1	---	---	---	---	---	---	---	---
	Итого:	---	---	---	---	2614,00	2614,00	7595,10	7595,10	40323,65	40323,65

Экспликация площадок

	Наименование	Площадь, м2	Примечание
A1	Парковка автомобилей на 9 м/м		
A2	Парковка автомобилей на 8 м/м		
A3	Парковка автомобилей на 3 м/м		
A4	Парковка автомобилей на 4 м/м		
A5	Парковка автомобилей на 5 м/м		
A6	Парковка автомобилей на 51 м/м		
A7	Парковка автомобилей на 14 м/м		
A8	Парковка автомобилей на 3 м/м		

1. Проект разработан на инженерно-топографическом плане М 1:500, выданном Департаментом строительства и архитектуры мэрии 07.05.2015 г. (№ заказа 99883).
2. Площадь участка в границах отвода составляет: 0,4823 га.
3. Система высот - Правобережная, система координат - местная г.Новосибирск.

Условные обозначения

- красная линия
- граница отвода участка
- граница благоустройства
- проектируемое здание
- контур части здания, расположенной на столбах
- контур консольно выступающих частей здания (козырек, крыльцо)
- проектируемые проезды
- открытая парковка
- пандусы
- подпорные стены
- место стоянки автомобилей для маломобильных групп населения
- проектное положение переносимого кабеля
- участок кабеля для переноса/демонтажа

Показатели по генплану

№ п.п.	Наименование	Количество, га
1	Площадь участка в границах землеотвода	0,4823 (100%)
2	Площадь застройки	0,2590 (53,7%)
3	Площадь твердых покрытий проездов	0,1549 (32,1%)
4	Площадь озеленения, тротуаров, пощадок	0,0684 (14,2%)

Изм.	Кол.уч.	Лист	№Док.	Подп.	Дата
Разработал		Подолякин			08.15
Проверил		Санников			
Н.контроль		Мирошникова			

Общественное здание административного назначения с магазинами и автостоянкой по ул. Первомайская в Первомайском районе г. Новосибирска

Общественное здание административного назначения с магазинами и автостоянкой

Стадия	Лист	Листов
П	2	

Схема планировочной организации земельного участка, 1:500

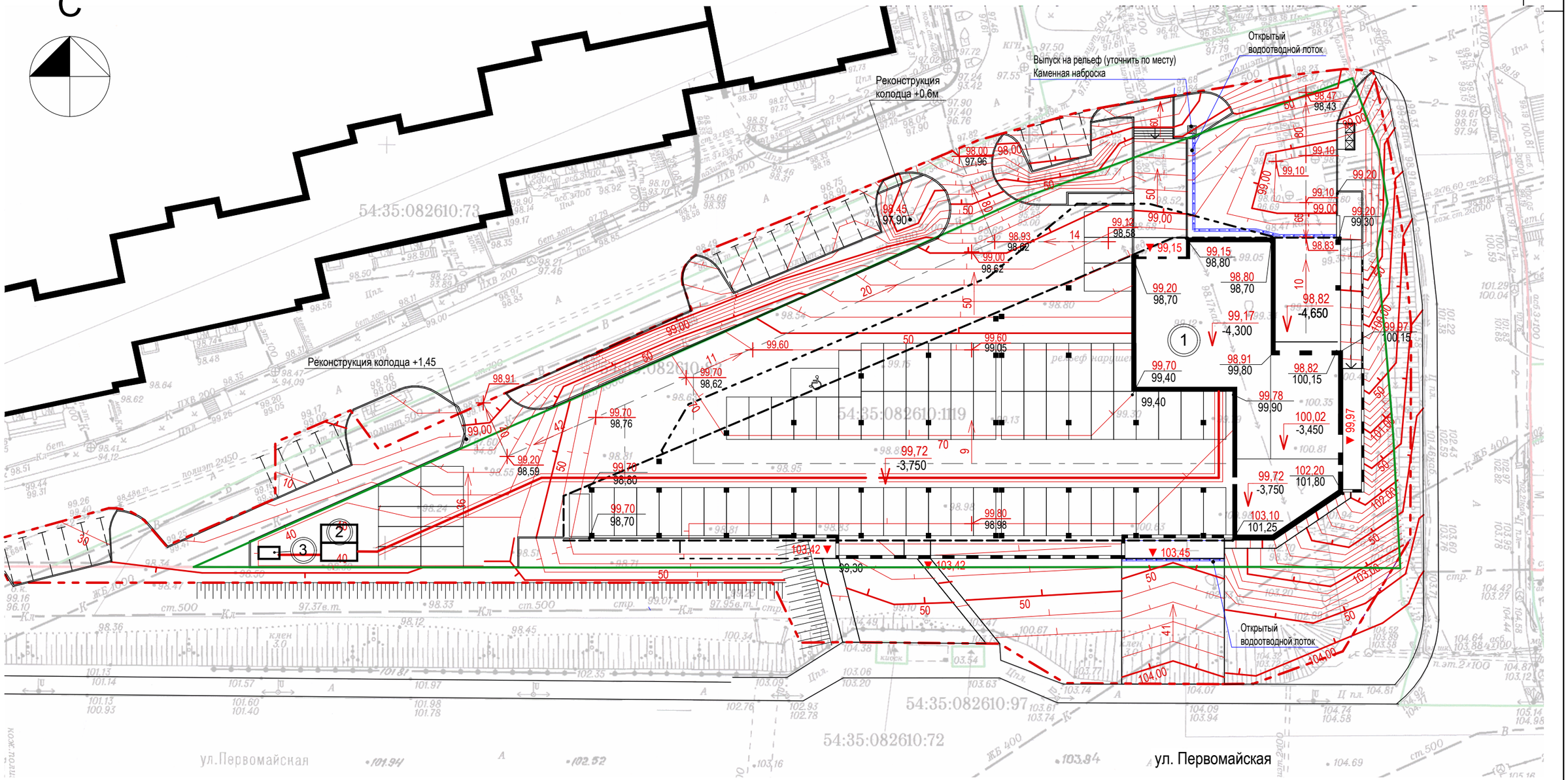

Ведомость жилых и общественных зданий и сооружений

Номер на плане	Наименование и обозначение	Этажность	Количество			Площадь, м2				Строительный объем, м3	
			Зданий	Квартир		Застройки		Общая			
				здания	всего	здания	всего	здания	всего	здания	всего
1	Здание торгового центра с офисными помещениями	4	1	---	---	2589,5	2589,5	7573,2	7573,2	40237,85	40237,85
2	Блочная комплектная трансформаторная подстанция	1	1	---	---	24,5	24,5	21,9	21,9	85,8	85,8
3	Автономный аварийный источник электроснабжения	1	1	---	---	---	---	---	---	---	---
	Итого:	---	---	---	---	2614,00	2614,00	7595,10	7595,10	40323,65	40323,65

1. Проект разработан на инженерно-топографическом плане М 1:500, выданном Департаментом строительства и архитектуры мэрии 07.05.2015 г. (№ заказа 99883).
2. Система высот - Правобережная, система координат - местная г.Новосибирск.

Согласовано

Взам. инв.N

Подп. и дата

Инв.n подл.

Изм.	Кол.уч.	Лист	№Док.	Подп.	Дата
Разработал		Подолякин			08.15
Проверил		Санников			
Н.контроль		Мирошникова			

Общественное здание административного назначения с магазинами и автостоянкой по ул. Первомайская в Первомайском районе г. Новосибирска

Общественное здание административного назначения с магазинами и автостоянкой

Стадия	Лист	Листов
П	3	

План организации рельефа, 1:500

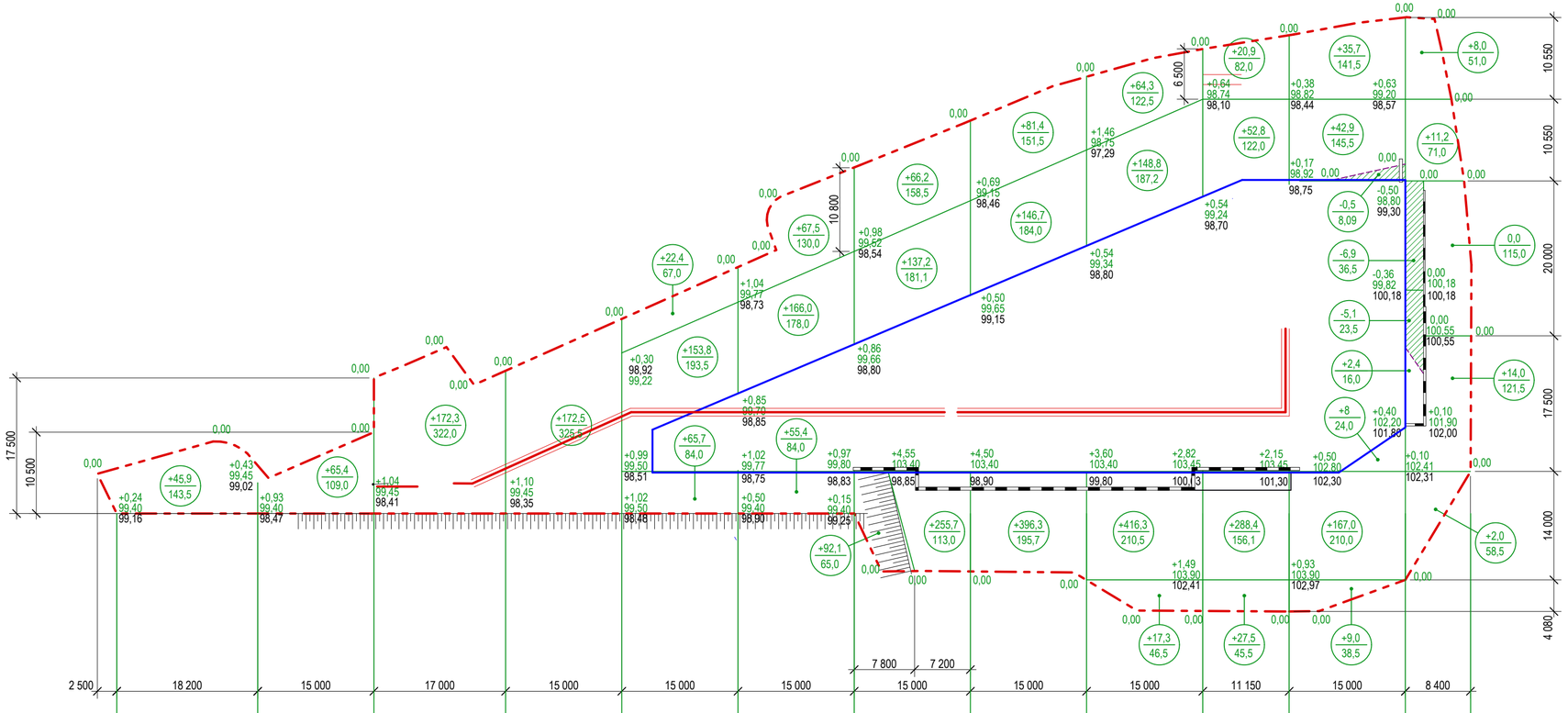

Итого,м³	Насыпь(+)	+ 45,9	+ 65,4	+ 172,3	+ 172,5	+ 241,9	+ 288,9	+ 551,2	+ 624,4	+ 646,7	+ 389,6	+ 254,6	+ 35,2	Всего,м³	+ 3488,6
	Выемка(-)	-	-	-	-	-	-	-	-	-	-	- 0,5	- 12,0		- 12,5

Ведомость объемов земляных масс

Наименование грунта	Количество, м³		Приме-чание
	Насыпь (+)	Выемка (-)	
1. Грунт планировки территории	3488,6	12,5	
2. Вытесненный грунт, в т.ч. при устройстве		1385,8	
а) подземных частей здания			
б) автодорожных покрытий		1070,3	
в) плодородной почвы на участках озеленения		315,5	
3. Поправка на уплотнение (10%)	349,0		
Всего пригодного грунта	3837,6		
3. Недостаток природного грунта	2439,2		
4. Плодородный грунт, всего, в т.ч.			
а) используемый для озеленения территории	315,5		
б) недостаток плодородного грунта	315,5		
5. Итого перерабатываемого грунта	1398,3	1398,3	

Условные обозначения

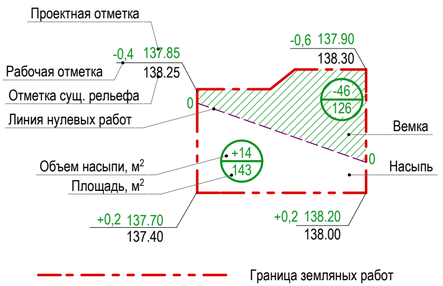

Изм.	Кол.уч.	Лист	№Док.	Подп.	Дата
Разработал		Подолякин			08.15
Проверил		Санников			
Н.контроль		Мирошникова			

Общественное здание административного назначения с магазинами и автостоянкой по ул. Первомайская в Первомайском районе г. Новосибирска

Общественное здание административного назначения с магазинами и автостоянкой

Стадия	Лист	Листов
П	4	

План земляных масс, 1:500

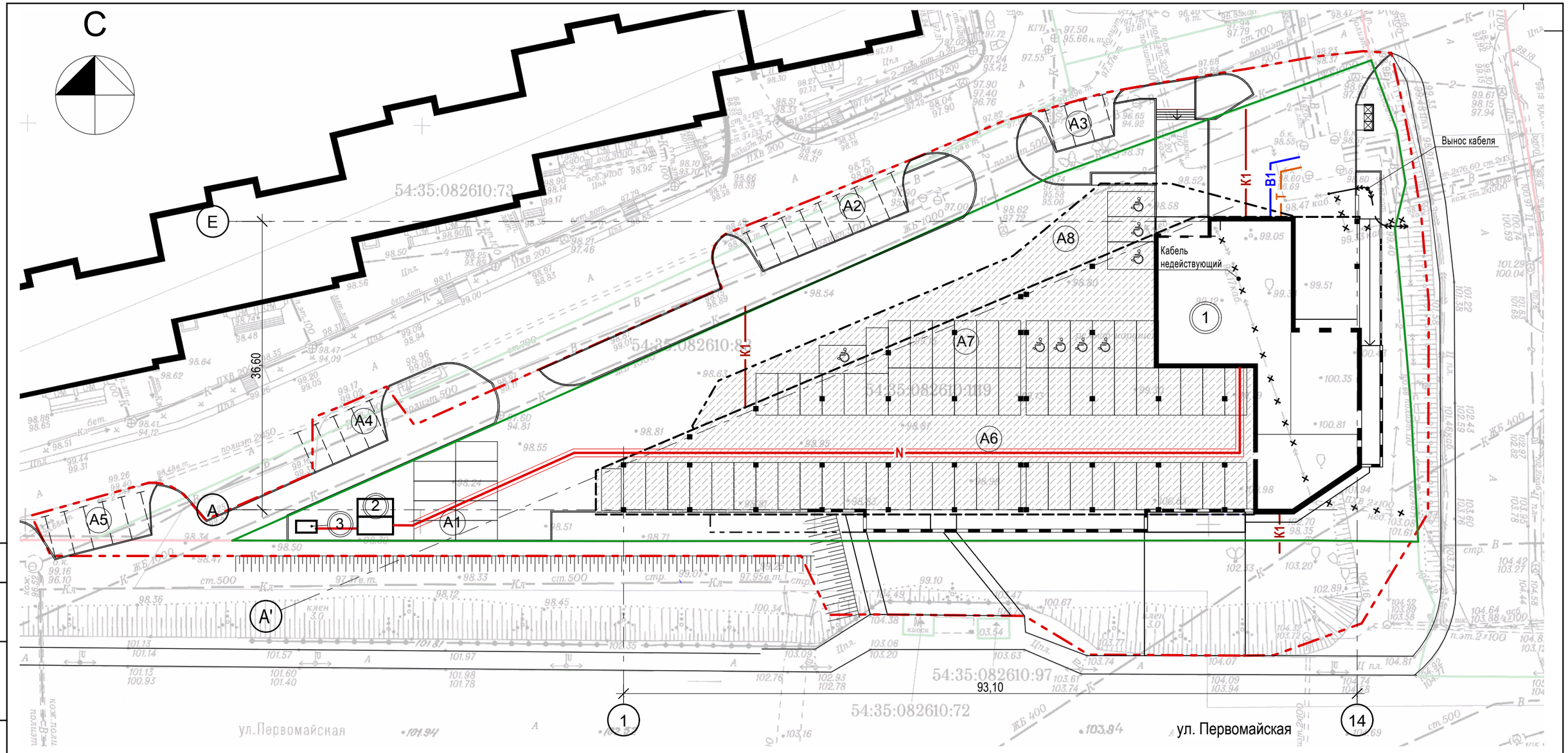

Условные обозначения

- B1 — проектируемый водопровод
- K1 — проектируемая самотечная канализация
- N — проектируемые кабельные электрические сети
- T — проектируемая теплотрасса

1. Проект разработан на инженерно-топографическом плане М 1:500, выданном Департаментом строительства и архитектуры мэрии 07.05.2015 г. (№ заказа 99883).
2. Перед началом производства работ уточнить положение подземных инженерных систем и коммуникаций. Работы вблизи инженерных сетей вести с соблюдением мер безопасности.
3. существующие здания и сооружения, а также инженерные сети, подлежащие сносу, демонтировать до начала производства работ.

Ведомость жилых и общественных зданий и сооружений

Номер на плане	Наименование и обозначение	Этажность	Количество			Площадь, м2				Строительный объем, м3	
			Зданий	Квартир		Застройки		Общая			
				здания	всего	здания	всего	здания	всего	здания	всего
1	Здание торгового центра с офисными помещениями	4	1	---	---	2589,5	2589,5	7573,2	7573,2	40237,85	40237,85
2	Блочная комплектная трансформаторная подстанция	1	1	---	---	24,5	24,5	21,9	21,9	85,8	85,8
3	Автономный аварийный источник электроснабжения	1	1	---	---	---	---	---	---	---	---
	Итого:	---	---	---	---	2614,00	2614,00	7595,10	7595,10	40323,65	40323,65

Согласовано

Взам. инв.N

Подп. и дата

Инв.n подл.

Изм.	Кол.уч.	Лист	№Док.	Подп.	Дата
Разработал		Подолякин			08.15
Проверил		Санников			
Н.контроль		Мирошникова			

Общественное здание административного назначения с магазинами и автостоянкой по ул. Первомайская в Первомайском районе г. Новосибирска

Общественное здание административного назначения с магазинами и автостоянкой	Стадия	Лист	Листов
	П	5	

Сводный план инженерных сетей

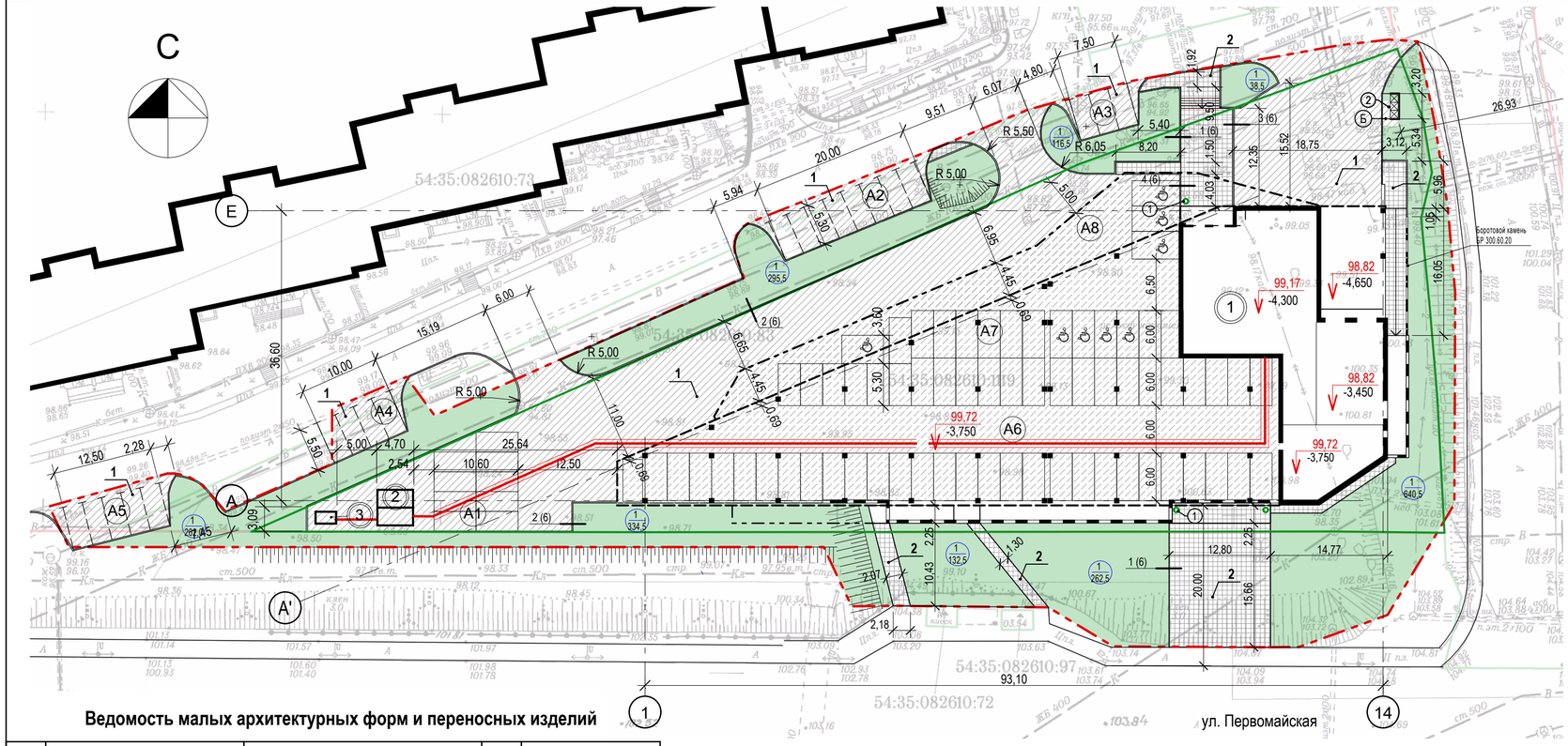

Ведомость жилых и общественных зданий и сооружений

Номер на плане	Наименование и обозначение	Этажность	Количество: Зданий	Количество: Квартир: здания	Количество: Квартир: всего	Площадь, м2: Застройки: здания	Площадь, м2: Застройки: всего	Площадь, м2: Общая: здания	Площадь, м2: Общая: всего	Строительный объем, м3: здания	Строительный объем, м3: всего
1	Здание торгового центра с офисными помещениями	4	1	---	---	2589,5	2589,5	7573,2	7573,2	40237,85	40237,85
2	Блочная комплектная трансформаторная подстанция	1	1	---	---	24,5	24,5	21,9	21,9	85,8	85,8
3	Автономный аварийный источник электроснабжения	1	1	---	---	---	---	---	---	---	---
	Итого:	---	---	---	---	2614,00	2614,00	7595,10	7595,10	40323,65	40323,65

Ведомость покрытия тротуаров, дорожек, площадок и проездов

Поз.	Наименование	Тип	Площадь покрытия $м^2$	Примечание
1	Проезд из асфальтобетона с бордюром из бортового камня БР 300.45.18 L= 317,00 м.	1	1993,0	
2	Пешеходные дорожки, площадки из тротуарной плитки с бордюром из бортового камня БР 100.20.8 L= 160,20м., бордюром из бортового камня БР 300.60.20 L= 15,00м.	2	459,5	

Ведомость элементов озеленения

Поз.	Наименование породы или вида насаждения	Воз-раст, лет	Кол-во, $м^2$	Примечание
1	Газон обыкновенный (смесь мятлика лугового, овсяницы красной, полевицы белой, райграсса пастбищного, 40 г/кв.м.)		2082,5$м^2$	в границах благоустройства

Ведомость малых архитектурных форм и переносных изделий

Поз.	Обозначение	Наименование	Кол.	Примечание
1	○	Урна	3	
2	☒	Контейнер для мусора	3	

Экспликация площадок

	Наименование	Площадь, м2	Примечание
А1	Парковка автомобилей на 9 м/м		
А2	Парковка автомобилей на 8 м/м		
А3	Парковка автомобилей на 3 м/м		
А4	Парковка автомобилей на 4 м/м		
А5	Парковка автомобилей на 5 м/м		
А6	Парковка автомобилей на 51 м/м		
А7	Парковка автомобилей на 14 м/м		
А8	Парковка автомобилей на 3 м/м		
Б	Площадка под мусорные контейнеры		

Условные обозначения

- красная линия
- граница отвода участка
- граница благоустройства
- проектируемое здание
- контур части здания, расположенной на столбах
- контур консольно выступающих частей здания (козырек, крыльцо)
- проектируемые проезды
- открытая парковка
- пандусы
- подпорные стены
- место стоянки автомобилей для маломобильных групп населения
- маркер покрытия
- маркер элементов озеленения (под чертой количество единиц в шт. или площадь в $м^2$)
- маркер малых архитектурных форм и переносных изделий

1. Проект разработан на инженерно-топографическом плане М 1:500, выданном Департаментом строительства и архитектуры мэрии 07.05.2015 г. (№ заказа 99883).
2. Площадь участка в границах отвода составляет: 0,4823 га.
3. Система высот - Правобережная, система координат - местная г.Новосибирск.

Изм.	Кол.уч.	Лист	№Док.	Подп.	Дата
Разработал		Подолякин			08.15
Проверил		Санников			
Н.контроль		Мирошникова			

Общественное здание административного назначения с магазинами и автостоянкой по ул. Первомайская в Первомайском районе г. Новосибирска

Общественное здание административного назначения с магазинами и автостоянкой

Стадия	Лист	Листов
П	6	

План благоустройства территории, 1:500

Тип 1

Горячий плотный мелкозернистый асфальтобетон марки 1 тип А по ГОСТ 9128-2009	0,05 м
Горячий плотный крупнозернистый асфальтобетон марки 1 тип А по ГОСТ 9128-2009	0,06 м
Фракционированный щебень по способу заклинки по ГОСТ 8267-93	0,25 м
Песок по ГОСТ 8736-93	0,10 м
Уплотненный грунт	

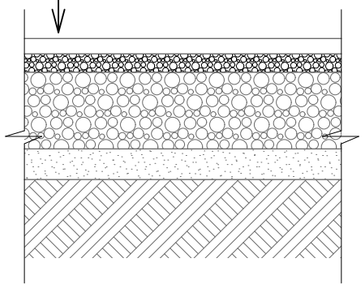

Тип 2

Плитка бетонная тротуарная вибролитьевая	0,03-0,06 м
Песок по ГОСТ 8736-93	0,04 м
ПГС оптимальная по ГОСТ 25607-94	0,10 м
Песок по ГОСТ 8736-93	0,15 м
Профилированная мембрана ПВП "Изостуд"	0,0075 м
Уплотненный грунт	

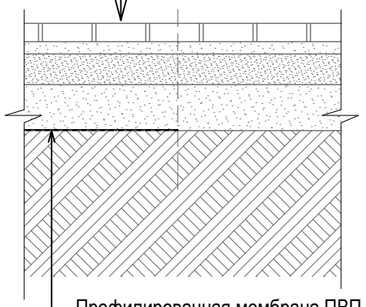

Профилированная мембрана ПВП "Изостуд" укладывается возле стен здания на ширину 1,5 м, с заведением на стену до уровня твердого покрытия.

1/5

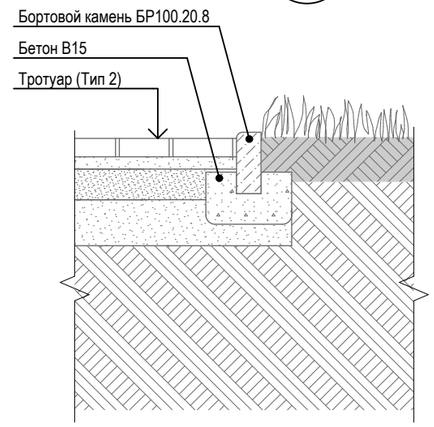

2/5

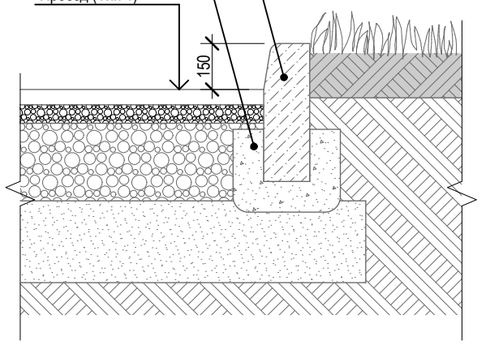

3/5

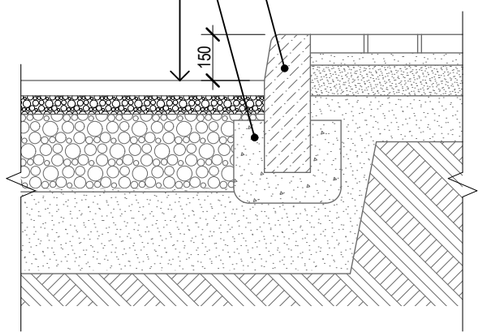

4/5

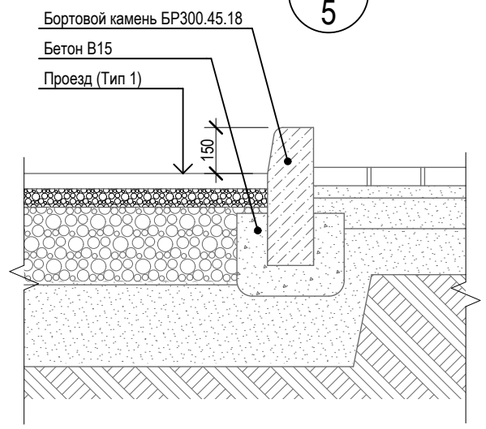

Согласовано

Взам. инв.N

Подп. и дата

Инв.n подл.

Изм.	Кол.уч.	Лист	№Док.	Подп.	Дата
Разработал		Подолякин			08.15
Проверил		Санников			
Н.контроль		Мирошникова			

Общественное здание административного назначения с магазинами и автостоянкой по ул. Первомайская в Первомайском районе г. Новосибирска

Общественное здание административного назначения с магазинами и автостоянкой

Стадия	Лист	Листов
П	7	

Типы конструкций дорожных одежд