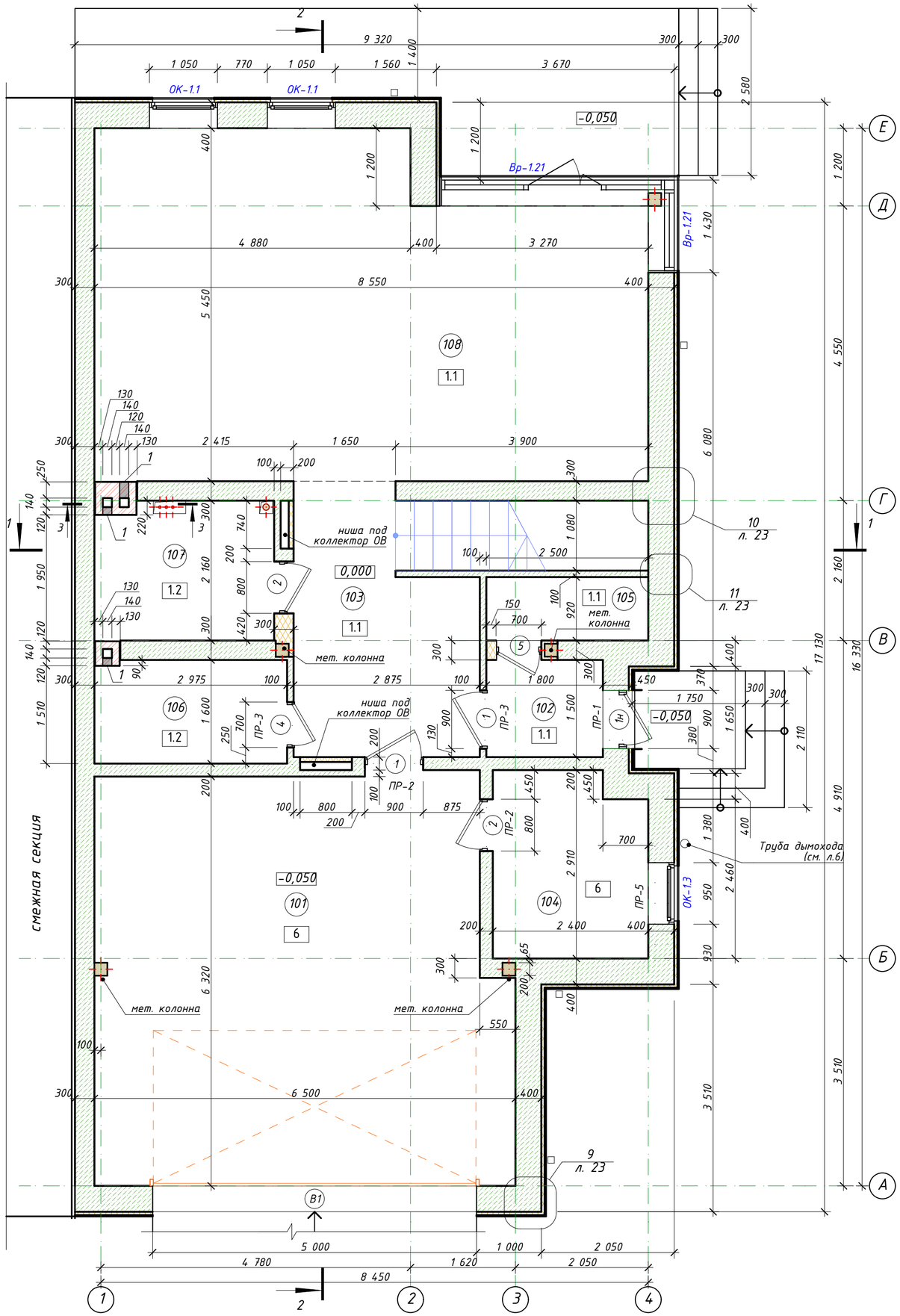

Спецификация элементов 1 этажа

Марка, поз.	Обозначение	Наименование	Кол-во	Масса, кг	Примечание
Дверь					
1	Индивидуальное изготовление	2100-900 Пр	2		
1н	ГОСТ 23747-2015	ДАН О Бпр Оп Пр Р 2140х840	1		
2	Индивидуальное изготовление	2100-800 Л	2		
4	Индивидуальное изготовление	2100-700 Пр	1		
5	Индивидуальное изготовление	1800-700 Л	1		
В1	Индивидуальное изготовление	Ворота подъемно-поворотные 5080х2450	1		
Окно					
Вр-1.21	Индивидуальное изготовление	Витраж глухой 1290х5435(h)	1		
Вр-1.21	Индивидуальное изготовление	Витраж с дверью 3490х5435(h)	1		
ОК-1.1	Индивидуальное изготовление	ОП А1 990х2345(h) с оцинкованным сливом	2		
ОК-1.3	Индивидуальное изготовление	ОП А1 80х1215(h) с оцинкованным сливом	1		

Экспликация 1 этажа

№	Наименование	Площадь
101	Гараж	38,73
102	Тамбур	2,55
103	Холл	11,45
104	Котельная	6,67
105	Кладовая	2,21
106	Санузел	4,06
107	Постирочная	5,32
108	Гостиная зона	41,69
		112,68 м²

Ведомость перемычек 1 этажа

Марка, поз.	Схема сечения	Кол-во
ПР-1	ПР 12.2.25; +2,160	1
ПР-2	ПР 12.2.25; +2,100	2
ПР-3	ПР 12.1.30; +2,170; +2,100	3
ПР-5	ПР 20.2.25; +2,160	1

Спецификация элементов перемычек 1 этажа

Марка, поз.	Обозначение	Наименование	Кол-во	Масса, кг	Примечание
ПР-1 ПР-2	Серия 1.038.1-1 в.1	ПР 12.2.25	4		
ПР-3	Серия 1.038.1-1 в.1	ПР 12.1.30	2		
ПР-5	Серия 1.038.1-1 в.1	ПР 12.2.25	2		

Ведомость отверстий

Поз.	Ширина отв.	Высота отв.	Отметка низа отв. отн. ур.ч.п. этажа	Примечание
1	140	160	2 335	

Ведомость проемов 1 этажа

Марка, поз.	Размеры проема bxh	Возвышение отн. этажа	Примечание
1	900×2 100	0	
1н	900×2 150	0	
2	800×2 100	0	
4	700×2 100	0	
5	700×1 800	0	
В1	5 000×2 400	0	
ОК-1.1	1 050×2 405	0	
ОК-1.3	950×1 275	875	

Условные обозначения:

- Стена наружная:
  - газобетон 400 мм
  - минераловатный утеплитель 50 мм,
  - штукатурка фасадная
- Стена внутренняя из газобетона толщиной 200, 300 мм
- Перегородка из газобетона толщиной 100 мм
- Перегородка из кирпича толщиной 120 мм
- Перегородка по типу Knauf C116 толщиной 300 мм
- Облицовка по типу Knauf C626 толщиной 75 мм

Изм.	Кол.уч.	Лист	№Док.	Подп.	Дата				
Разраб.		Подолякин				Индивидуальный жилой дом	Стадия	Лист	Листов
Проверил							Р	4	
Н. контр.						План 1 этажа	HYTE		

Взам. инв. №

Подп. и дата

Инв. № подл.

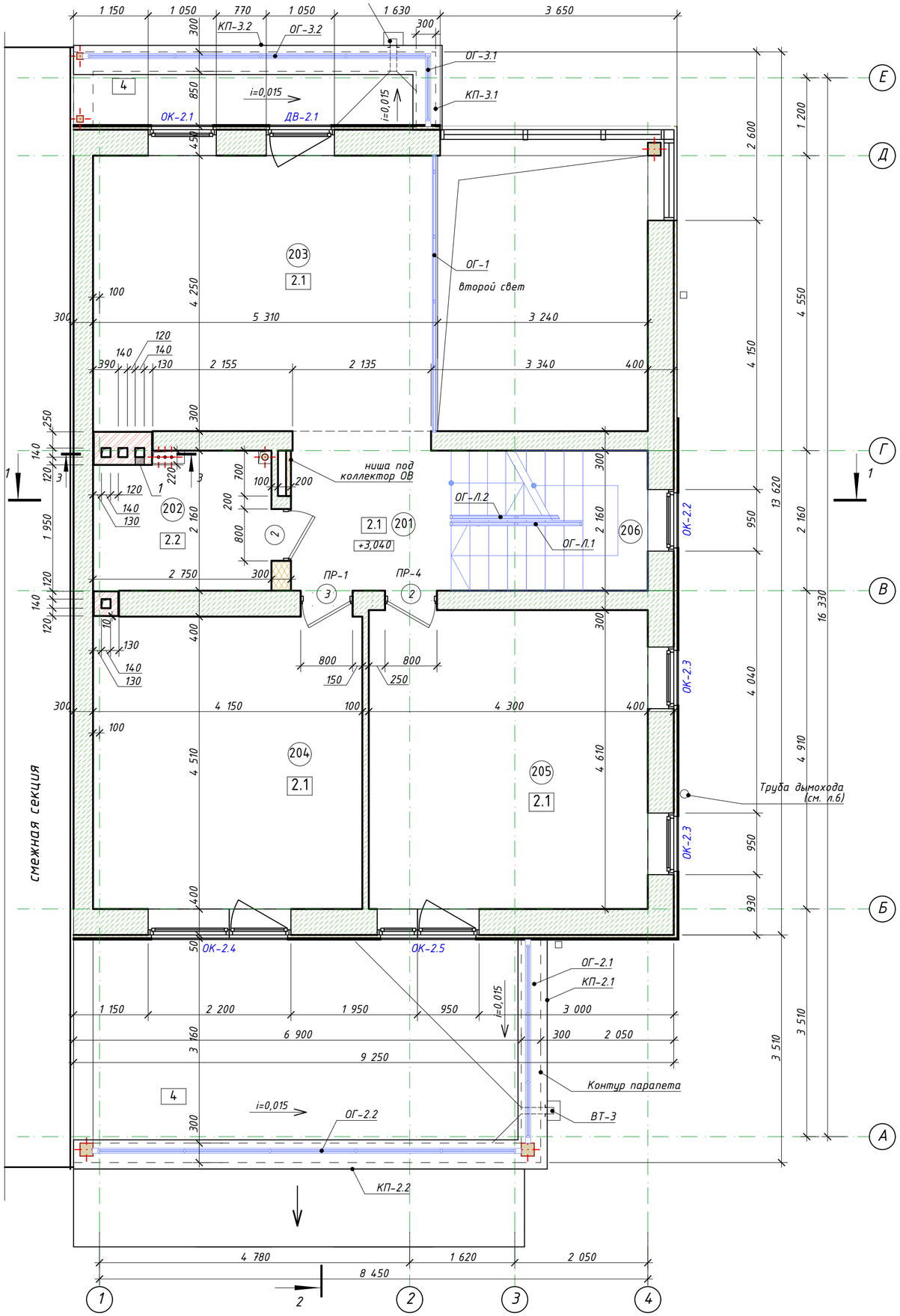

Спецификация элементов 2 этажа

Марка, поз.	Обозначение	Наименование	Кол-во	Масса, кг	Примечание
Балка					
КП-2.1	Индивидуальное изготовление	Крышка парапетная из оцинк. металла t=0,4 мм, L=3,55	1		
КП-2.2	Индивидуальное изготовление	Крышка парапетная из оцинк. металла t=0,4 мм, L=7,30	1		
КП-3.1	Индивидуальное изготовление	Крышка парапетная из оцинк. металла t=0,4 мм, L=1,24	1		
КП-3.2	Индивидуальное изготовление	Крышка парапетная из оцинк. металла t=0,4 мм, L=5,68	1		
Дверь					
2	Индивидуальное изготовление	2100-800 Л	2		
3	Индивидуальное изготовление	2100-800 Пр	1		
Объект					
ВТ-3	Индивидуальное изготовление	Водосточная труба 100х100 мм с воронкой, L=3400	2		
Ограждение					
ОГ-1	ГОСТ 257772-83	Ограждение 4250х1200 (h)	1		
ОГ-2.1	ГОСТ 257772-83	Ограждение 2990х1200 (h)	1		
ОГ-2.2	ГОСТ 257772-83	Ограждение 6580х1200 (h)	1		
ОГ-3.1	ГОСТ 257772-83	Ограждение 990х1200 (h)	1		
ОГ-3.2	ГОСТ 257772-83	Ограждение 5220х1200 (h)	1		
ОГ-Л.1	ГОСТ 257772-83	Ограждение 2000х1200 (h)	1		
ОГ-Л.2	ГОСТ 257772-83	Ограждение 4820х1200 (h)	1		
Окно					
ДВ-2.1	Индивидуальное изготовление	ОП А1 990х21(h) с оцинкованным сливом	1		
ОК-2.1	Индивидуальное изготовление	ОП А1 990х2165(h) с оцинкованным сливом	1		
ОК-2.2	Индивидуальное изготовление	ОП А1 890х2080(h) с оцинкованным сливом	1		
ОК-2.3	Индивидуальное изготовление	ОП А1 890х2080(h) с оцинкованным сливом	2		
ОК-2.4	Индивидуальное изготовление	ОП А1 2140х2165(h) с оцинкованным сливом	1		
ОК-2.5	Индивидуальное изготовление	ОП А1 1510х2165(h) с оцинкованным сливом	1		

Спецификация элементов перемычек 2 этажа

Марка, поз.	Обозначение	Наименование	Кол-во	Масса, кг	Примечание
ПР-1	Серия 1.038.1-1 в.1	ПР 12.2.25	2		
ПР-4	Серия 1.038.1-1 в.1	ПР 12.3.25	1		

Ведомость отверстий

Поз.	Ширина отв.	Высота отв.	Отметка низа отв. отн. ур.ч.п. этажа	Примечание
1	140	160	2 292	

Условные обозначения:

- Стена наружная:
  - газобетон 400 мм
  - минераловатный утеплитель 50 мм,
  - штукатурка фасадная
- Стена внутренняя из газобетона толщиной 200, 300 мм
- Перегородка из газобетона толщиной 100 мм
- Перегородка из кирпича толщиной 120 мм
- Перегородка по типу Knauf C116 толщиной 300 мм
- Облицовка по типу Knauf C626 толщиной 75 мм

Экспликация 2 этаж

№	Наименование	Площадь
201	Холл	6,30
202	Санузел	4,96
203	Спальня	22,14
204	Спальня	18,49
205	Спальня	19,59
206	ЛК	7,48
		78,96 м²

Ведомость перемычек 2 этажа

Марка, поз.	Схема сечения	Кол-во
ПР-1	ПР 12.2.25 +2,100	1
ПР-4	ПР 12.3.25 +2,100	1

Ведомость проемов 2 этажа

Марка, поз.	Размеры проема bxh	Возвышение отн. этажа	Примечание
2	800×2 100	0	
3	800×2 100	0	
ДВ-2.1	1 050×2 225	200	
ОК-2.1	1 050×2 225	200	
ОК-2.2	950×2 140	285	
ОК-2.3	950×2 140	285	
ОК-2.4	1 250×2 225	200	
ОК-2.5	620×2 225	200	

Изм.	Кол.уч.	Лист	№Док.	Подп.	Дата
Разраб.		Подолякин			
Проверил					
Н. контр.					

Индивидуальный жилой дом

План 2 этажа

Стадия	Лист	Листов
Р	5	

HYTE

Взам. инв. №

Подп. и дата

Инв. № подл.

План кровли на отм. +6,100

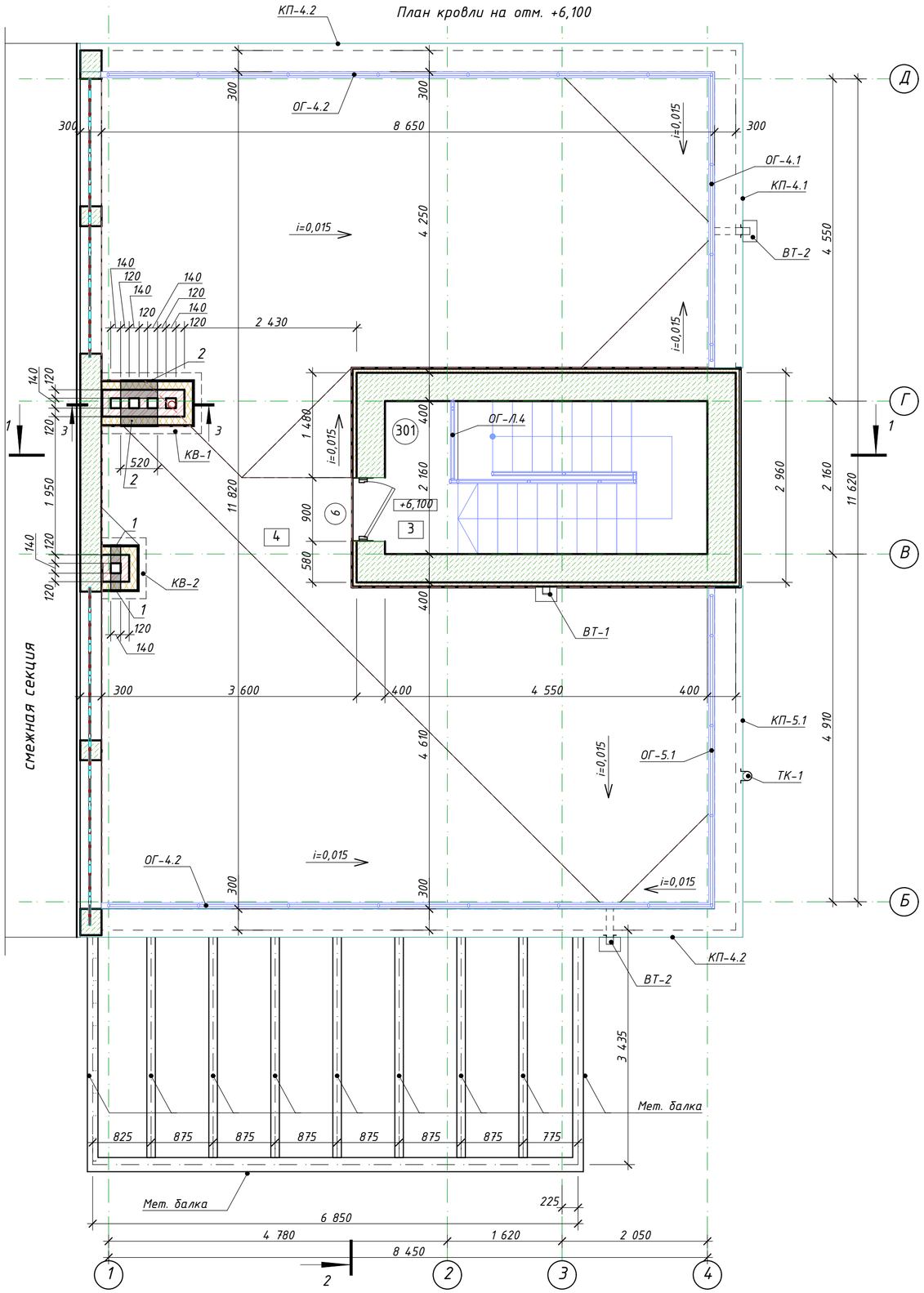

Экспликация 3 этаж

№	Наименование	Площадь
301	Выход на кровлю	2,23
		2,23 м²

Ведомость проемов 3 этаж

Марка, поз.	Размеры проема bxh	Возвы-шение отн. этажа	Примечание
6	900×2 035	410	

Ведомость отверстий

Поз.	Ширина отв.	Высота отв.	Отметка низа отв. отн. верха плиты покрытия	Примечание
1	140	160	2 575	
2	520	235	2 485	

Спецификация элементов кровли

Марка, поз.	Обозначение	Наименование	Кол-во	Масса, кг	Примечание
Балка					
КВ-1	Индивидуальное изготовление	Плита покрытия вентканала (В15, W6) 860х1410, h=100 мм	1		
КВ-1	Индивидуальное изготовление	Плита покрытия вентканала (В15, W6) 860х630, h=100 мм	1		
КП-4.1	Индивидуальное изготовление	Крышка парапетная из оцинк. металла t=0,4 мм, L=4,58	1		
КП-4.2	Индивидуальное изготовление	Крышка парапетная из оцинк. металла t=0,4 мм, L=9,25	2		
КП-5.1	Индивидуальное изготовление	Крышка парапетная из оцинк. металла t=0,4 мм, L=4,96	1		
КП-6.1	Индивидуальное изготовление	Крышка парапетная из оцинк. металла t=0,4 мм, L=3,16	2		
КП-6.2	Индивидуальное изготовление	Крышка парапетная из оцинк. металла t=0,4 мм, L=5,55	2		
Дверь					
6	ГОСТ 31173-2016	ДСН, А, Оп, Л, Прг, Вн, Псп, МЗ, О; 840х2000(h)	1		
Объект					
ВТ-1	Индивидуальное изготовление	Водосточная труба 100х100 мм с воронкой, L=2500	1		
ВТ-2	Индивидуальное изготовление	Водосточная труба 100х100 мм с воронкой, L=6400	2		
ТК-1	Индивидуальное изготовление	Трубы дымохода котельной, D=125, L=6300	1		
Ограждение					
ОГ-4.1	ГОСТ 257772-83	Ограждение 4180х1200 (h)	1		
ОГ-4.1	ГОСТ 257772-83	Ограждение 4540х1200 (h)	1		
ОГ-Л.4	ГОСТ 257772-83	Ограждение 1160х1200 (h)	1		

Фрагмент плана на отм. +9,100

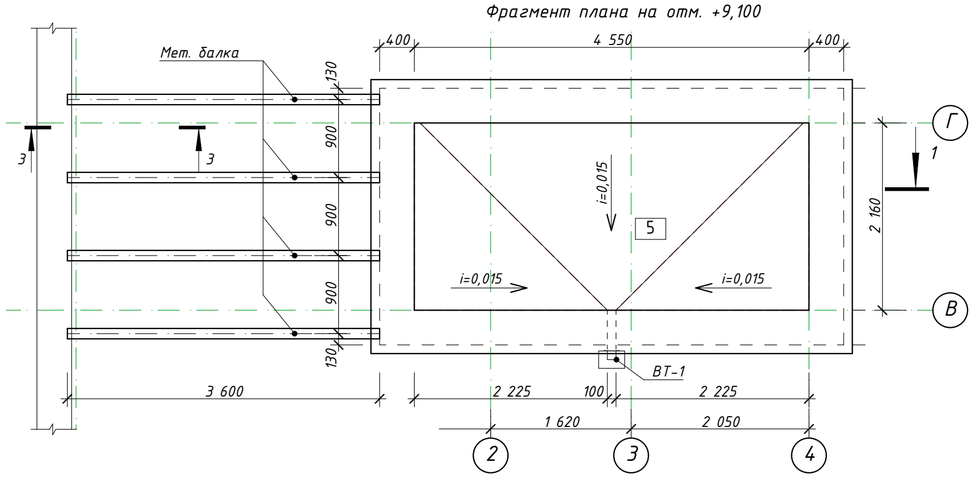

Условные обозначения:

Стена наружная:
- газобетон 400 мм
- минераловатный утеплитель 50 мм,
- штукатурка фасадная

Стенка вентканала:
- кирпич 120 мм
- минераловатный утеплитель 150 мм,
- штукатурка фасадная

Изм.	Кол.уч.	Лист	№Док.	Подп.	Дата	
Разраб.		Подолякин				Индивидуальный жилой дом
Проверил						
Н. контр.						План кровли

Стадия	Лист	Листов
Р	6	

HYTE

Взам. инв. №
Подп. и дата
Инв. № подл.

Состав 1.1 (сухие помещения)
1. Финишная отделка (силами собственника) – 20 мм
2. Стяжка из цементно-песчаного раствора М200 (20 МПа), армированная сеткой 4Вр1-100/4Вр1-100, с гидравлическими трубками, заполненными теплоносителем – 80 мм
3. Пленка пароизоляционная
4. Экструзионный пенополистирол – 50 мм
5. Ж.б. подстилающий слой – 100мм
6. Подготовка из бетона В7,5 – 50 мм
7. Засыпка щебнем 5-20 мм – 1050 мм
8. Плита фундаментная (см. раздел КЖ) – 400 мм
9. Защитная цементно-песчаная стяжка М150 – 50 мм
10. Гидроизоляционная мембрана Техноэласт ЭПП 2 слоя – 8 мм
11. Праймер битумный
12. Подготовка из бетона В7,5 – 100 мм
13. Уплотненная выравнивающая песчаная подготовка – 150 мм
14. Уплотненное грунтовое основание

Состав 1.2 (санузлы):
1. Финишная отделка (силами собственника) – 20 мм
2. Гидроизоляция Ceresit CR65 в два слоя, завести на стены на высоту 300 мм – 2 мм
3. Стяжка из цементно-песчаного раствора М200 (20 МПа), армированная сеткой 4Вр1-100/4Вр1-100, с гидравлическими трубками, заполненными теплоносителем – 78 мм
4. Пленка пароизоляционная
5. Экструзионный пенополистирол – 50 мм
6. Ж.б. подстилающий слой – 100 мм
7. Подготовка из бетона В7,5 – 50 мм
8. Засыпка щебнем 5-20 мм – 1050 мм
9. Плита фундаментная (см. раздел КЖ) – 400 мм
10. Защитная цементно-песчаная стяжка М150 – 50 мм
11. Гидроизоляционная мембрана Техноэласт ЭПП 2 слоя – 8 мм
12. Праймер битумный
13. Подготовка из бетона В7,5 – 100 мм
14. Уплотненная выравнивающая песчаная подготовка – 150 мм
15. Уплотненное грунтовое основание

Состав 2.1 (сухие помещения):
1. Финишная отделка (силами собственника) – 20 мм
2. Стяжка из цементно-песчаного раствора М200 (20 МПа), армированная сеткой 4Вр1-100/4Вр1-100, с гидравлическими трубками, заполненными теплоносителем – 80 мм
3. Пленка пароизоляционная
4. Экструзионный пенополистирол – 50 мм
5. Плита перекрытия – 220 мм

Состав 2.2 (санузлы):
1. Финишная отделка (силами собственника) – 20 мм
2. Гидроизоляция Ceresit CR65 в два слоя, завести на стены на высоту 300 мм – 2 мм;
3. Стяжка из цементно-песчаного раствора М200 (20 МПа), армированная сеткой 4Вр1-100/4Вр1-100, с гидравлическими трубками, заполненными теплоносителем – 78 мм
4. Пленка пароизоляционная
5. Экструзионный пенополистирол – 50 мм
6. Плита перекрытия – 220 мм

Состав 3 (лестничная площадка):
1. Финишная отделка (силами собственника) – 20 мм
2. Стяжка из цементно-песчаного раствора М200 (20 МПа), армированная сеткой 4Вр1-100/4Вр1-100 – 125 мм
3. Плита перекрытия – 220 мм

Состав 4 (эксплуатируемая кровля):
1. Плитка из керамогранита на клею
2. Стяжка из цементно-песчаного раствора М150, армированная сеткой 4Вр1-100/4Вр1-100 –50 мм
3. Гидроизоляция Техноэласт ЭПП в 2 слоя
4. Праймер битумный
5. Стяжка из цементно-песчаного раствора М150, армированная сеткой 4Вр1-100/4Вр1-100 –50 мм
6. Уклонообразующий слой из керамзита min 50 мм
7. Экструзионный пенополистирол – 200 мм
8. Пароизоляция
9. Плита перекрытия – 220 мм

Состав 5 (неэксплуатируемая кровля):
1. Гидроизоляция Техноэласт Пламя Стоп
2. Гидроизоляция Унифлекс Вент ЭПВ
3. Праймер битумный
4. Стяжка из цементно-песчаного раствора М150, армированная сеткой 4Вр1-100/4Вр1-100 –50 мм
5. Уклонообразующий слой из керамзита min 50 мм
6. Экструзионный пенополистирол – 200 мм
7. Пароизоляция
8. Плита перекрытия – 220 мм

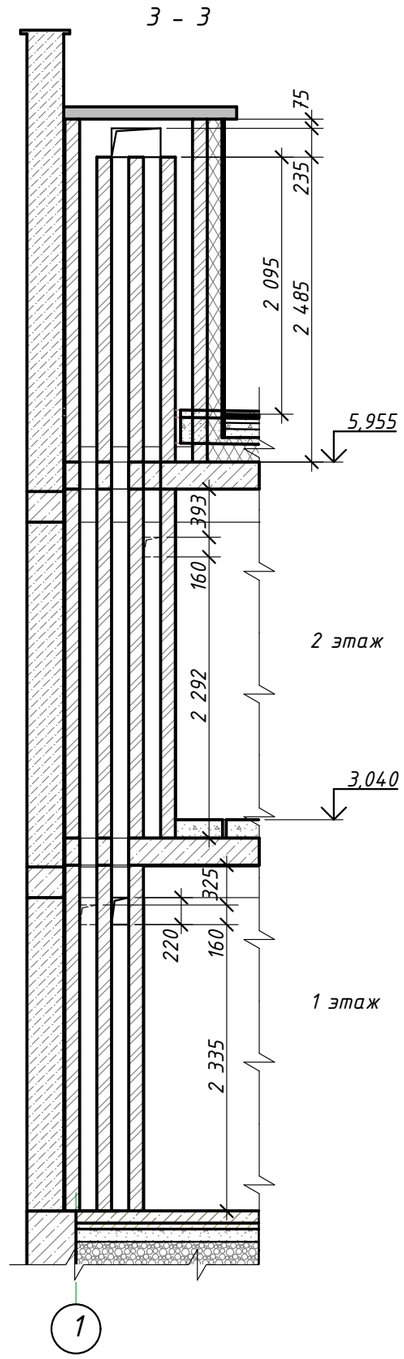

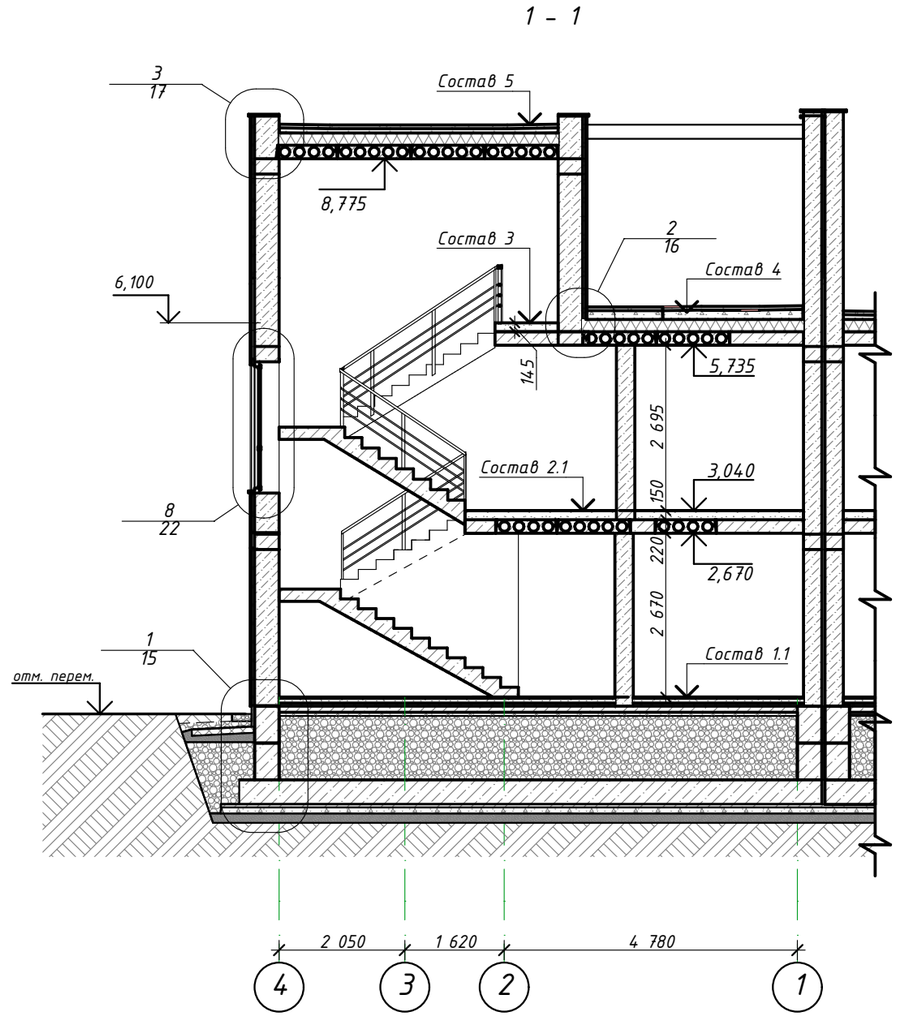

Состав 6 (Гараж)
1. Финишная отделка (силами собственника) – 20 мм
2. Ж.б. плита В20, армированная двумя сетками 4Вр1-100/4Вр1-100 – 100 мм
3. Подготовка из бетона В7,5 – 50 мм
4. Засыпка щебнем 5-20 мм – 1180 мм
5. Плита фундаментная (см. раздел КЖ) – 400 мм
6. Защитная цементно-песчаная стяжка М150 – 50 мм
7. Гидроизоляционная мембрана Техноэласт ЭПП 2 слоя – 8 мм
8. Праймер битумный
9. Подготовка из бетона В7,5 – 100 мм
10. Уплотненная выравнивающая песчаная подготовка – 150мм
11. Уплотненное грунтовое основание

Изм.	Кол.уч.	Лист	№Док.	Подп.	Дата				
Разраб.		Подолякин				Индивидуальный жилой дом	Стадия	Лист	Листов
Проверил							Р	8	
Н. контр.						Разрез 1-1, Разрез 3-3	HYTE		

Взам. инв. №
Подп. и дата
Инв. № подл.

Спецификация материалов к кладке стен

Поз.	Обозначение	Наименование	Кол-во	Масса, ед. кг	Приме-чание
1	ГОСТ 31360-2007	Блок перегородочный из газобетона t=100 мм D400 B2,5	5,29		$м^3$
2	ГОСТ 31360-2007	Блок стеновой из газобетона t=200 мм D500 B2,5	22,79		$м^3$
3	ГОСТ 31360-2007	Блок стеновой из газобетона t=300 мм D500 B2,5	15,25		$м^3$
4	ГОСТ 31360-2007	Блок стеновой из газобетона t=400 мм D500 B2,5	81,87		$м^3$
5	ГОСТ 34028-2016	Стержень Ф8 А500С	996		п.м.
6	ГОСТ 34028-2016	Деталь из арматуры Ф6А240 Ст3кп, L=800 мм	15		шт.
7		Гидроизоляция Ceresit CR65	91,24		$м^2$
8		Гибкие связи Bever 300/5	52		шт.
9	ГОСТ 31360-2007	Стержень Ф8А240 Ст3кп, L=300 мм	32		шт.
10		Минераловатный утеплитель	11,32		$м^3$
11	Серия 1.031.9-2.07 Выпуск 5	Перегородка Knauf C116 толщиной 300 мм с двухслойной обшивкой из ГКЛВ толщиной 12,5 мм	3,26		$м^2$
12	Серия 1.031.9-2.07 Выпуск 5	Перегородка Knauf C116 толщиной 300 мм с двухслойной обшивкой из ГКЛ толщиной 12,5 мм	1,69		$м^2$
13	Серия 1.073.9-2.00 Выпуск 3	Облицовка Knauf C626 толщиной 75 мм с двухслойной обшивкой из ГКЛВ толщиной 12,5 мм	0,54		$м^2$
14	Серия 1.073.9-2.00 Выпуск 3	Облицовка Knauf C626 толщиной 75 мм с двухслойной обшивкой из ГКЛ толщиной 12,5 мм	6,00		$м^2$

Изм.	Кол.уч.	Лист	№Док.	Подп.	Дата

Разраб.	Подолякин		Индивидуальный жилой дом	Стадия	Лист	Листов
Проверил				Р	7	
Н. контр.			Спецификация материалов кладки стен	HYTE		

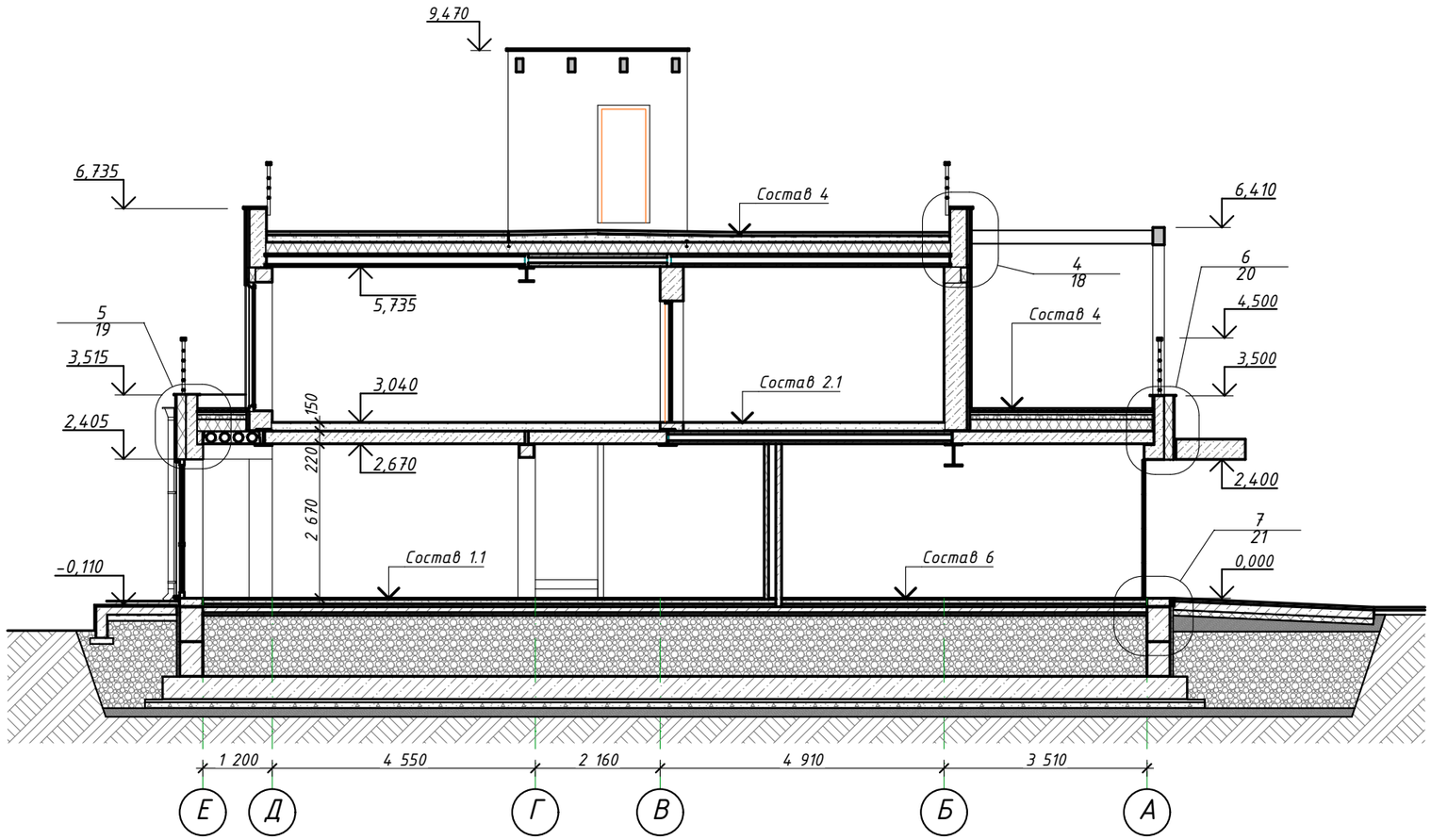

Взам. инв. №	
Подп. и дата	
Инв. № подл.	

Изм.	Кол.уч.	Лист	№Док.	Подп.	Дата
Разраб.		Подолякин			
Проверил					
Н. контр.					

Индивидуальный жилой дом

Стадия	Лист	Листов
Р	9	

Разрез 2-2

HYTE

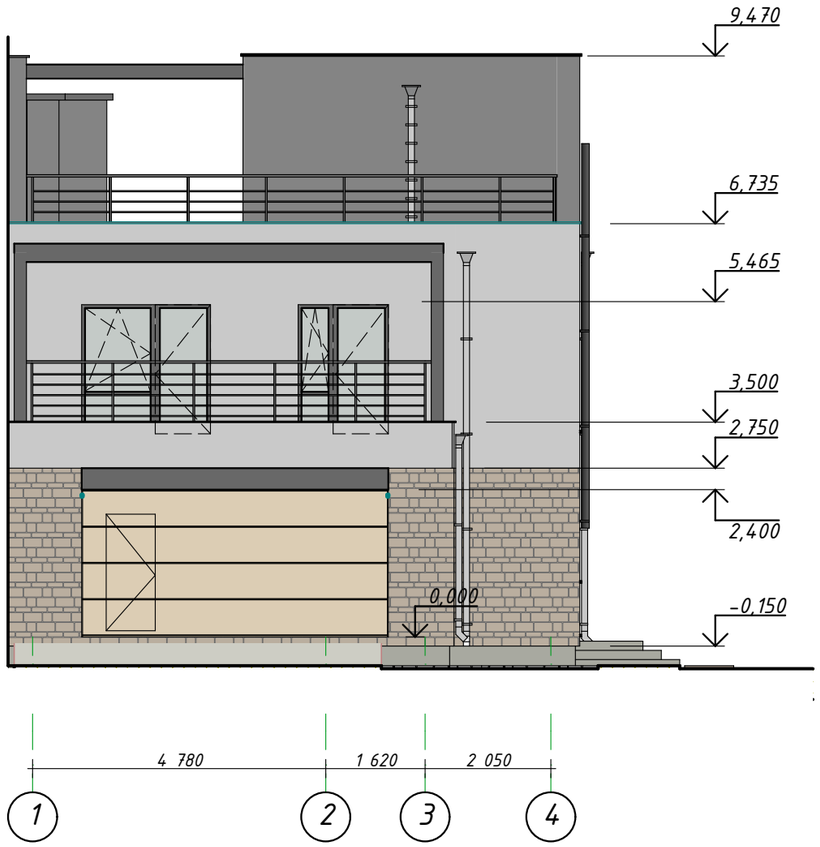

Изм.	Кол.уч.	Лист	№Док.	Подп.	Дата			
Разраб.		Подолякин				Индивидуальный жилой дом	Стадия	Лист	Листов
Проверил							Р	10	
Н. контр.						Фасады 1-4, 4-1	HYTE HYTE		

Взам. инв. №

Подп. и дата

Инв. № подл.

Условные обозначения

Поз отделки	Наименование элемента фасада	Наименование материала отделки	Условное изображение	Текстура (цвет)	Площадь
1	Стена наружная	Декоративная штукатурка с зерном 20 мм с последующей окраской фасадной краской (цвет - NCS S 0300-N)			117,66
2	Стена наружная	Декоративная штукатурка с зерном 20 мм с последующей окраской фасадной краской (цвет - NCS S 5502-R)			63,36
3	Стена наружная	Клинкерная плитка Stroeher Keravette 238 aluminium matt			61,01
4	Конструкция перголы, Ограждения, отливы, труба дымохода	Окраской порошковой краской (цвет - NCS S 5502-R)			---
5	Ламели ограждений	Окраской порошковой краской (NCS S 5040-Y30R)			---
6	Цоколь	Декоративная штукатурка с зерном 20 мм с последующей окраской фасадной краской (цвет - NCS S 3502-R)			---
7	Витраж наружный	Стекло витражное			---
8	Труба водосточная	Окраской порошковой краской (цвет - NCS S 0300-N)			---

Взам. инв. №

Подп. и дата

Инв. № подл.

Изм.	Кол.уч.	Лист	№Док.	Подп.	Дата
Разраб.		Подолякин			
Проверил					
Н. контр.					

Индивидуальный жилой дом

Стадия	Лист	Листов
Р	11	

Фасад А-Е

HYTE

Схемы оконных и дверных блоков

Марка, поз.	ДВ-2.1	ОК-1.1	ОК-1.3	ОК-2.1	ОК-2.2	ОК-2.3	ОК-2.4	ОК-2.5
Наименование	ОП А1 990х21(h) с оцинкованным сливом	ОП А1 990х2345(h) с оцинкованным сливом	ОП А1 80х1215(h) с оцинкованным сливом	ОП А1 990х2165(h) с оцинкованным сливом	ОП А1 890х2080(h) с оцинкованным сливом	ОП А1 890х2080(h) с оцинкованным сливом	ОП А1 2140х2165(h) с оцинкованным сливом	ОП А1 1510х2165(h) с оцинкованным сливом
Схема оконного/дверного блока	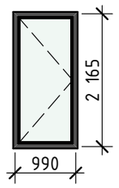	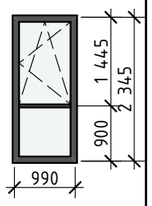	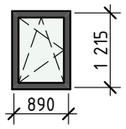	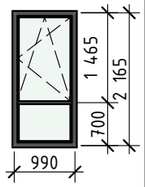	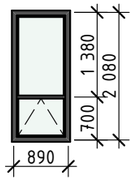	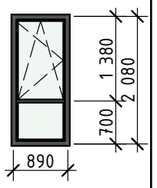	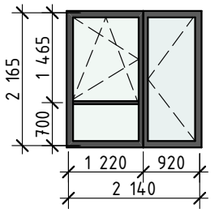	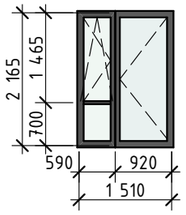
Размеры Отверстия в Стене	1 050×2 225	1 050×2 405	950×1 275	1 050×2 225	950×2 140	950×2 140	1 250×2 225	620×2 225
Размеры Блока	990×2 165	990×2 345	890×1 215	990×2 165	890×2 080	890×2 080	1 220×2 165	590×2 165
Стеклопакет	SunGuard HP Neutral 60/40 4М1-16-4М1-14-И6	SunGuard HP Neutral 60/40 4М1-16-4М1-14-И6	SunGuard HP Neutral 60/40 4М1-16-4М1-14-И6	SunGuard HP Neutral 60/40 4М1-16-4М1-14-И6	SunGuard HP Neutral 60/40 4М1-16-4М1-14-И6	SunGuard HP Neutral 60/40 4М1-16-4М1-14-И6	SunGuard HP Neutral 60/40 4М1-16-4М1-14-И6	SunGuard HP Neutral 60/40 4М1-16-4М1-14-И6
Покрытие внутри	RAL 9016	RAL 9016	RAL 9016	RAL 9016	RAL 9016	RAL 9016	RAL 9016	RAL 9016
Покрытие Снаружи	RAL 7022	RAL 7022	RAL 7022	RAL 7022	RAL 7022	RAL 7022	RAL 7022	RAL 7022

1 Общие указания по заполнению оконных и дверных проемов см. л. 1.2 – 1.4.
2 Данный лист смотреть совместно с отделочными планами этажей (см. листы 7, 8).
3 Размеры элементов заполнения оконных и дверных проемов даны по графическому изображению с учетом монтажных зазоров 30мм. Перед размещением заказа на выполнение оконных и дверных блоков сделать контрольные замеры проемов.

Взам. инв. №

Подп. и дата

Инв. № подл.

Изм.	Кол.уч.	Лист	№Док.	Подп.	Дата
Разраб.		Подолякин			
Проверил					
Н. контр.					

Индивидуальный жилой дом

Стадия	Лист	Листов
Р	12	

Схемы оконных и дверных блоков

HYTE

ОК-1.22

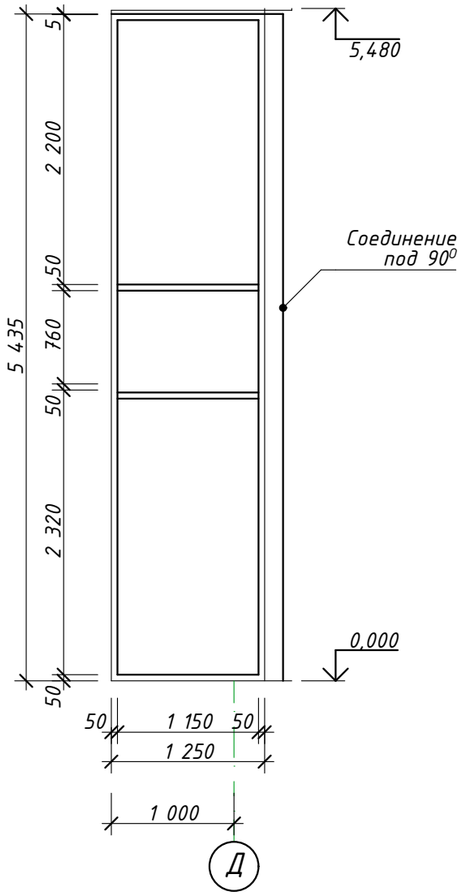

ОК-1.21

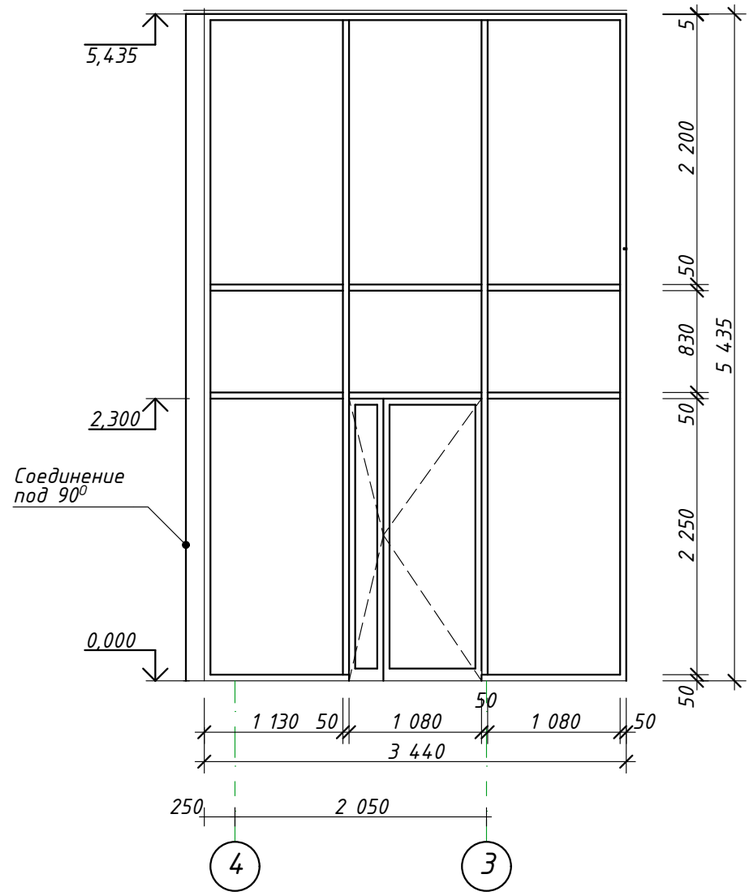

1 Общие указания см лл
2 Витражи замаркированы на листе 4.
3 На схемах показано изображение изделий со стороны фасада.

Спецификация наружных витражей

Поз.	Обозначение	Наименование	Кол-во	Масса ед., кг	Площадь изделия
ОК-1.21	Индивидуальное изготовление	Витраж с дверью 3440х5480 (h)	1		18,87 м²
ОК-1.22	Индивидуальное изготовление	Витраж глухой 1250х5480 (h)	1		6,85 м²

Изм.	Кол.уч.	Лист	№Док.	Подп.	Дата
Разраб.		Подолякин			
Проверил					
Н. контр.					

	Стадия	Лист	Листов
Индивидуальный жилой дом	Р	13	
Схемы витражей	HYTE		

Взам. инв. №

Подп. и дата

Инв. № подл.

Экспликация полов

Номер помещения	Тип пола	Схема пола или тип пола по серии	Данные элементов пола (наименование, толщина, основание и др.)	Площадь $м^2$
	1.1	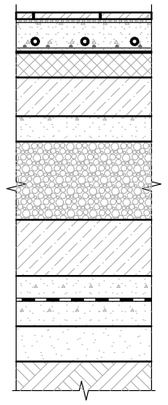	- Финишная отделка (силами собственника) - 20 мм; - Стяжка из цементно-песчаного раствора М200 (20 МПа), армированная сеткой 4Вр1-100/4Вр1-100, с гидравлическими трубками, заполненными теплоносителем - 80 мм; - Пленка пароизоляционная - Экструзионный пенополистирол - 50 мм; - Ж.б. подстилающий слой - 100 мм; - Подготовка из бетона В7,5 - 50 мм; - Засыпка щебнем 5-20 мм - 1050 мм; - Плита фундаментная (см. раздел КЖ) - 400 мм; - Цементно-песчаная стяжка М150 - 50 мм; - Гидроизоляционная мембрана Техноэласт ЭПП 2 слоя - 8 мм; - Праймер битумный - Подготовка из бетона В7,5 - 100 мм; - Уплотненная песчаная подготовка - 150 мм; - Уплотненное грунтовое основание	57,90
	1.2	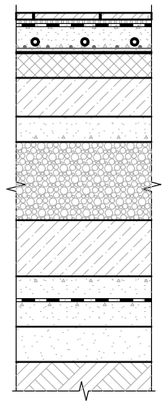	- Финишная отделка (силами собственника) - 20 мм; - Гидроизоляция Ceresit CR65 в два слоя, завести на стены на высоту 300 мм - 2 мм; - Стяжка из цементно-песчаного раствора М200 (20 МПа), армированная сеткой 4Вр1-100/4Вр1-100, с гидравлическими трубками, заполненными теплоносителем - 80 мм; - Пленка пароизоляционная - Экструзионный пенополистирол - 50 мм; - Ж.б. подстилающий слой - 100 мм; - Подготовка из бетона В7,5 - 50 мм; - Засыпка щебнем 5-20 мм - 1050 мм; - Плита фундаментная (см. раздел КЖ) - 400 мм; - Цементно-песчаная стяжка М150 - 50 мм; - Гидроизоляционная мембрана Техноэласт ЭПП 2 слоя - 8 мм; - Праймер битумный - Подготовка из бетона В7,5 - 100 мм; - Уплотненная песчаная подготовка - 150 мм; - Уплотненное грунтовое основание	9,38
	2.1	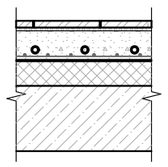	- Финишная отделка (силами собственника) - 20 мм; - Стяжка из цементно-песчаного раствора М200 (20 МПа), армированная сеткой 4Вр1-100/4Вр1-100, с гидравлическими трубками, заполненными теплоносителем - 80 мм; - Пленка пароизоляционная - Экструзионный пенополистирол - 50 мм; - Плита перекрытия - 220 мм;	66,12
	2.2	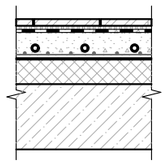	- Финишная отделка (силами собственника) - 20 мм; - Гидроизоляция Ceresit CR65 в два слоя, завести на стены на высоту 300 мм - 2 мм; - Стяжка из цементно-песчаного раствора М200 (20 МПа), армированная сеткой 4Вр1-100/4Вр1-100, с гидравлическими трубками, заполненными теплоносителем - 80 мм; - Пленка пароизоляционная - Экструзионный пенополистирол - 50 мм; - Плита перекрытия - 220 мм;	4,96
	3	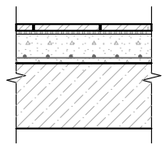	- Финишная отделка (силами собственника) - 20 мм; - Стяжка из цементно-песчаного раствора М200 (20 МПа), армированная сеткой 4Вр1-100/4Вр1-100 - 125 мм; - Плита перекрытия - 220 мм;	2,23

Экспликация полов

Номер помещения	Тип пола	Схема пола или тип пола по серии	Данные элементов пола (наименование, толщина, основание и др.)	Площадь $м^2$
	4	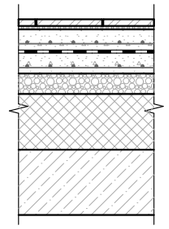	- Плитка из керамогранита на клею - Стяжка из цементно-песчаного раствора М150, армированная сеткой 4Вр1-100/4Вр1-100 - 50 мм; - Гидроизоляция Техноэласт ЭПП в 2 слоя - Праймер битумный - Стяжка из цементно-песчаного раствора М150, армированная сеткой 4Вр1-100/4Вр1-100 -50 мм; - Уклонообразующий слой из керамзита min 50мм; - Экструзионный пенополистирол - 200 мм; - Пароизоляция - Плита перекрытия - 220 мм;	110,48
	5	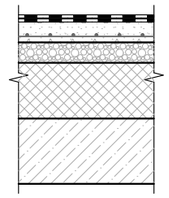	- Гидроизоляция Техноэласт Пламя Стоп; - Гидроизоляция Унифлекс Вент ЭПВ; - Праймер битумный; - Стяжка из цементно-песчаного раствора М150, армированная сеткой 4Вр1-100/4Вр1-100 - 50 мм; - Уклонообразующий слой из керамзита min 50мм - Экструзионный пенополистирол - 200 мм; - Пароизоляция - Плита перекрытия - 220 мм;	9,83
	6	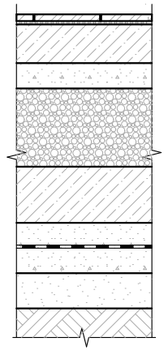	- Финишная отделка (силами собственника) - 20 мм; - Ж.б. плита В20, армированная двумя сетками 4Вр1-100/4Вр1-100 - 100 мм; - Подготовка из бетона В7,5 - 50 мм; - Засыпка щебнем 5-20 мм - 1130 мм; - Плита фундаментная (см. раздел КЖ) - 400 мм; - Цементно-песчаная стяжка М150 - 50 мм; - Гидроизоляционная мембрана Техноэласт ЭПП 2 слоя - 8 мм; - Праймер битумный; - Подготовка из бетона В7,5 - 100 мм; - Уплотненная песчаная подготовка - 150 мм; - Уплотненное грунтовое основание;	45,40

1. Гидроизоляция должна быть заведена на стены выше поверхности пола на 300 мм, стыки между сборными элементами перекрытия должны быть с дополнительным слоем гидроизоляции на 100 мм в каждую сторону.
2. Чертежи по устройству теплых полов см. раздел ОВ.
3. Устройство полов вести в соответствии с СП 29.13330.2011 "Полы" и СП 71.13330.2017 "Изоляционные и отделочные покрытия".

Изм.	Кол.уч.	Лист	№Док.	Подп.	Дата
Разраб.		Подолякин			
Проверил					
Н. контр.					

Индивидуальный жилой дом	Стадия	Лист	Листов
	Р	14	
Экспликация полов	HYTE		

Взам. инв. №

Подп. и дата

Инв. № подл.

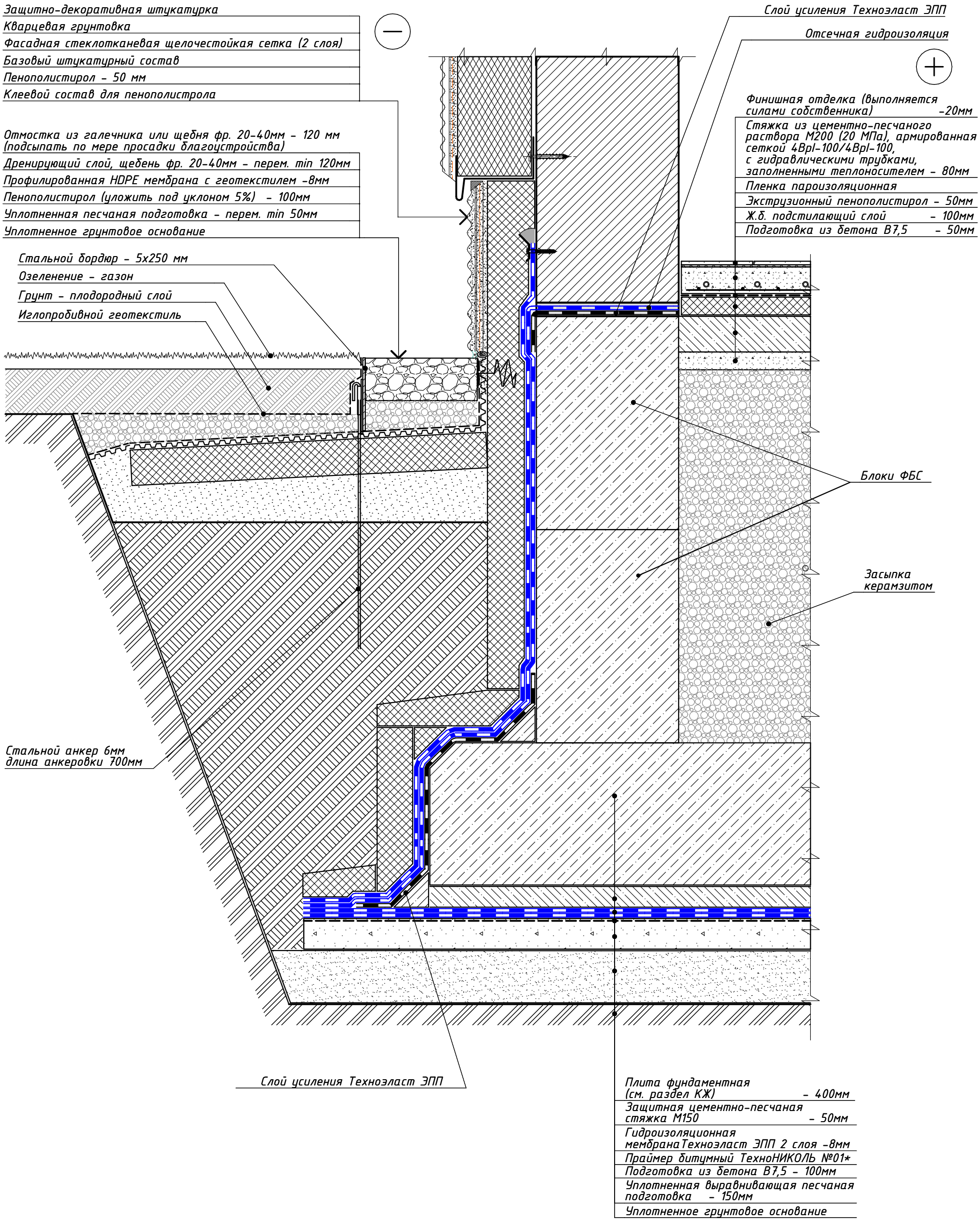

Взам. инв. №	
Подп. и дата	
Инв. № подл.	

Изм.	Кол.уч.	Лист	№Док.	Подп.	Дата
Разраб.		Подолякин			
Проверил					
Н. контр.					

Индивидуальный жилой дом	Стадия	Лист	Листов
	Р	15	
Узел 1	HYTE		

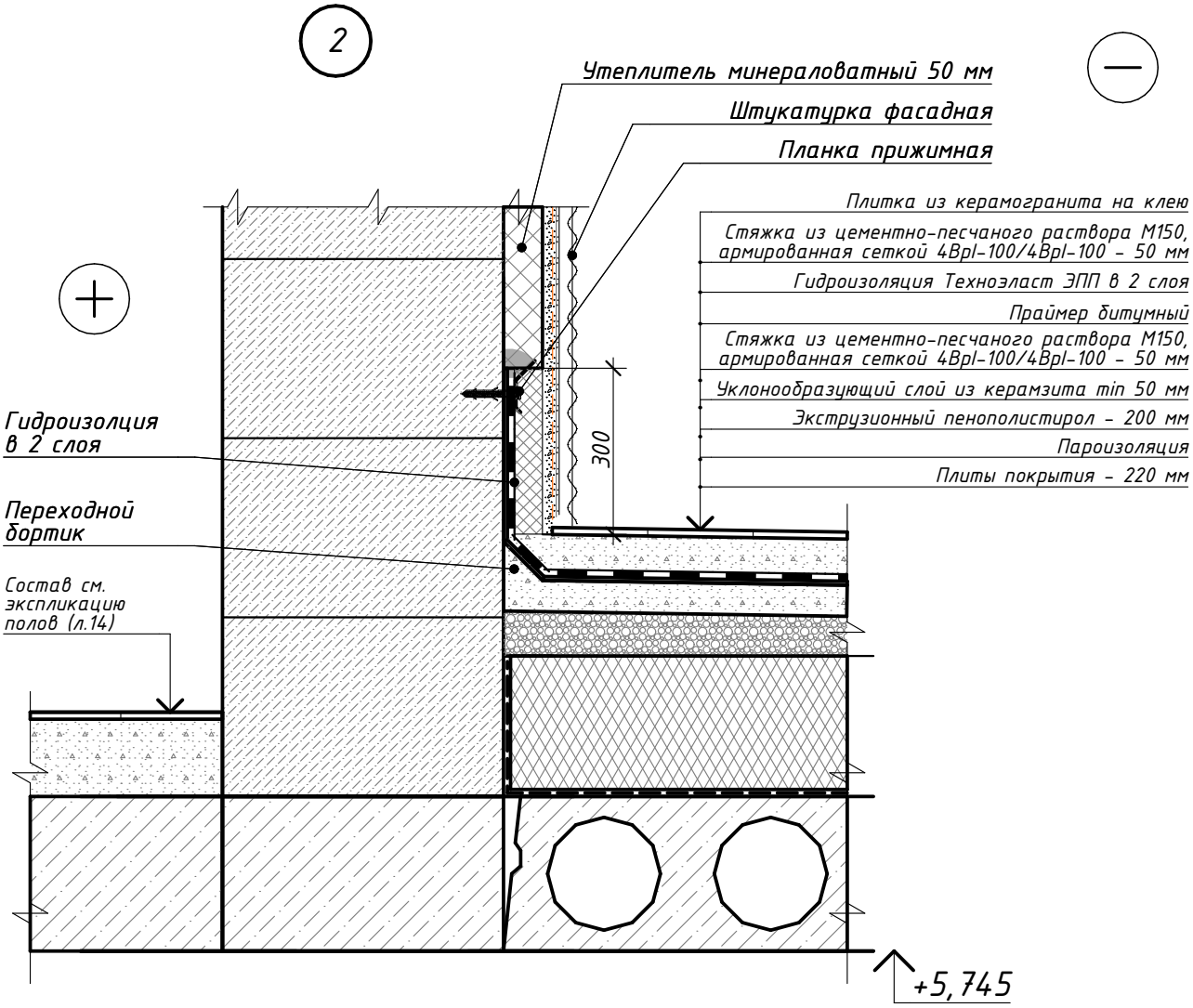

Изм.	Кол.уч.	Лист	№Док.	Подп.	Дата				
Разраб.		Подолякин				Индивидуальный жилой дом	Стадия	Лист	Листов
Проверил							Р	16	
Н. контр.						Узел 2	HYTE		

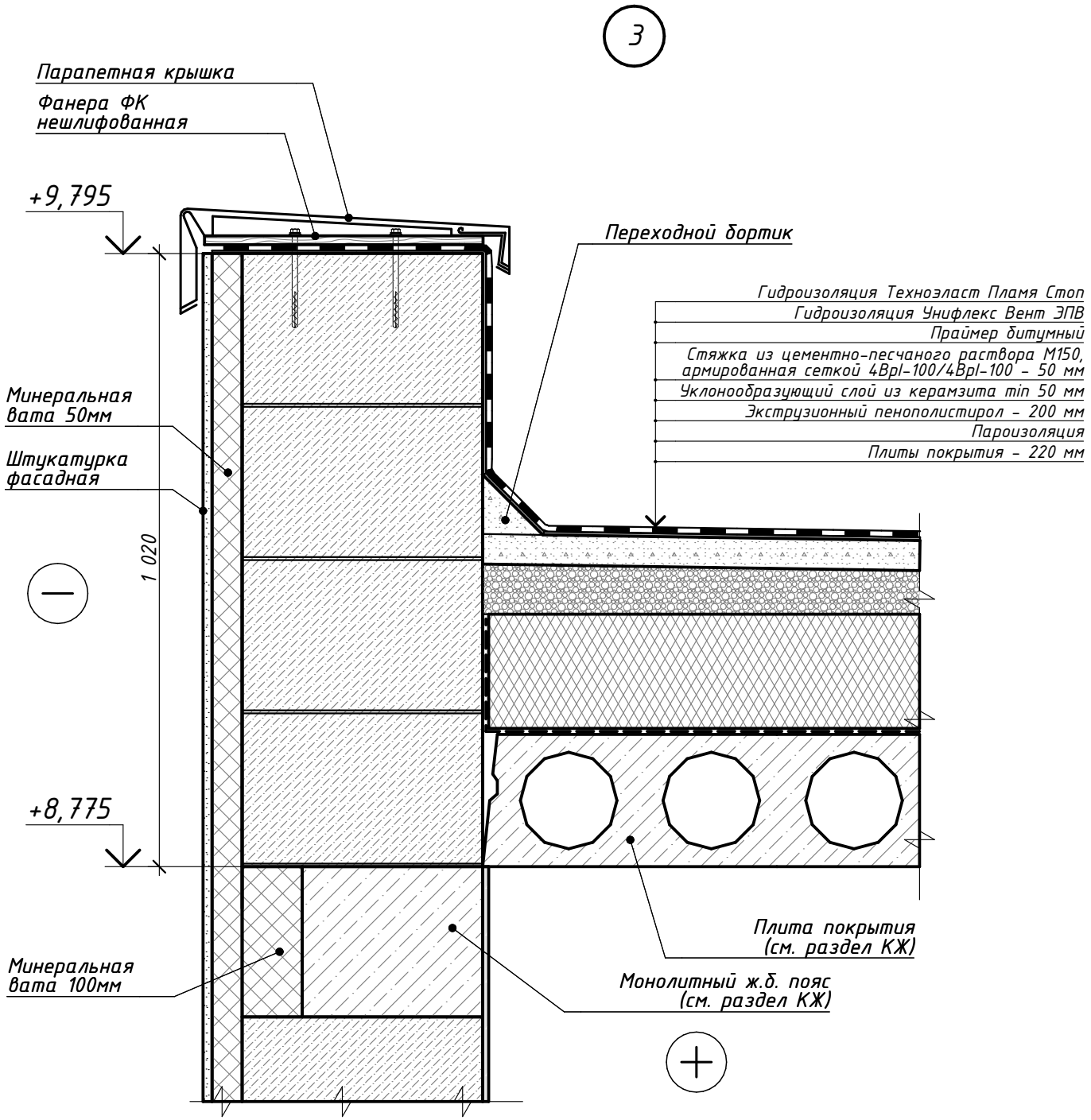

Изм.	Кол.уч.	Лист	№Док.	Подп.	Дата				
Разраб.		Подолякин				Индивидуальный жилой дом	Стадия	Лист	Листов
Проверил							Р	17	
Н. контр.						Узел 3	HYTE		

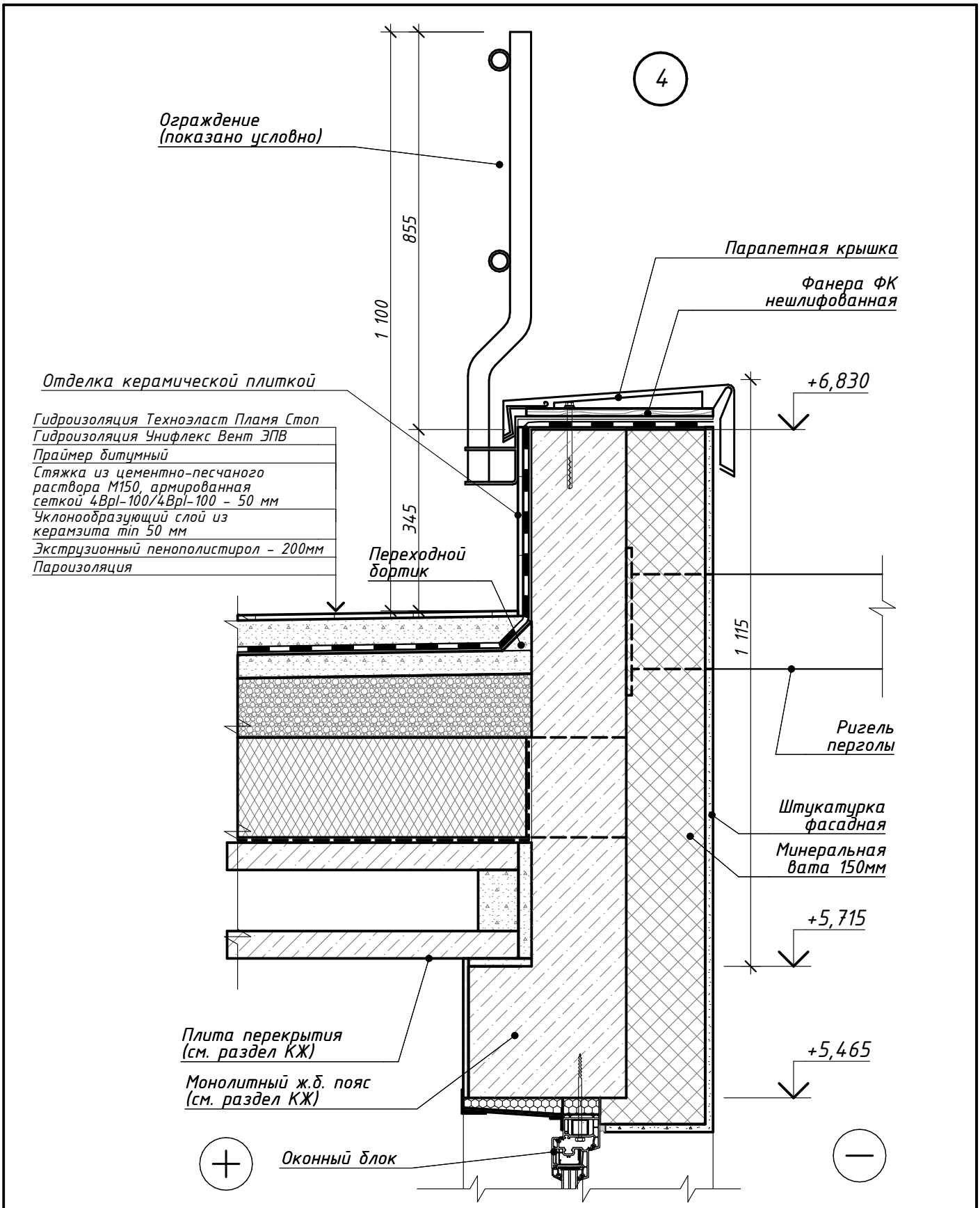

Изм.	Кол.уч.	Лист	№Док.	Подп.	Дата

Разраб.	Подолякин		Индивидуальный жилой дом	Стадия	Лист	Листов
Проверил				Р	18	
Н. контр.			Узел 4	HYTE		

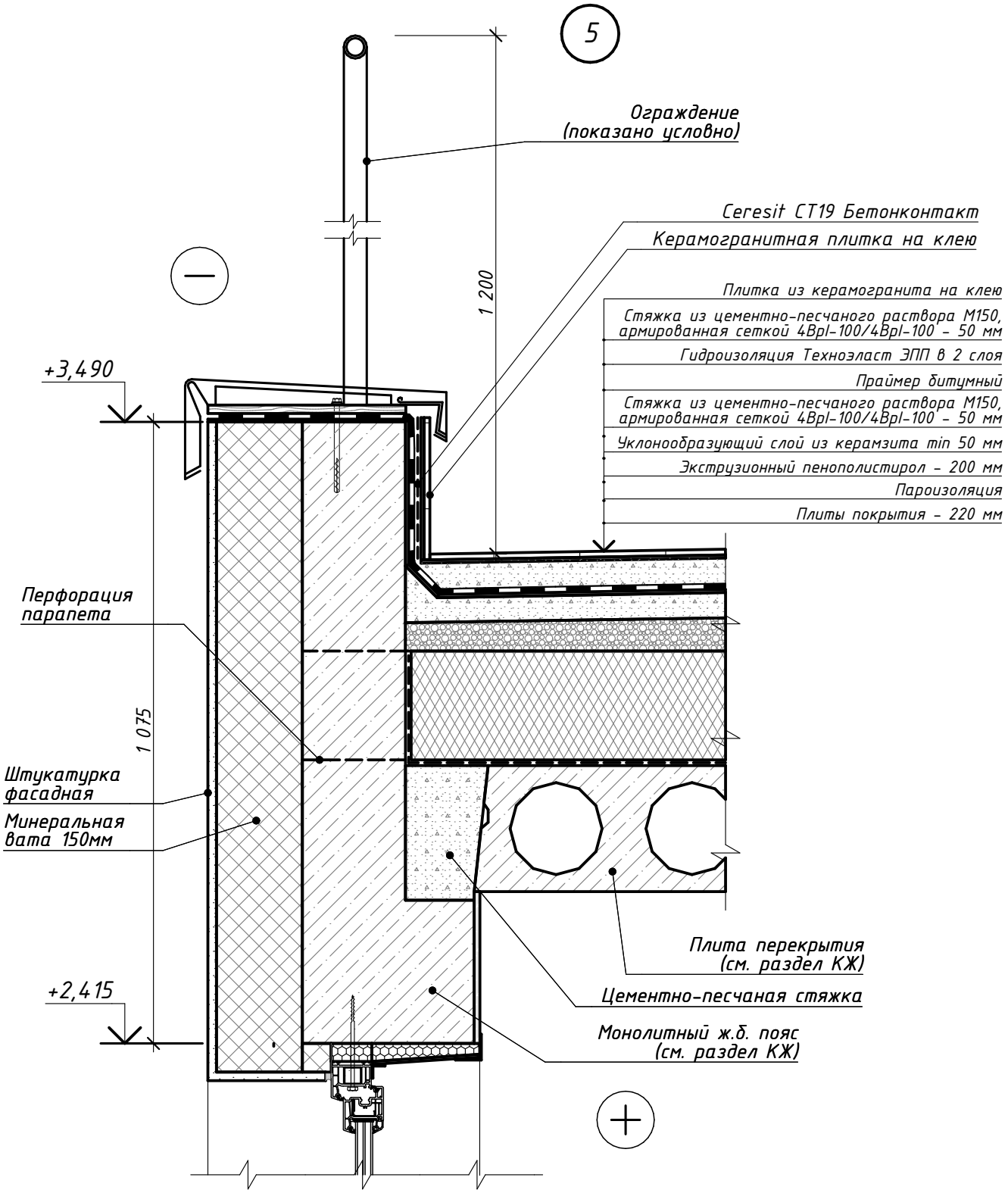

Изм.	Кол.уч.	Лист	№Док.	Подп.	Дата

Разраб.	Подолякин		Индивидуальный жилой дом	Стадия	Лист	Листов
Проверил				Р	19	
Н. контр.			Узел 5	HYTE		

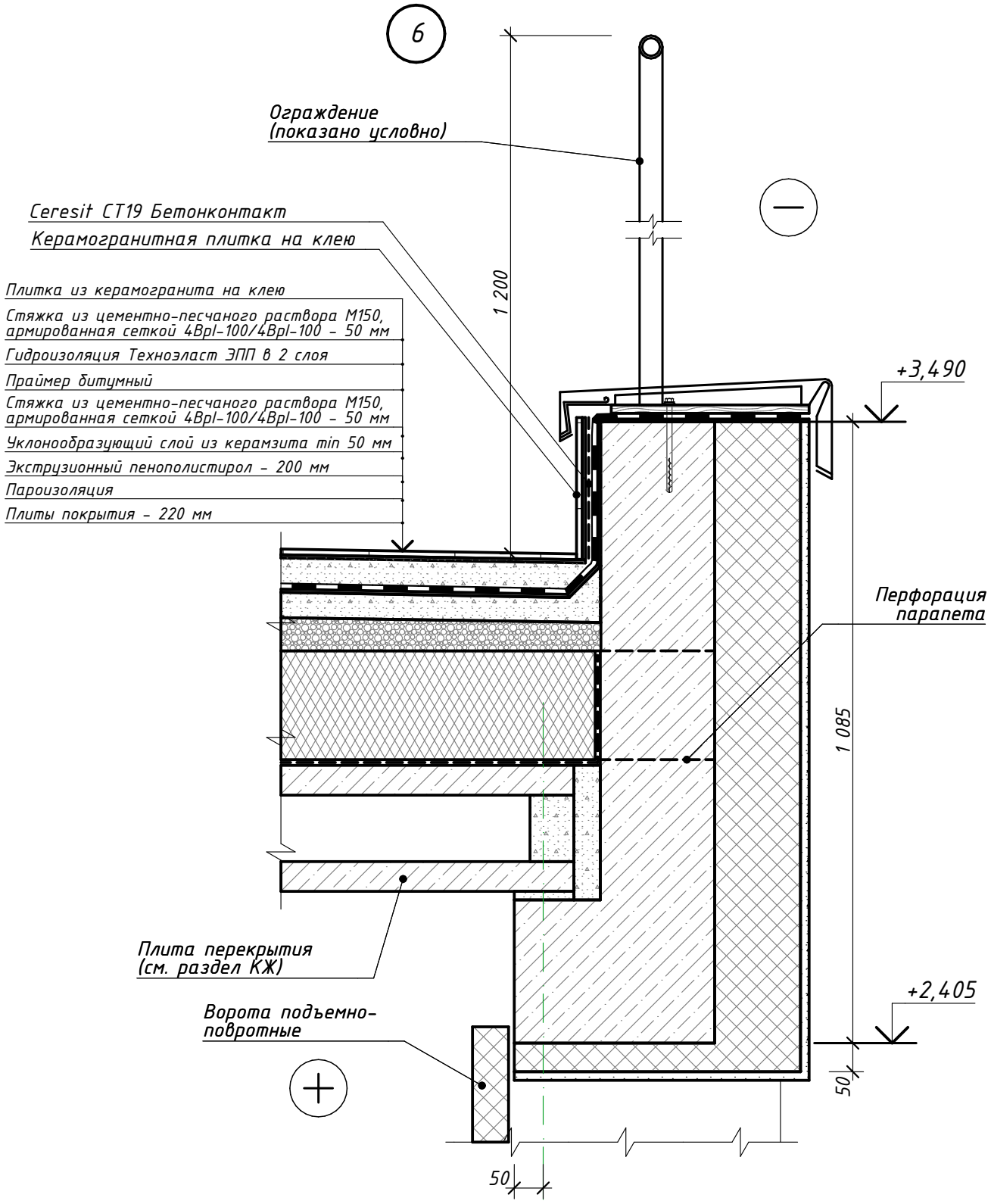

Изм.	Кол.уч.	Лист	№Док.	Подп.	Дата
Разраб.		Подолякин			
Проверил					
Н. контр.					

Индивидуальный жилой дом

Стадия	Лист	Листов
Р	20	

Узел 6

HYTE

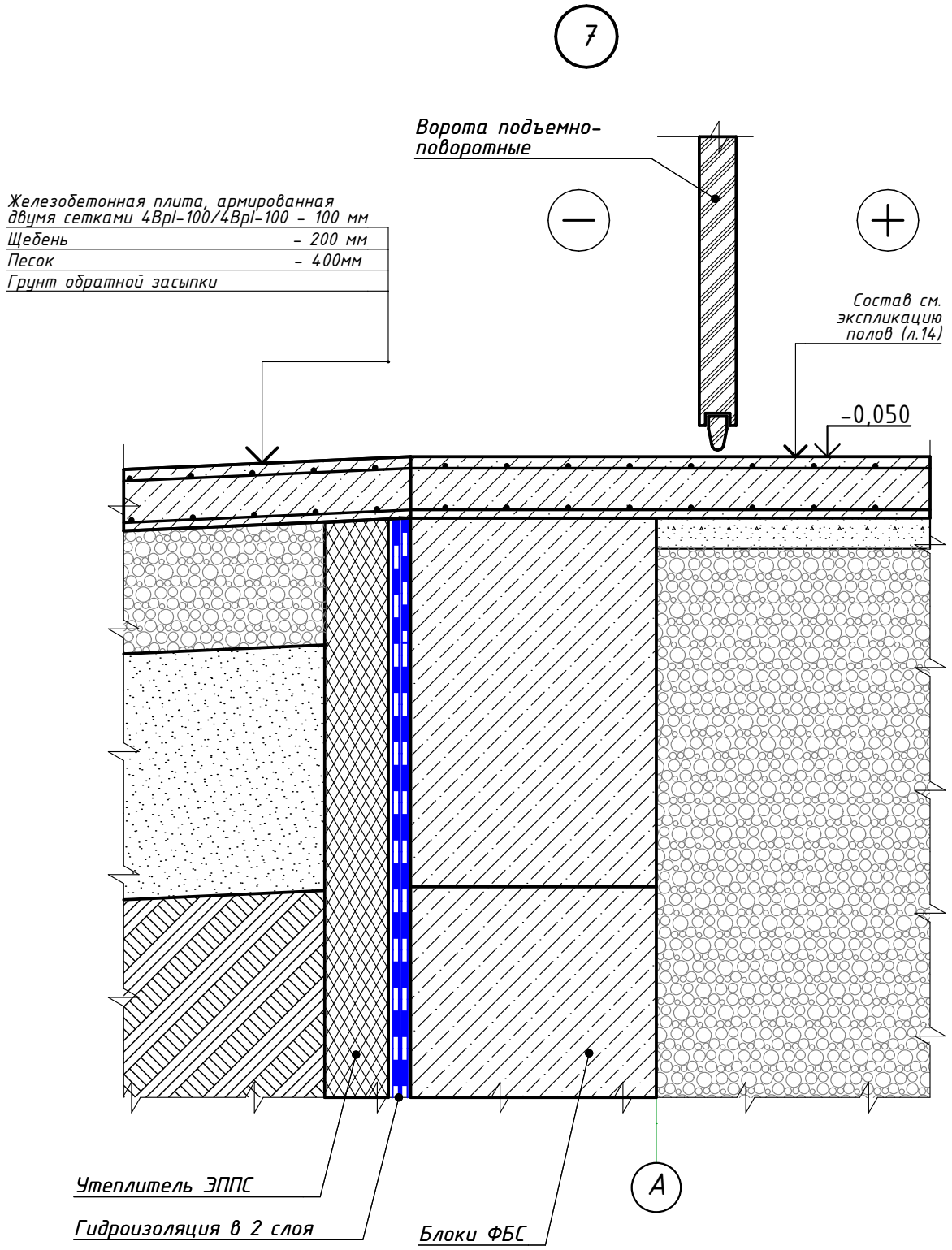

Изм.	Кол.уч.	Лист	№Док.	Подп.	Дата
Разраб.		Подолякин			
Проверил					
Н. контр.					

Индивидуальный жилой дом

Стадия	Лист	Листов
Р	21	

Узел 7

HYTE

8

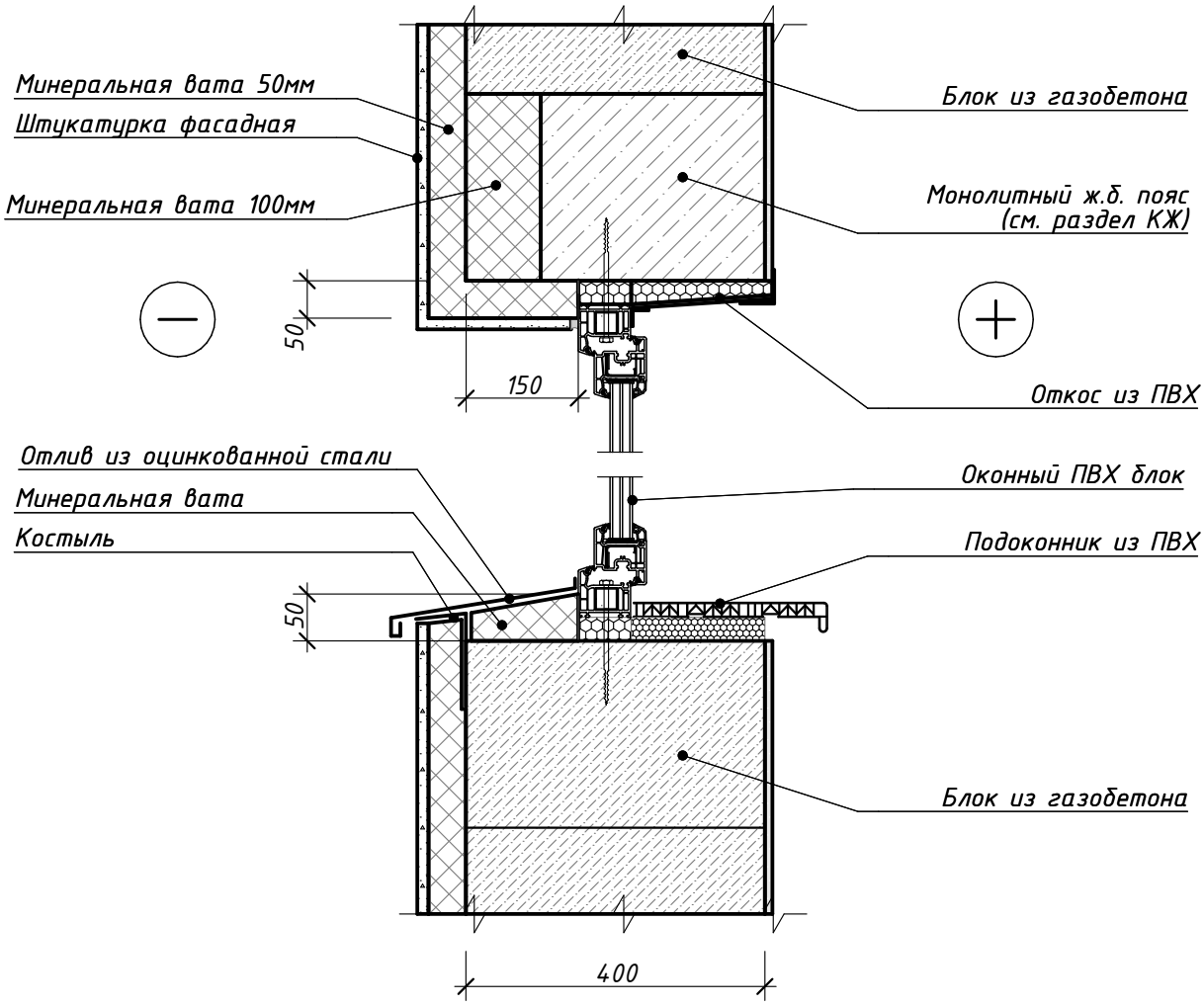

Изм.	Кол.уч.	Лист	№Док.	Подп.	Дата			
Разраб.		Подолякин			Индивидуальный жилой дом	Стадия	Лист	Листов
Проверил						Р	22	
Н. контр.					Узел 8	HYTE		

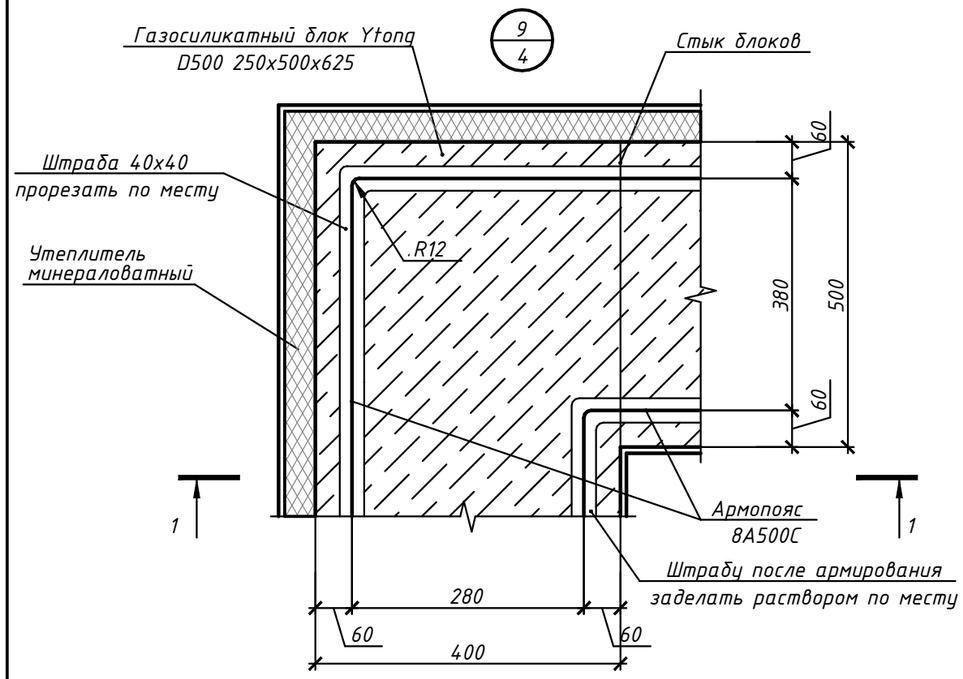

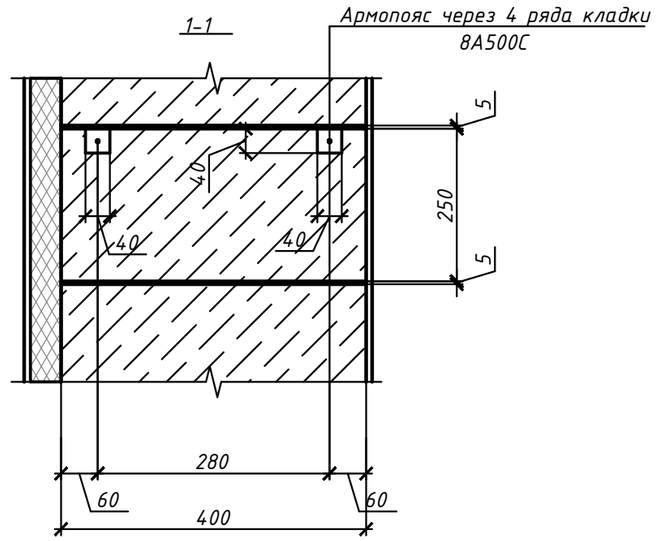

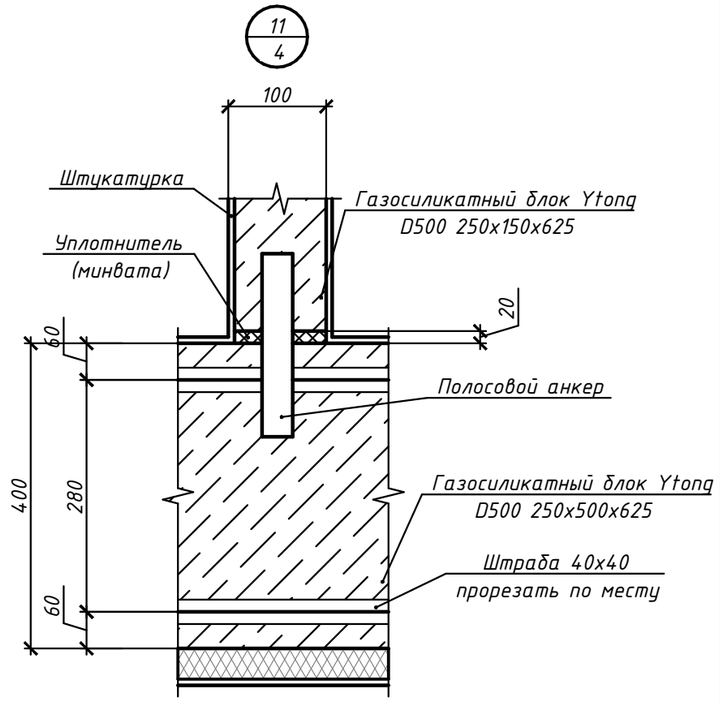

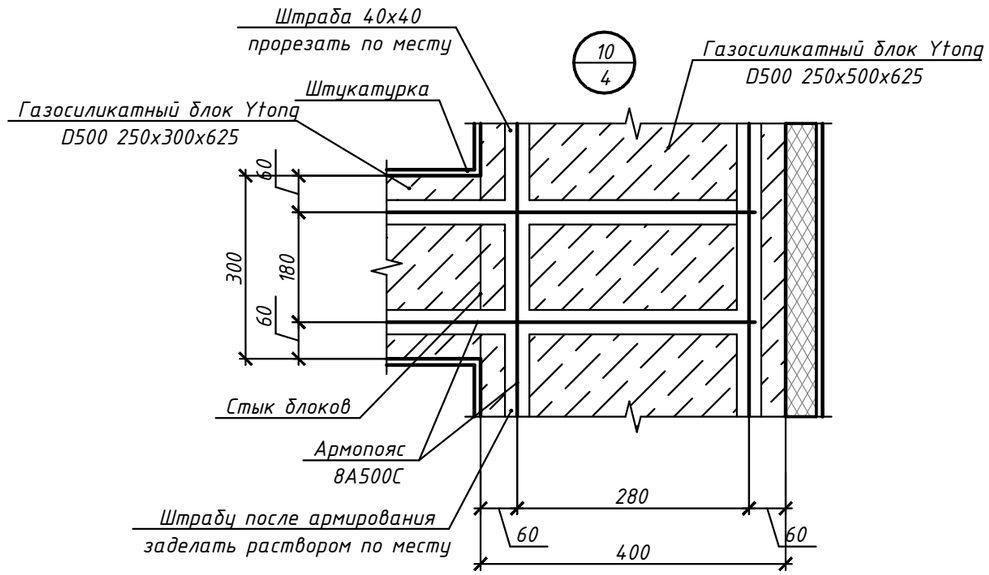

Деталь стыковки

отдельных стержней

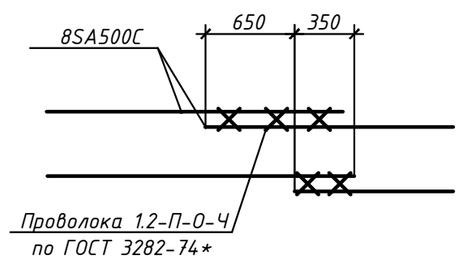

Изм.	Кол.уч.	Лист	№Док.	Подп.	Дата				
Разраб.		Подолякин				Индивидуальный жилой дом	Стадия	Лист	Листов
Проверил							Р	23	
Н. контр.						Узлы 9, 10, 11	HYTE		

Взам. инв. №

Подп. и дата

Инв. № подл.