Ведомость рабочих чертежей основного комплекта ОВ

Лист	Наименование	Примечание
1	Общие данные (начало)	
2	Общие данные (окончание)	
3	Характеристика отопительно-вентиляционных систем	
4	Вентиляция. План квартиры	
5	Кондиционирование. План квартиры	
6	Узлы крепления воздуховодов	

Ведомость ссылочных и прилагаемых документов

Обозначение	Наименование	Примечание
	Ссылочные документы	
Сер. 5.904-1	Детали крепления воздуховодов	
Сер. 5.904-49	Крепление решеток к воздуховодам и строит. конструкциям	
	Прилагаемые документы	
26-04/2022-ОВ.С	Спецификация оборудования и материалов	

Основные показатели по чертежам раздела ОВ

Наименование здания (сооружения), помещений	Периоды года при t нар, °С	Расход тепла, кВт/(Гкал/ч)				Расход холода, (кВт)	Установл. мощн. электродвигателей, (кВт)
		На отоп-ление	На вентиляцию	На горячее водоснаб-жение	Общий		
Квартира	-27	0.000	0,5	0.000	0,5	5.4	0.3760
		0.000	0.004	0.000	0.004		

Согласовано

Взам. инв. №

Подпись и дата

Инв. № подл.

Изм.	Кол.уч.	Лист	№док.	Подп.	Дата	26-04/2022 -ОВ			
						Многофункциональный административно-жилой комплекс в составе ТПУ "Дмитровская по адресу: г. Москва, проезд Дмитровский д. 1, кв. 397			
ГИП						Вентиляция и кондиционирование	Стадия	Лист	Листов
Разработал	Кожевников						Р	1	6
Исполнил									
Проверил						Общие данные (начало)	ИП Кожевников В.В.		
Н.контр.									
Утв.									

Общие данные

Рабочий проект систем вентиляции и кондиционирования воздуха в квартире разработан на основании:

- архитектурно-строительных чертежей;
- технического задания на проектирование;

и в соответствии с нормативными документами:

- СП 60.13330.2020 "Отопление, вентиляция и кондиционирование воздуха";
- СП 131.13330.2020 "Строительная климатология";
- СП 54.13330.2011 "Здания жилые многоквартирные";
- СП 51.13330.2011 "Защита от шума";
- ГОСТ 21.602-2003 СПДС "Правила выполнения рабочей документации отопления, вентиляции и кондиционирования".

Климатические данные района строительства.

Расчетные параметры наружного воздуха приняты в соответствии с СП 131.13330.2020:

- холодный период для системы вентиляции: -27 °С
- теплый период для системы кондиционирования воздуха: +28 °С
- теплый период для системы общеобменной вентиляции: +28 °С

Расчетные параметры внутреннего воздуха, поддерживаемые системами вентиляции и кондиционирования, приняты:

- холодный период температура +18 °С
- теплый период температура +23 °С

Проектом предусматривается:

- приточно-вытяжная вентиляция;
- холодоснабжение фанкойла;
- дренаж от фанкойла.

Вентиляция и кондиционирование

Приточный воздух в помещения квартиры подается от приточно-вытяжной установки. В помещениях предусмотрена вытяжная система от приточно-вытяжной установки.

Для обеспечения поддержания оптимальных температурных параметров в помещениях квартиры проектом предусмотрено устройство систем кондиционирования воздуха с помощью: сплит систем, настенного исполнения.

Отключение систем кондиционирования через сухой контакт при сигнале «пожар».

Дренаж от кондиционеров осуществляется в систему К1 через сифон.

Воздухообмен

В помещении схема воздухообмена принята «сверху вверх». Подача и удаление воздуха осуществляется через дизайнерские воздухораспределители, размещаемые в подшивном потолке. Скорость движения воздуха в рабочей зоне v=0,2 м/с

Оборудование

Приточная и вытяжная установки канального исполнения. Выполнить теплоизоляцию приточных воздуховодов изоляцией толщиной 10мм пеноплексом.

Воздуховоды

На объекте применяются воздуховоды круглого сечения спирального типа на ниппельном соединении. Металлические воздуховоды изготавливаются из оцинкованной стали класса «Н» (нормальные) толщиной по ГОСТ 14918-2020.

Трубопроводы

Трубопроводы применяются полипропиленовые армированные стекловолокном, прокладываются в тепловой изоляции толщиной 19мм под потолком помещений.

Дренаж системы кондиционирования от кондиционеров, принят из полипропиленовой трубы, прокладывается под потолком помещений с уклоном 0.01м в сторону стояка К1.

Указания по монтажу

1. Монтаж оборудования, трубопроводов и воздуховодов систем вентиляции и сдачу систем в эксплуатацию следует производить в соответствии со СП 73.13330.2012 "Внутренние санитарно-технические работы" и особыми указаниями рабочей документации. Все отступления от проектных решений должны быть согласованы с представителями авторского надзора.

2. Привязки и отметки воздуховодов и трубопроводов уточнить при производстве монтажных работ в натуре с учетом существующих строительных конструкций и инженерных коммуникаций.

3. Воздуховоды и детали вентиляционных систем должны быть изготовлены в соответствии с рабочей документацией и утверждены в установленном порядке техническими условиями.

4. Воздуховоды систем вентиляции изготовить из тонколистовой оцинкованной стали. Толщину стали принять в соответствии со СП 60.13330.2016 в зависимости от размеров воздуховодов. Соединение воздуховодов выполнить на шинах.

5. Отметки трубопроводов холодоснабжения и дренажного трубопровода уточнить по месту.

6. Крепление воздуховодов выполнить в соответствии со СП 73.13330.2012 и по сер. 5.908-1. Тип крепления применить по месту в зависимости от типа несущей конструкции.

Согласовано

Взам. инв. №

Подпись и дата

Инв. № подл.

						26-04/2022 -ОВ			
						Многофункциональный административно-жилой комплекс в составе ТПУ "Дмитровская по адресу: г. Москва, проезд Дмитровский д. 1, кв. 397			
Nизм.	Кол.уч.	Лист	№док.	Подп.	Дата				
ГИП						Вентиляция и кондиционирование	Стадия	Лист	Листов
Разработал	Кожевников						Р	2	
Исполнил									
Проверил						Общие данные (окончание)	ИП Кожевников В.В.		
Н.контр.									
Утв.									

Формат А4

Характеристика отопительно-вентиляционных систем

Обозначение системы	Кол. систем	Наименование обслуживаемого помещения (технологического оборудования)	Тип установки	Вентилятор				Электродвигатель			Воздухонагреватель				Воздухоохладитель				Фильтр		Примечание
				Тип	L, м³/ч	P, Па	n, об/мин	Тип	N, кВт	n, об/мин	Тип	Т-ра нагрева, °С от	Т-ра нагрева, °С до	Расход тепла, кВт	Тип	Т-ра охлаждения, °С от	Т-ра охлаждения, °С до	Расход холода, кВт	Тип	Кол.	
Общеобменная вентиляция																					
П1	1	Жилые помещения	Zenit HECO 350 1.5E220	--	290	420	--	1/220В	0,17	--	электр.	-25	20	1,5	--	--	--	--	EU3	1	--
В1	1	Жилые помещения		--	290	420	--	1/220В		--	--	--	--	--	--	--	--	--	--	--	--
В2	1	Санузлы	СК 125 А	--	80	200	--	1/220В	0,040	--	--	--	--	--	--	--	--	--	--	--	--

Характеристика кондиционеров

Обозначение системы	Наименование обслуживаемого помещения	Тип установки	N, кВт	U, В/ф	Qхол общ, кВт	Qхол явн, кВт	Расход воды, л/ч	Пад-е давл., кПа	Размеры, (ДхШхВ)мм	L, м3/ч	Ур. звук. давл, дБ(А)	Кол, шт	Примечание
К1	Кухня-столовая	RAC-25WPE /RAK-25RPE	1.290	1/230В	2.50	--	--	--	780×280×230	510	41	1	--
К2	Спальня	RAC-18WPE /RAK-18RPE	1.010	1/230В	2.00	--	--	--	780x280x230	480	37	1	--
К3	Спальня	RAC-18WPE /RAK-18RPE	1.010	1/230В	2.00	--	--	--	780x280x230	480	37	1	--
К4	Гостиная	RAC-25WPE /RAK-25RPE	1.290	1/230В	2.50	--	--	--	780×280×230	510	41	1	--

Согласовано

Взам. инв. №

Подпись и дата

Инв. № подл.

Nизм.	Кол.уч.	Лист	№док.	Подп.	Дата	26-04/2022 -ОВ			
						Многофункциональный административно-жилой комплекс в составе ТПУ "Дмитровская по адресу: г. Москва, проезд Дмитровский д. 1, кв. 397			
ГИП						Вентиляция и кондиционирование	Стадия	Лист	Листов
Разработал	Кожевников						Р	3	
Исполнил									
Проверил						Характеристика отопительно-вентиляционных систем	ИП Кожевников В.В.		
Н.контр.									
Утв.									

Формат А4

План квартиры

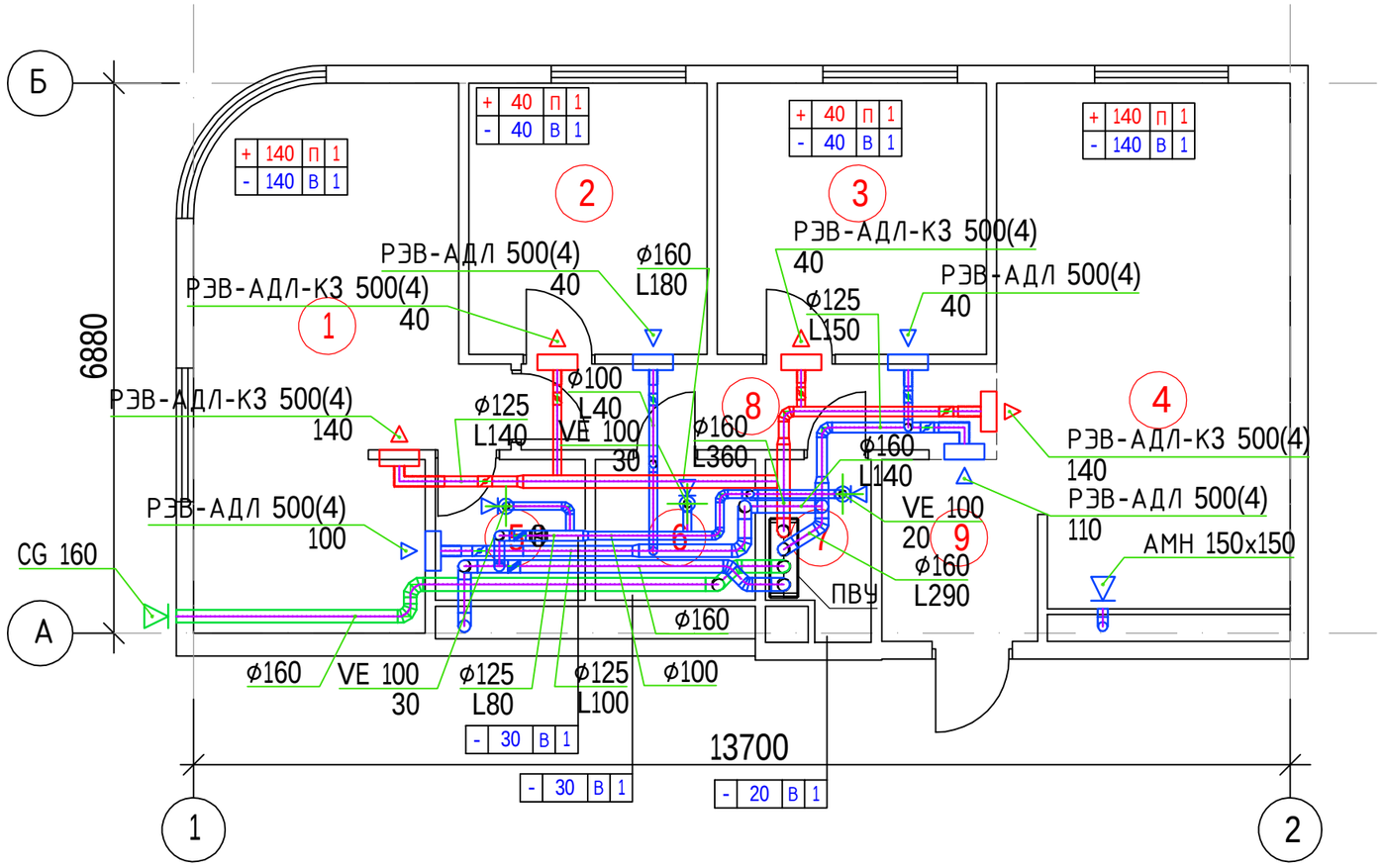

Экспликация помещений

Номер поме-щения	Наименование	Площадь, м2	Кат. поме-ще-ния
1	Кухня-столовая	21,80	
2	Спальня	10,10	
3	Спальня	11,40	
4	Гостиная	22,70	
5	Душевая	3,30	
6	Санузел	3,50	
7	Постирочная	2,70	
8	Коридор	6,60	
9	Прихожая	4,60	
	Общая площадь квартиры	86,70	

Условные обозначения

	Воздуховод вытяжной
	Воздуховод приточный
	Воздуховод гибкий
	Решетка с адаптером

Согласовано

Взам. инв. №

Подпись и дата

Инв. № подл.

						26-04/2022 -ОВ
Nизм.	Кол.уч.	Лист	№док.	Подп.	Дата	Многофункциональный административно-жилой комплекс в составе ТПУ "Дмитровская по адресу: г. Москва, проезд Дмитровский д. 1, кв. 397
ГИП						Вентиляция и кондиционирование — Стадия: Р; Лист: 4; Листов:
Разработал	Кожевников					
Исполнил						
Проверил						Вентиляция. План квартиры — ИП Кожевников В.В.
Н.контр.						
Утв.						

Формат А3

План квартиры

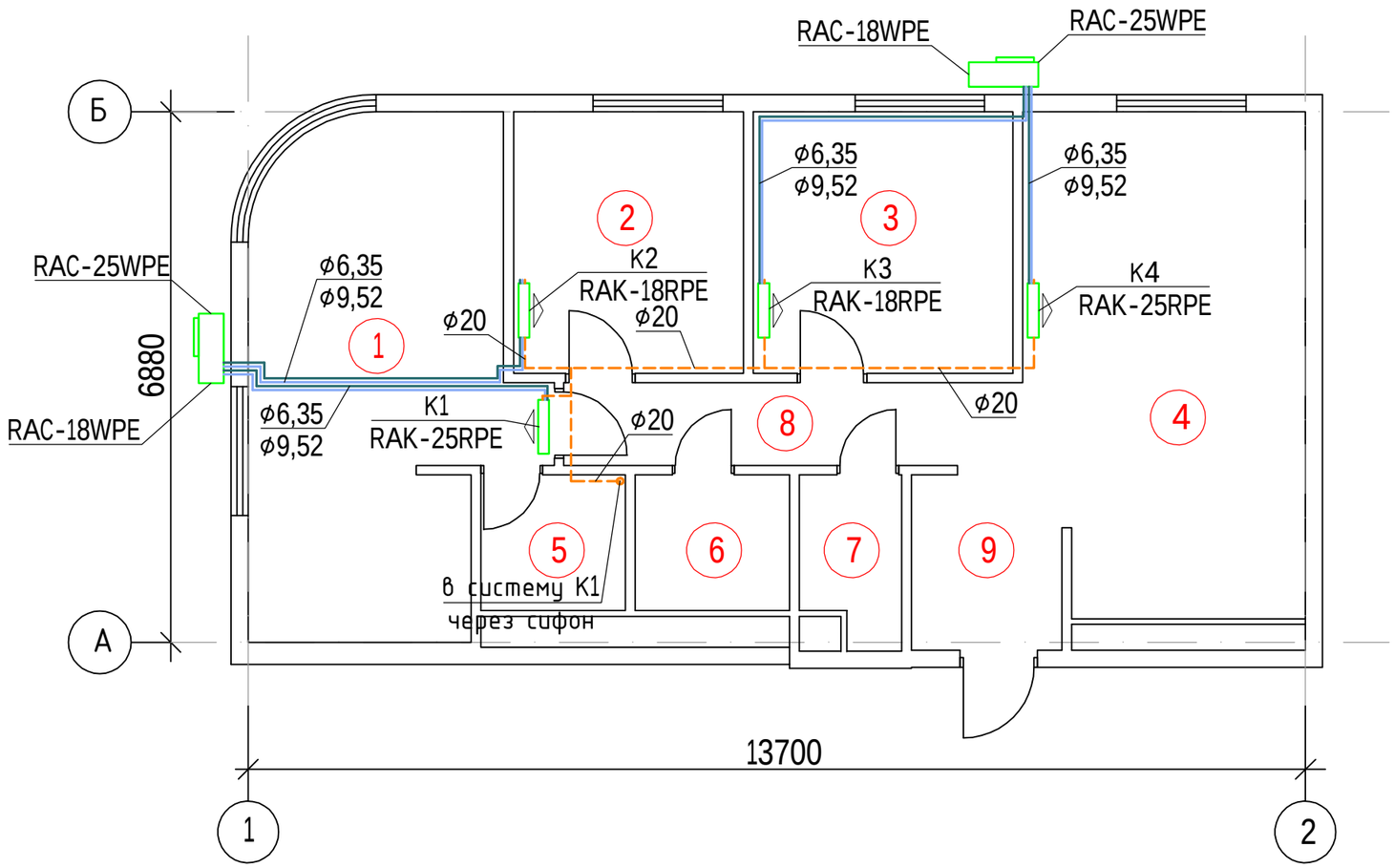

Экспликация помещений

Номер помещения	Наименование	Площадь, м2	Кат. помещения
1	Кухня-столовая	21,80	
2	Спальня	10,10	
3	Спальня	11,40	
4	Гостиная	22,70	
5	Душевая	3,30	
6	Санузел	3,50	
7	Постирочная	2,70	
8	Коридор	6,60	
9	Прихожая	4,60	
	Общая площадь квартиры	86,70	

Условные обозначения

хг	Трубопровод фреона газовый и жидкостный
д	Дренажный трубопровод
	Настенный внутренний блок
	Наружный блок

Согласовано

Взам. инв. №

Подпись и дата

Инв. № подл.

						26-04/2022 -ОВ
Nизм.	Кол.уч.	Лист	№док.	Подп.	Дата	Многофункциональный административно-жилой комплекс в составе ТПУ "Дмитровская по адресу: г. Москва, проезд Дмитровский д. 1, кв. 397
ГИП						Вентиляция и кондиционирование — Стадия: Р; Лист: 5; Листов:
Разработал	Кожевников					
Исполнил						
Проверил						Кондиционирование. План rdfhnbhs — ИП Кожевников В.В.
Н.контр.						
Утв.						

Формат А3

Элементы крепления прямоугольных воздуховодов к ЖБ плите

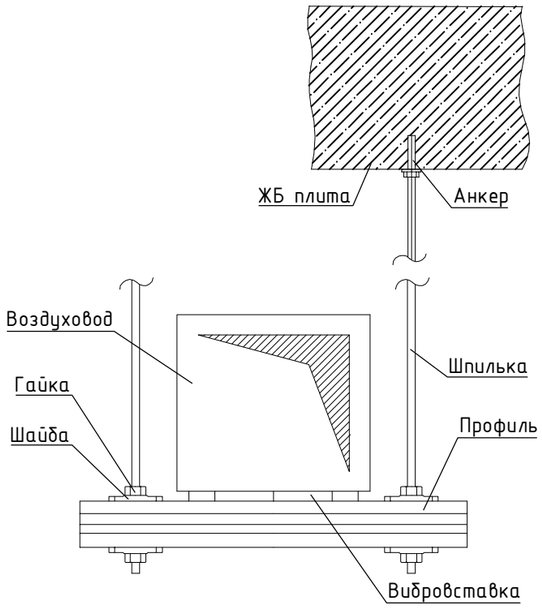

Элементы крепления трубопроводов к ЖБ плите

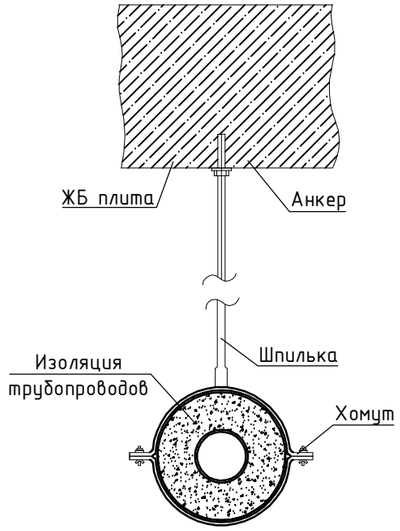

Элементы крепления круглых воздуховодов к ЖБ плите

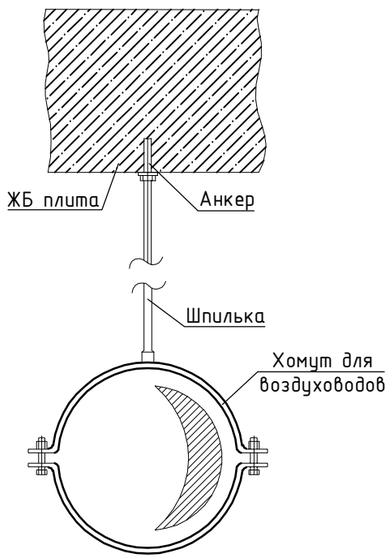

Согласовано

Взам. инв. №

Подпись и дата

Инв. № подл.

						26-04/2022 -ОВ		
						Многофункциональный административно-жилой комплекс в составе ТПУ "Дмитровская по адресу: г. Москва, проезд Дмитровский д. 1, кв. 397		
Nизм.	Кол.уч.	Лист	№док.	Подп.	Дата			
ГИП						Вентиляция и кондиционирование	Стадия	Лист	Листов
Разработал	Кожевников						Р	6	
Исполнил									
Проверил						Узлы крепления воздуховодов	ИП Кожевников В.В.		
Н.контр.									
Утв.									

Формат А4

Позиция	Наименование и техническая характеристика	Тип, марка, обозначение документа, опросного листа	Код оборудования, изделия, материала	Завод – изготовитель	Единица измерения	Количество	Масса единицы, кг	Примечание
	Вентиляция и кондиционирование							
ПВ1	1. Приточно-вытяжная установка с рекуператором L=290м3/ч, P=420Па	Zenit HECO 350 1.5E220		Турков	шт.	1		
В2	2. Канальный вентилятор L=80м3/ч, P=200Па	CK 125 A		Ostberg	шт.	1		
К2, К3	3. Кондиционер сплит системы внутренний блок настенного исполнения Qx=2,0кВт	RAC-18WPE /RAK-18RPE		Hitachi	комп.	2		
К1, К4	4. Кондиционер сплит системы внутренний блок настенного исполнения Qx=2,5кВт	RAC-25WPE /RAK-25RPE		Hitachi	комп.	2		
	5. Наружная решетка круглая алюминиевая	CG 160		Арктос	шт.	1		
	6. Решетка щелевая приточная с адаптером	РЭД-АДЛ-К3 500(4)		RedVent	шт.	4		
	7. Решетка щелевая вытяжная с адаптером	РЭД-АДЛ 500(4)		RedVent	шт.	4		
	8. Решетка прямоугольная	АМН 150х150		Арктос	шт.	1		
	9. Диффузор круглый вытяжной	VE 100		Арктос	шт.	3		
	10. Дроссель-клапан круглый	DCr 100		Русклимат	шт.	4		
	11. Дроссель-клапан круглый	DCr 125		Русклимат	шт.	4		
	12. Клапан обратный круглый	RSK 125		Арктос	шт.	1		
	13. Клапан обратный круглый	RSK 160		Арктос	шт.	1		
	14. Воздуховод из тонколистовой оцинкованной стали толщ. 0,5мм	Ø100	ГОСТ 14918-2020		п.м.	10		
	15. Воздуховод из тонколистовой оцинкованной стали толщ. 0,5мм	Ø125	ГОСТ 14918-2020		п.м.	10		
	16. Воздуховод из тонколистовой оцинкованной стали толщ. 0,5мм	Ø160	ГОСТ 14918-2020		п.м.	24		
	17. Фасонные изделия из тонколистовой оцинкованной стали толщ. 0,5мм		ГОСТ 14918-2020		$м^2$	8		
	18. Гибкий теплоизолированный воздуховод	Ø100			п.м.	1		
	19. Гибкий теплоизолированный воздуховод	Ø125			п.м.	2		

Взам. инв. №

Подп. и дата

Инв. № подл.

Изм.	Кол.	Лист	Nдок	Подпись	Дата
ГИП					
Разработал		Кожевников			
Исполнил					
Проверил					
Н. контр.					
Утв.					

26-04/2022-ОВ.С

Многофункциональный административно-жилой комплекс в составе ТПУ "Дмитровская по адресу: г. Москва, проезд Дмитровский д. 1, кв. 397

Вентиляция и кондиционирование

Стадия	Лист	Листов
Р	1	2

Спецификация оборудования и материалов

ИП Кожевников В.В.

Позиция	Наименование и техническая характеристика	Тип, марка, обозначение документа, опросного листа	Код оборудования, изделия, материала	Завод – изготовитель	Единица измерения	Количество	Масса единицы, кг	Примечание
	20. Теплоизоляция рулонная толщ. 15мм с материалами для монтажа	ТИП С		Магнофлекс	$м^2$	20		
	21. Труба медная Ø6,35				п.м.	50		
	22. Труба медная Ø9,52				п.м.	50		
	23. Трубчатая изоляция толщиной 13мм с материалами для монтажа	ST 6x13		K-flex	п.м.	50		
	24. Трубчатая изоляция толщиной 13мм с материалами для монтажа	ST 9x13		K-flex	п.м.	0		
	25. Труба пластиковая жесткая Ф20	PN 10			п.м.	20		
	26. Сифон для кондиционера встроенный вертикальный для сброса дренажа, запахозапирающий, 32мм	HL138		HL	шт.	1		
	27. Материалы для монтажа (алюминиевый скотч и т.д.)				комп.	1		
	28. Крепежные изделия (шпилька, болты и гайки и т.д.)				кг	20		

Взам. инв. №

Подп. и дата

Инв. № подл.