РАЗРЕЗ 1-1

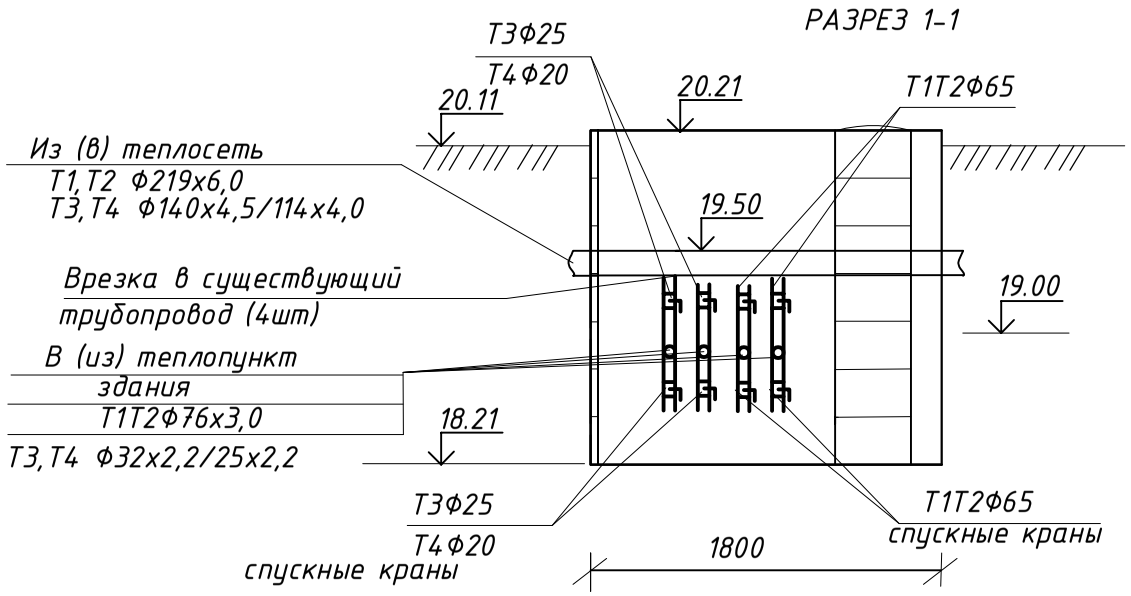

ПЛАН ТК

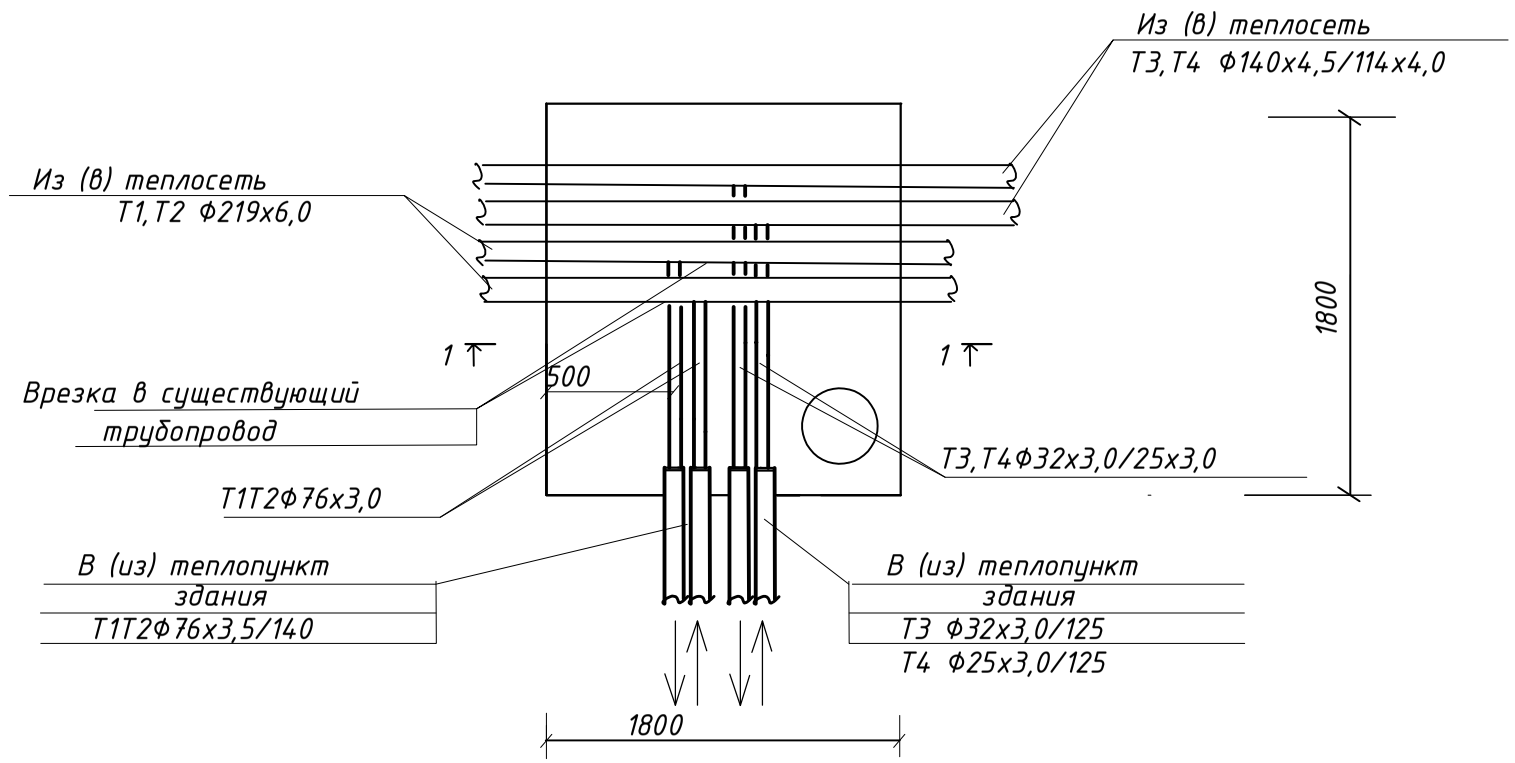

						03-07-2021-ТС		
						Административное здание по ул. Комсомольская, 31 в г.Пионерский Калининградской области		
Изм.	Кол. уч.	Лист	№док.	Подп.	Дата			
							Стадия	Лист	Листов
							Р	5	
Разработал		Добош				План ТК. Разрез 1-1	ООО " ВДС" г. Светлогорск	

Взам. инв. N

Подп. и дата

Инв. N подл.