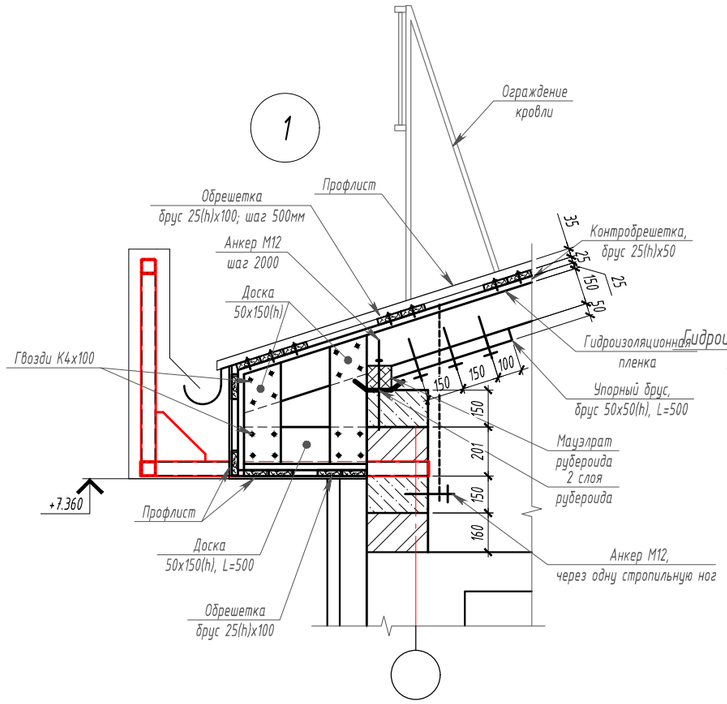

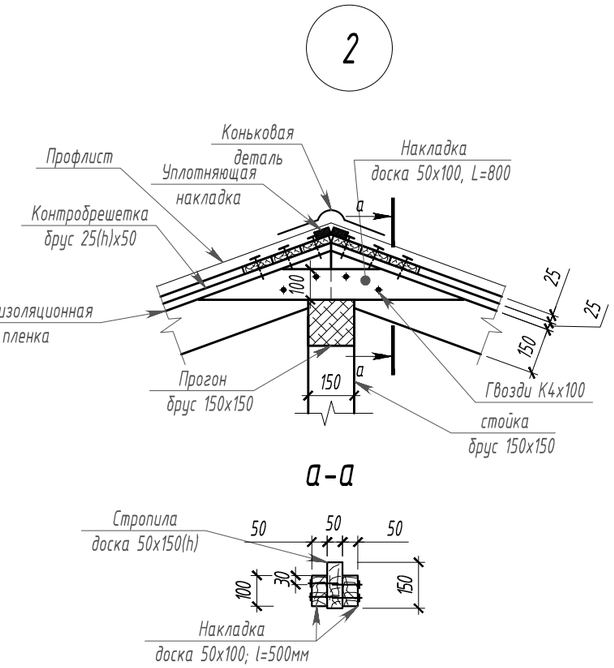

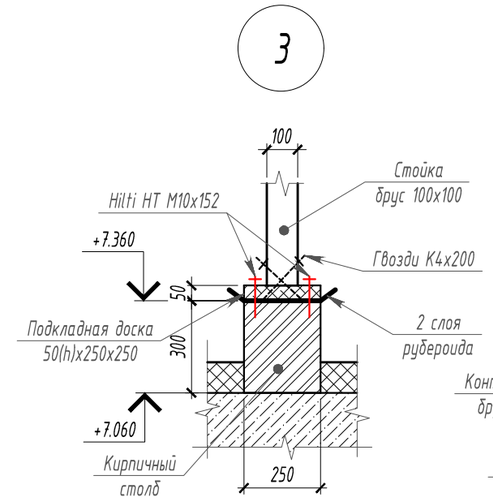

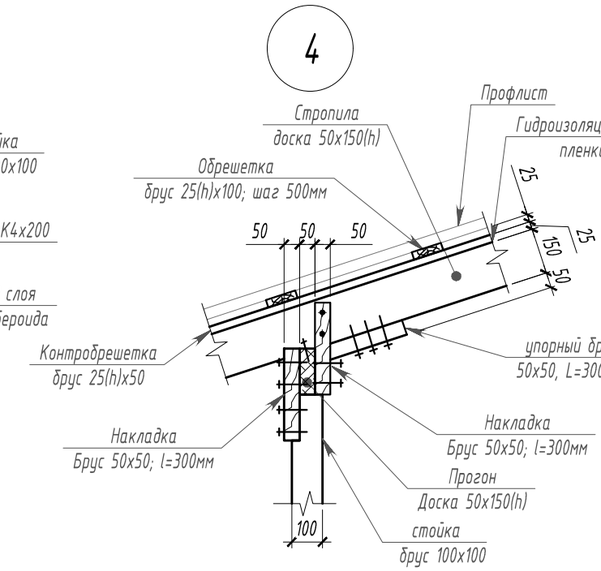

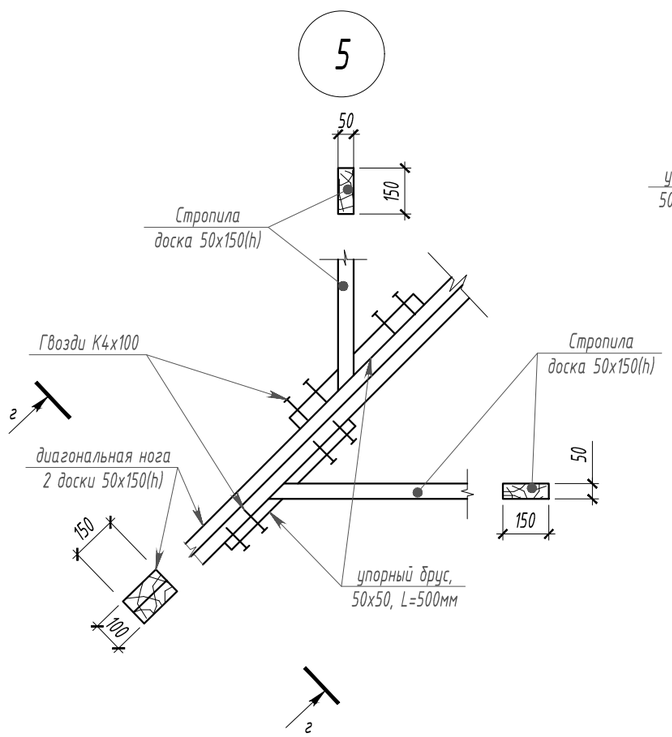

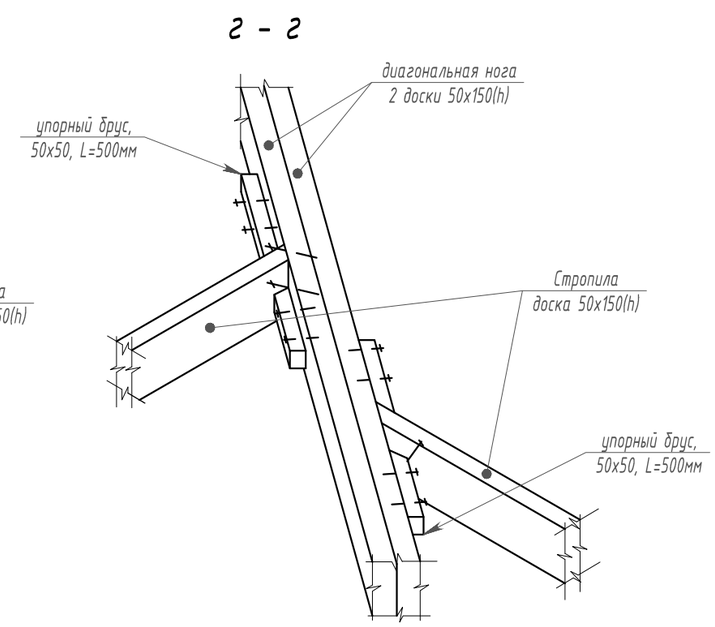

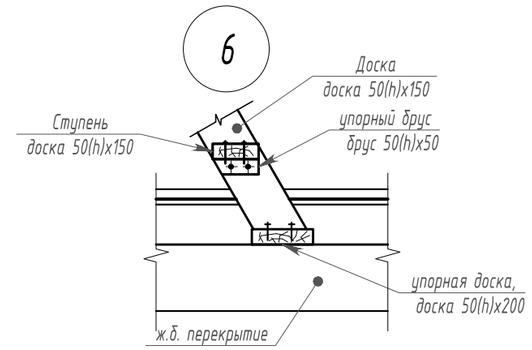

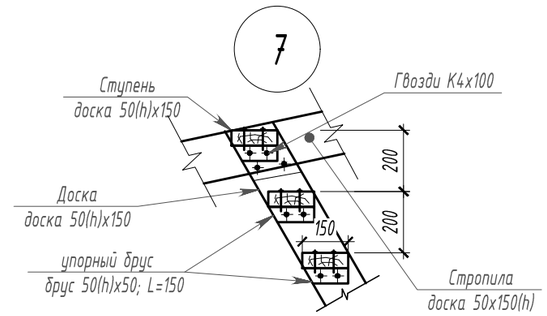

1. Данный лист смотреть совместно с листами КР-100-103.

Изм.	Кол.уч.	Лист	№ док.	Подп.	Дата		Стадия	Лист	Лист
							Р		
						Узлы 1-6. (К схеме расположения элементов стропил)			

Взам. инв. №

Подпись и дата

Инв. № подл.

Форм