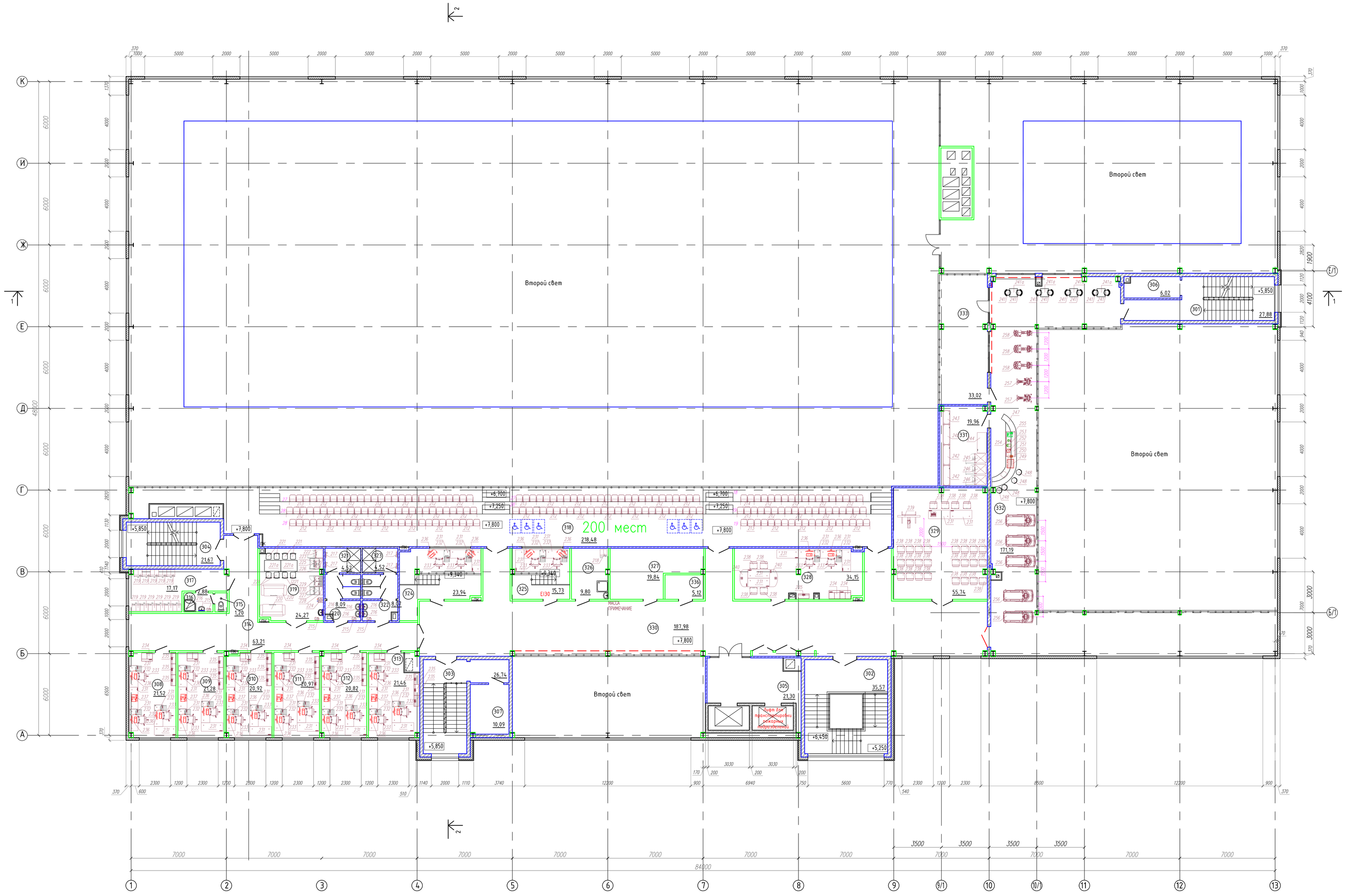

Экспликация помещений

Номер помещения	Наименование	Площадь, м2	Кат. помещения
301	Лестничная клетка № 1 типа Н2	27,88	
302	Лестничная клетка № 2 типа Л1	35,57	
303	Лестничная клетка № 3 типа Н2	26,74	
304	Лестничная клетка № 4 типа Л1	21,67	
305	Лифтовый холл (зона безопасности МГН)	21,30	
306	Зона безопасности МГН	6,02	
307	Зона безопасности МГН	10,09	
308	Административное помещение	21,52	
309	Административное помещение	21,28	
310	Административное помещение	20,92	
311	Административное помещение	20,97	
312	Административное помещение	20,82	
313	Административное помещение	21,46	
314	Коридор	63,21	
315	Уборная	1,20	
316	Тамбур уборной	2,88	
317	Помещение персонала	17,17	
318	Трибуны для зрителей	218,48	
319	Комната отдыха персонала	24,27	
320	Санузел	8,09	
321	Душевая	4,52	
322	Санузел	8,07	
323	Душевая	4,52	
324	Комментаторская 1	23,94	
325	Комментаторская 2	15,73	
326	Помещение для уборочного инвентаря	78,97	Д
327	Венткамера	19,84	Д
328	Радиоузел	34,15	
329	Пресс-центр	55,74	
330	Коридор	187,98	
331	Подсобное помещение	19,96	
332	Галерея	171,19	
333	Балкон	33,02	
334	Лестничная клетка № 1 типа Н2 на отм. +14.550	34,78	
335	Лестничная клетка № 4 типа Л1 на отм. +14.250	21,67	
336	Венткамера	5,12	Д

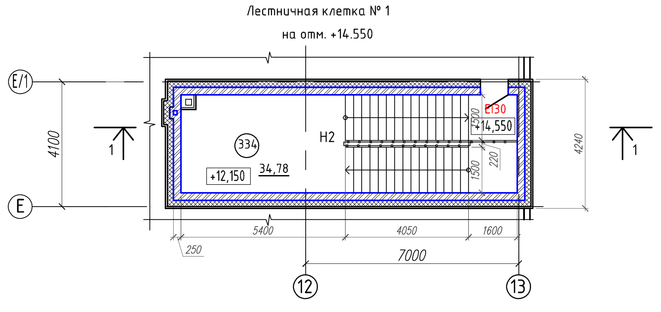

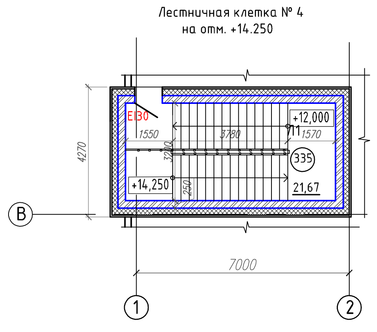

УСЛОВНЫЕ ОБОЗНАЧЕНИЯ

- Кирпичная стена 250 мм
- Кирпичная перегородка 120 мм
- Перегородка ГВЛ (С 362) по серии 1.031.9-3.10 фирмы "КНАУФ"
- Сантехнические перегородки фирмы "Континеталь", или аналог, высотой 2000 мм.
- Утеплитель
- Монолитный железобетон
- Зашивка листами ГВЛ по металлическому каркасу по серии М8.3/2010 тип С666 фирмы "КНАУФ"

Изм.	Кол.уч.	Лист	№ док.	Подп.	Дата	Строительство многофункционального спортивного комплекса с 50 метровым плавательным бассейном, ледовой ареной и спортивными залами (I очередь строительства)	
Разработал						Стадия	Лист	Листов
Проверил						П	3	3
Н.контроль						План расстановки мебели и оборудования на отм. +7.800	
ГИП							

Согласовано

Арх. №

Взам. инв. №

Подп. и дата

Инв. № подл.

Формат А0