ВЕДОМОСТЬ РАБОЧИХ ЧЕРТЕЖЕЙ ОСНОВНОГО КОМПЛЕКТА

Лист	Наименование	Примечание
1	Общие данные	
2	Схема структурная	
3	Схема структурная комплекса технических средств	
4	Система вентиляции. Схема структурная	
5	Схема автоматизации	на 2 листах
6	План расположения оборудования и прободок	

1.Рабочие чертежи разработаны в соответствии с действующими нормами, правилами и стандартами.

Взам. инв. N

Подпись и дата

Инв. N подл.

Изм.	Кол.уч	Лист	N док.	Подпись	Дата
Разраб.					
Проверил					
Н. контр.					
ГИП					

Стадия	Лист	Листов
Р	1	6

Общие данные

Формат А4

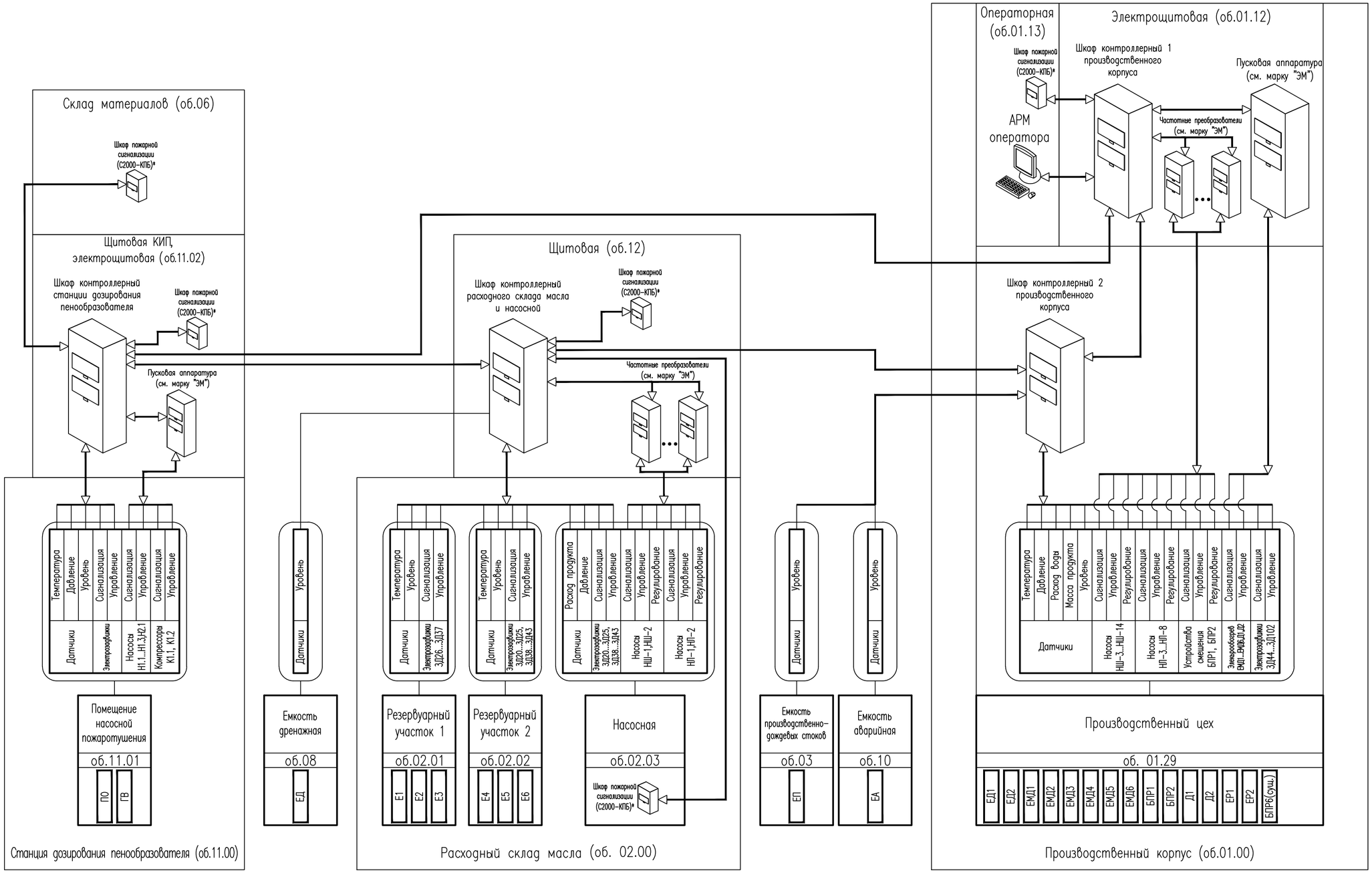

Данную схему рассматривать совместно со схемами:
ПЗ/14-01.00.00-АК, л.3 – Схема структурная комплекса технических средств системы управления;
ПЗ/14-01.00.00-АК, л.4 – Система вентиляции. Схема структурная

Изм.	Кол.уч	Лист	N док.	Подпись	Дата
Разраб.					
Проверил					
Н. контр.					
ГИП					

Стадия	Лист	Листов
Р	2	

Схема структурная

Взам. инв. N | Подпись и дата | Инв. N подл.

Формат А2

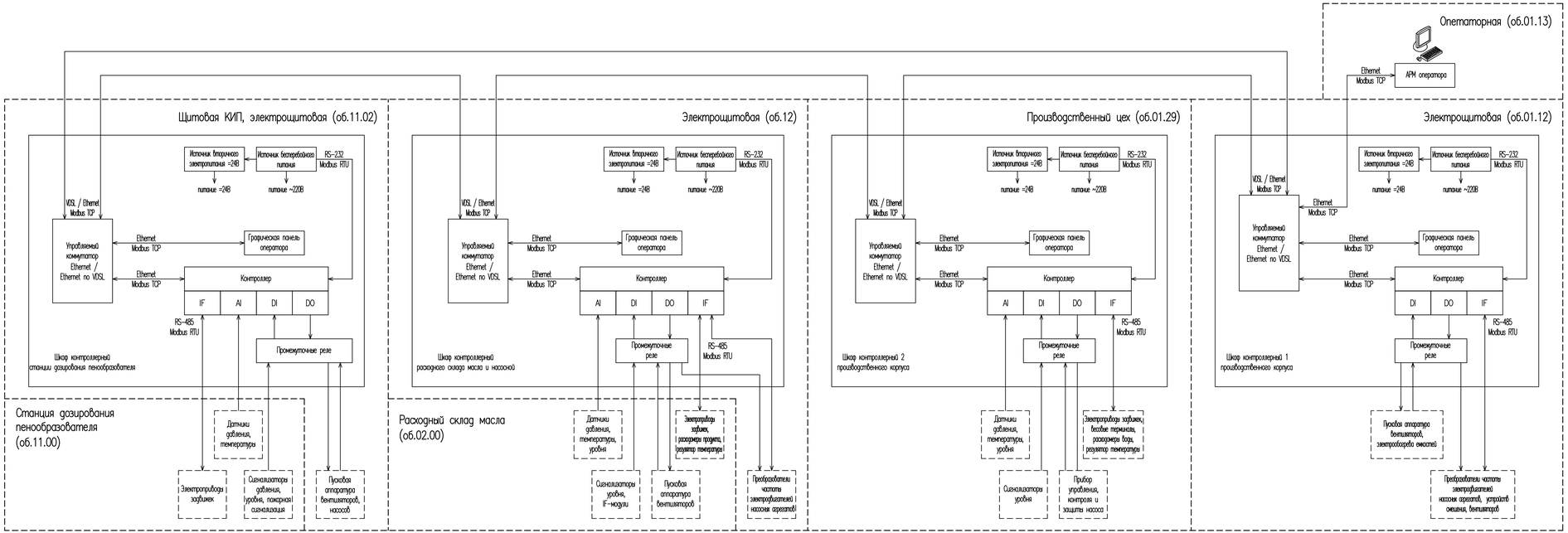

Данную схему рассматривать совместно со схемами:
ПЗ/14-01.00.00-АК, л.2 – Схема структурная;
ПЗ/14-01.00.00-АК, л.4 – Схема структурная.

Изм.	Кол.уч	Лист	N док.	Подпись	Дата			
Разраб.						Схема структурная комплекса технических средств системы управления	Стадия	Лист	Листов
Проверил							Р	3	
Н. контр.									
ГИП									

Взам. инв. N | Подпись и дата | Инв. N подл.

Формат А3х3

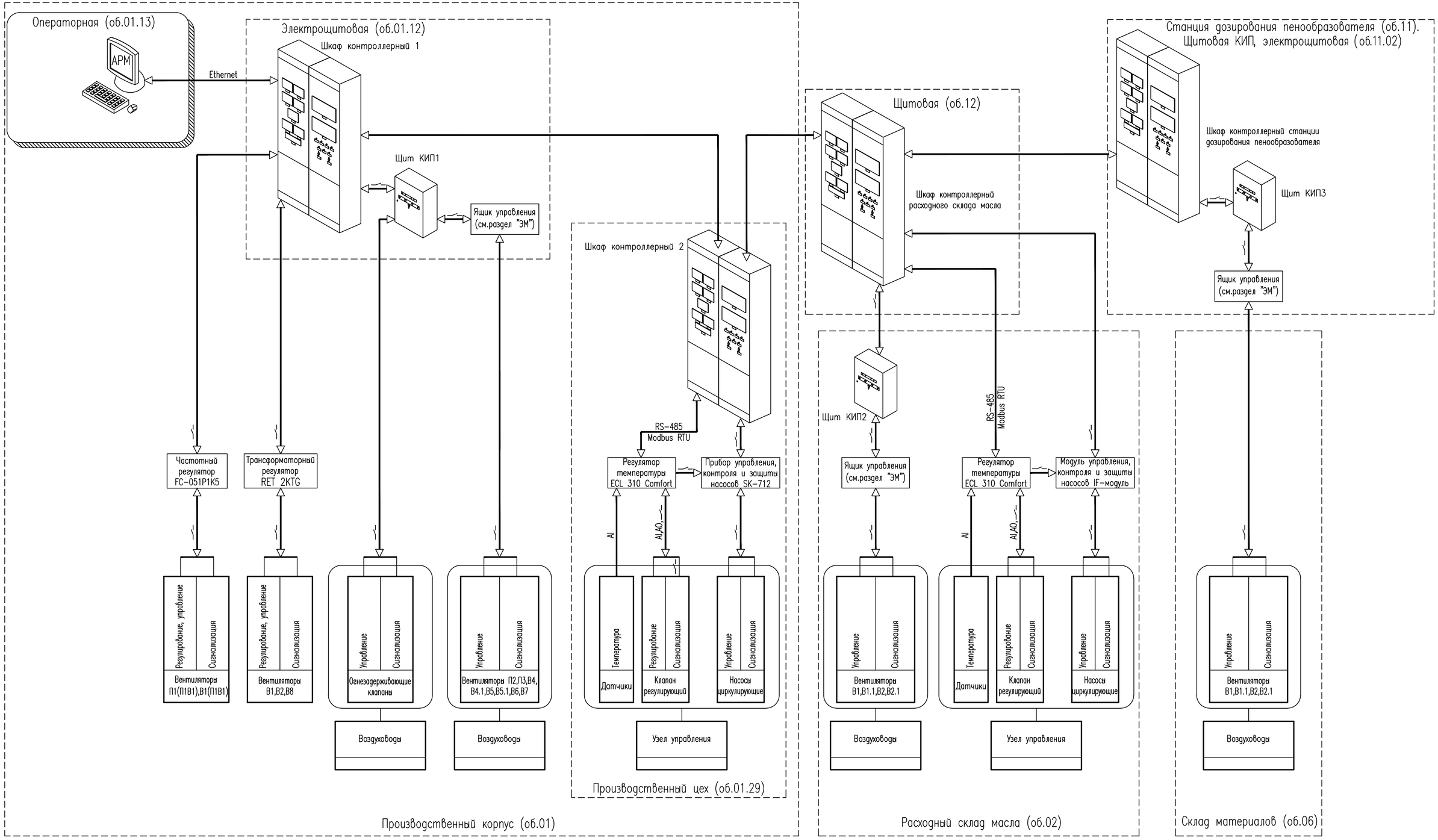

Данную схему рассматривать совместно со схемами:
ПЗ/14-01.00-АК, л.2 – Схема структурная;
ПЗ/14-01.00-АК, л.3 – Схема структурная комплекса технических средств системы управления.

Изм.	Кол.уч	Лист	N док.	Подпись	Дата
Разраб.					
Проверил					
Н. контр.					
ГИП					

Система вентиляции. Схема структурная

Стадия	Лист	Листов
Р	4	

Формат А2

Взам. инв. N | Подпись и дата | Инв. N подл.

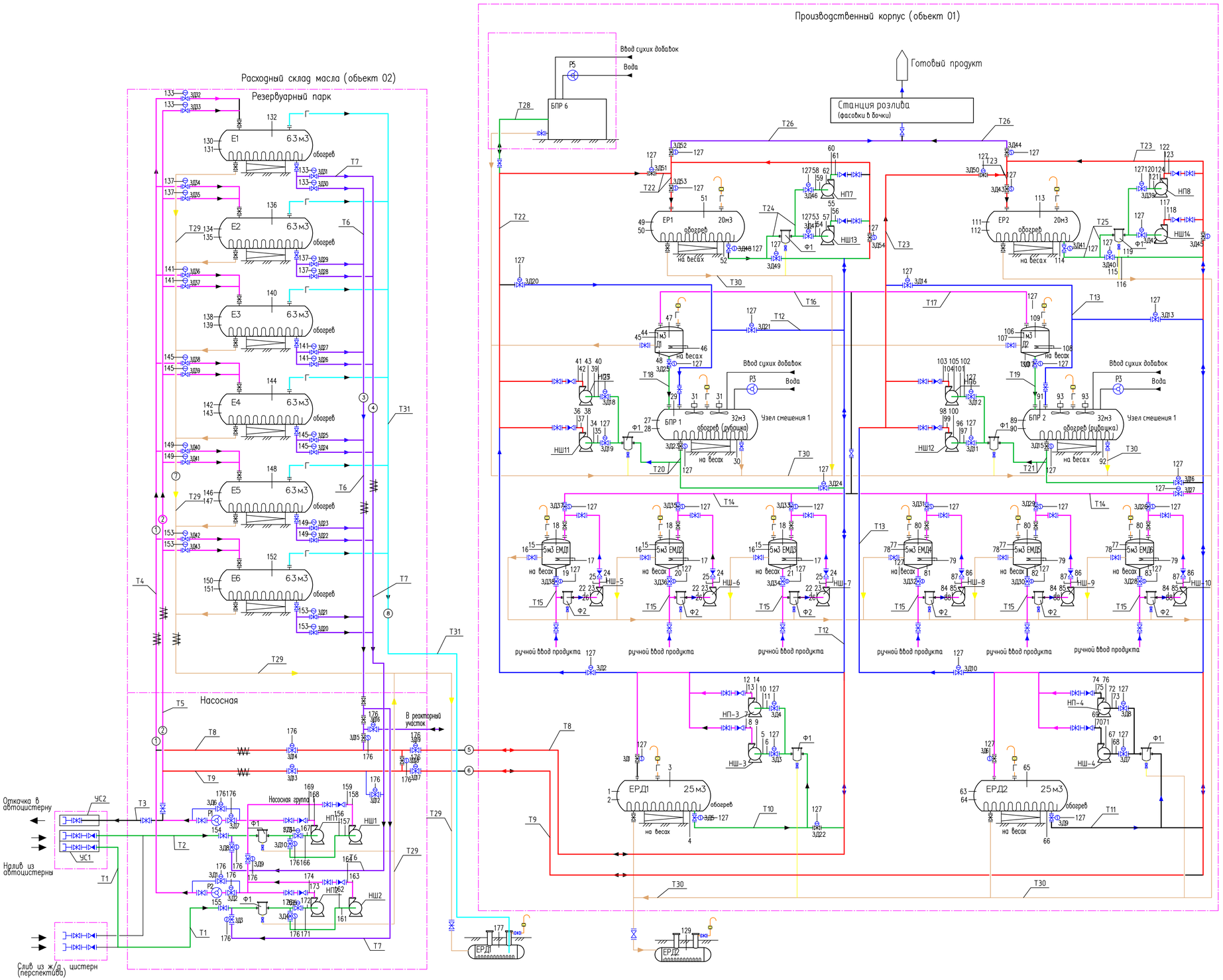

ЭКСПЛИКАЦИЯ ОБОРУДОВАНИЯ

Марка поз.	Обозначение	Кол.	Характеристика	Приме-чание
Е1	Емкость для хранения масла индустриального (ГОСТ20799-88)	1	V=60м3, P=0,1МПа	Проект.
Е2	Емкость для хранения масла отработанного моторного	1	V=60м3, P=0,1МПа	Проект.
Е3	Емкость для хранения масла отработанного инструментального легких фракций	1	V=60м3, P=0,1МПа	Проект.
Е4	Емкость для хранения масла отработанного инструментального тяжелых фракций	1	V=60м3, P=0,1МПа	Проект.
Е5	Емкость для хранения кислот жирных растительных масел	1	V=60м3, P=0,1МПа	Проект.
Е6	Емкость аварийная	1	V=60м3, P=0,1МПа	Проект.
ЕРД1	Емкость дозировочная	1	V=25м3, P=0,1МПа	Проект.
ЕРД2	Емкость дозировочная	1	V=25м3, P=0,1МПа	Проект.
Д1	Дозатор малых добавок	1	емкость V=2м3, P=0,1МПа	Проект.
Д2	Дозатор малых добавок	1	емкость V=2м3, P=0,1МПа	Проект.
ЕМД1	Емкость малых добавок	1	V=5м3, P=0,1МПа	Проект.
ЕМД2	Емкость малых добавок	1	V=5м3, P=0,1МПа	Проект.
ЕМД3	Емкость малых добавок	1	V=5м3, P=0,1МПа	Проект.
ЕМД4	Емкость малых добавок	1	V=5м3, P=0,1МПа	Проект.
ЕМД5	Емкость малых добавок	1	V=5м3, P=0,1МПа	Проект.
ЕМД6	Емкость малых добавок	1	V=5м3, P=0,1МПа	Проект.
БПР1	Блок приготовления раствора	1	емкость V=32м3, P=0,1МПа	Проект.
БПР2	Блок приготовления раствора	1	емкость V=32м3, P=0,1МПа	Проект.
ЕР1	Емкость расходная (для хранения готового раствора)	1	V=20м3, P=0,1МПа	Проект.
ЕР2	Емкость расходная (для хранения готового раствора)	1	V=20м3, P=0,1МПа	Проект.
НШ1-4; 11-14	Насос шестеренный марки Ш-80-2,5Т	8	Q=37,5м3/ч, P=0,25МПа, N=6,7кВт	Проект.
НШ5-10	Насос шестеренный марки Ш-40-4Т	6	Q=19,5м3/ч, P=0,4МПа, N=5,0кВт	Проект.
НП1-8	Насос песковый центробежный марки ПБ100	6	Q=100м3/ч, H=31,5м, N=30кВт	Проект.
ЗД	Задвижка клиновая электроприводная ЗКЛП-100-16	102	DN100, PN1,6МПа, N=0,37кВт	Проект.

Схема автоматизации выполнена на основании чертежа ПЗ/14-01-ИОС7.ТХ л.1 Схема технологическая принципиальная

Изм.	Кол.уч	Лист	N док.	Подпись	Дата
Разраб.					
Проверил					
Н. контр.					
ГИП					

Стадия	Лист	Листов
Р	5.1	2

Схема автоматизации

Взам. инв. N | Подпись и дата | Инв. N подл.

Формат А1

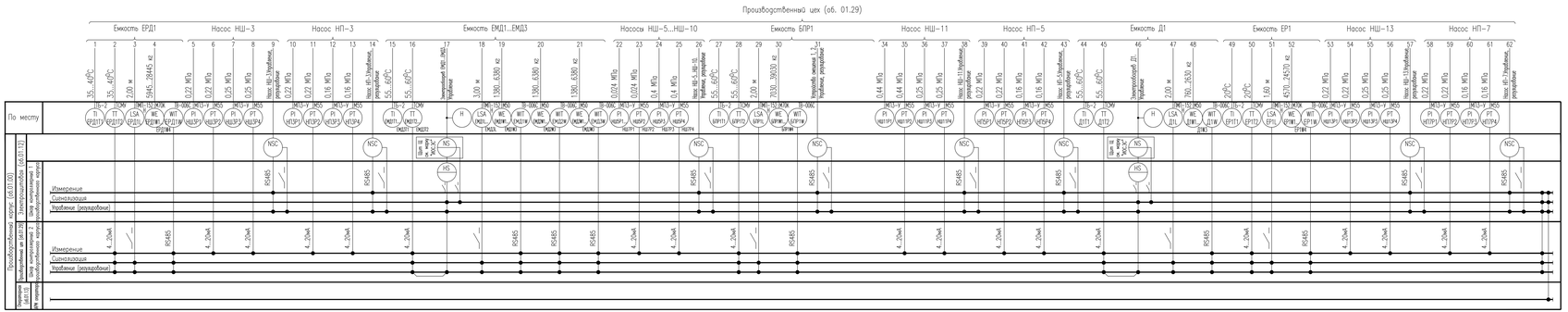

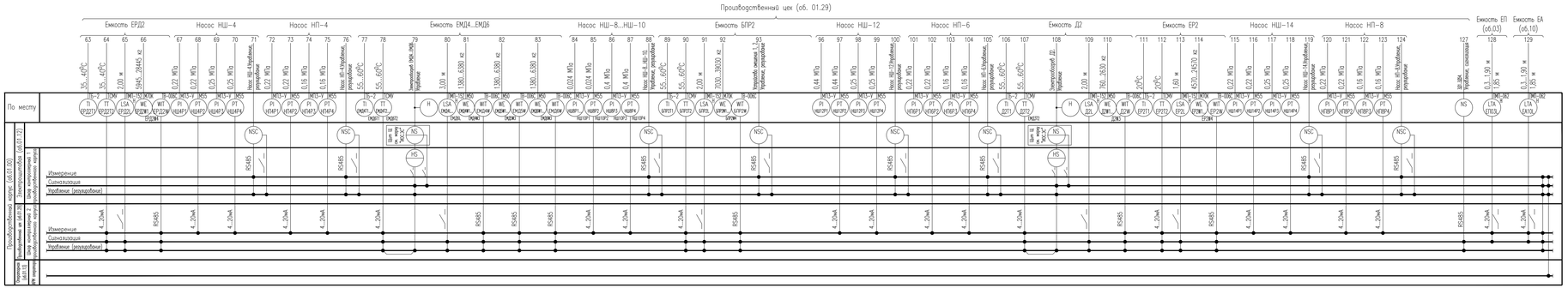

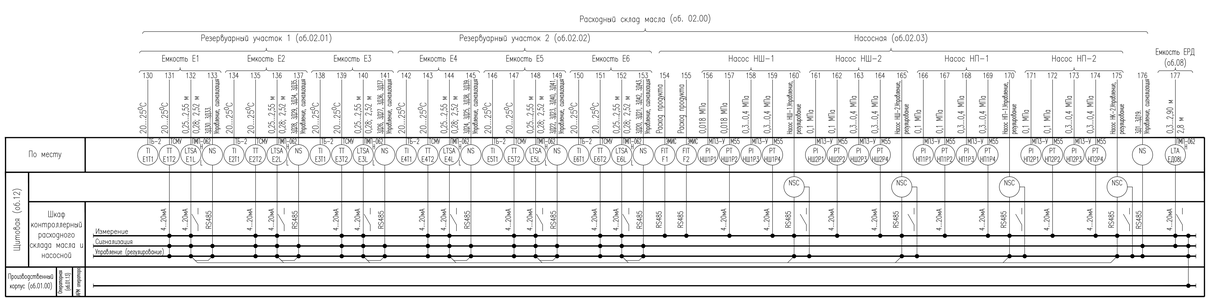

Перечень элементов

Поз. обозначение	Наименование	Кол.	Примечание
TI	Термометр биметаллический ТБ-2	20	поз. ЕРД11,ЕРД21,ЕМД11...ЕМД61,
			БПР11,БПР21,Д11,Д21,ЕР11,
			ЕР21,Е111...Е671
TT	Термопреобразователь с унифицированным выходным	20	поз. ЕРД12,ЕРД22,ЕМД112...ЕМД612,
	сигналом ТСМУ Метран-274		БПР112,БПР212,Д112,Д212,ЕР112,
			ЕР212,Е112...Е672
PI	Манометр технический показывающий МТ3-У	44	поз.НЦ1P1...НЦ14P1,НЦ1P3...НЦ14P3,
			НП1P1...НП8P1,НП1P3...НП8P3
PT	Датчик избыточного давления Метран-55-Ди	44	поз.НЦ1P2...НЦ14P2,НЦ1P4...НЦ14P4,
			НП1P2...НП8P2,НП1P4...НП8P4
LSA	Преобразователь магнитный поплавковый ПМП-152	14	поз.ЕРД1L,ЕРД2L,ЕМД1L...ЕМД6L,БПР1L,
			БПР2L,Д1L,Д2L,ЕР1L,ЕР2L
LTA, LTSA	Преобразователь магнитный поплавковый ПМП-062	9	поз.E1L...E6L,EF03L,EP20RL,EA10L
FIT	Массовый расходомер ЭМИС-МАСС	2	поз.F1,F2
	Весы, в комплекте:	2	
WE	-датчик тензоизмерительный тензорезисторный М50 (2т)-3шт.		поз.Д1W1...Д1W3,Д2W1...Д2W3
WIT	-терминал весовой ТВ-006С-1шт.		поз.Д1W,Д2W
	Весы, в комплекте:	6	
WE	-датчик тензоизмерительный тензорезисторный М50 (5т)-3шт.		поз.ЕМД1W1...ЕМД1W3...ЕМД6W1...ЕМД6W3
WIT	-терминал весовой ТВ-006С-1шт.		поз.ЕМД1W...ЕМД6W
	Весы, в комплекте:	4	
WE	-датчик тензоизмерительный тензорезисторный М70К (15т)-4шт.		ЕРД1W1...ЕРД1W4,
			ЕРД2W1...ЕРД2W4,
			EP1W1...EP1W4,
			EP2W1...EP2W4,
WIT	-терминал весовой ТВ-006С-1шт.		ЕРД1W, ЕРД2W,
			EP1W, EP2W
	Весы, в комплекте:	2	
WE	-датчик тензоизмерительный тензорезисторный М70К (20т)-4шт.		поз.БПР1W1...БПР1W4,БПР2W1...БПР2W4
WIT	-терминал весовой ТВ-006С-1шт.		поз.БПР1W,БПР2W

** – см. подраздел 5 – "Сети связи"

Изм.	Кол.уч.	Лист	N док.	Подпись	Дата		Лист 5.2

Формат А2х3

С

Разрез 1–1

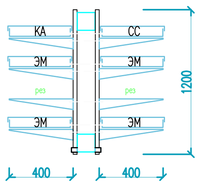

Разрез 5–5

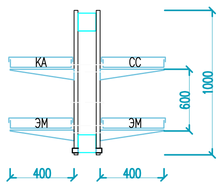

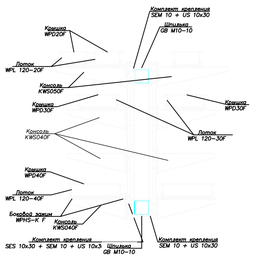

Примечания
1 Шаг установки стоек не более 1,5 метра.
2 Монтаж лотков и конструкций производить согласно ПУЭ.
3 Шпильку GB M10–10, стойку KW040 обрезать по месту.
4 В местах обрезки кабельных конструкций восстановить защитный цинковый слой путем нанесения цинкового спрея KZS.
5 В местах, где необходима защита от режущей кромки лотка, установить защитную ленту KSB.

Разрез 2–2

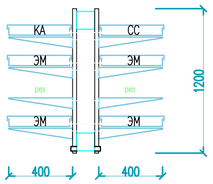

Разрез 3–3, 4–4

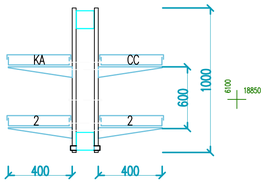

* Проектная документация разработана в соответствие с действующими нормами, правилами, стандартами.
* Система координат МСК–02.
* Система высот Балтийская.

Экспликация зданий и сооружений

№ по генпл.	Наименование	Этажи	Количество: Зданий	Количество: Квартир: Здан.	Количество: Квартир: Всего	Площадь, м2: Застройки, м2: Здания	Площадь, м2: Застройки, м2: Всего	Площадь, м2: Общая, м2: Здания	Площадь, м2: Общая, м2: Всего	Строительный объем, м3	Примечание
I этап строительства											
01	Производственный корпус	1–3	1	—	—	2392,00	2392,00	2301,00	2301,00	22735,00	Реконстр.
02	Расходный склад масла	1	1	—	—	656,70	656,70	581,00	581,00	6417,00	Проект.
03	Емкость производственных стоков, V=40м³	—	1	—	—	—	28,50	—	—	—	Проект.
04	Склад хранения готовой продукции в таре	1	1	—	—	1086,00	1086,00	1067,00	1067,00	8993,00	Проект.
05	Склад хранения и подготовки пустой тары	1	1	—	—	596,30	596,30	579,60	579,60	4586,00	Проект.
06	Склад материалов	1	1	—	—	464,70	464,70	420,00	420,00	3062,00	Проект.
07	Площадка для АЦ	—	1	—	—	—	40,00	—	—	—	Проект.
08	Емкость дренажная, V=40м³	—	1	—	—	—	28,50	—	—	—	Проект.
09.1	Щит пожарный ЩП–А	—	3	—	—	—	—	—	—	—	Проект.
09.2	Щит пожарный ЩП–В	—	6	—	—	—	—	—	—	—	Проект.
09.3	Щит пожарный ЩП–Е	—	1	—	—	—	—	—	—	—	Проект.
10	Емкость аварийная, V=40м³	—	1	—	—	—	28,50	—	—	—	Проект.
11	Станция дозирования пенообразователя	1	1	—	—	163,40	163,40	156,00	156,00	1352,00	Проект.
12	Щитовая										
II этап строительства											
13	КПП	1	1	—	—	57,60	57,60	56,60	56,60	187,20	Проект.
16	Реакторный участок	1	1	—	—	352,00	352,00	350,80	350,80	1584,00	Проект.
12, 14,15	Позиции не используются										

Условные обозначения:

Обозначение	Наименование
N	Кабель электрический проектируемый в траншее
N	Кабель электрический проектируемый в траншее в хризотилцементной трубе
Nк	Кабель электрический проектируемый в коробе по стене
Nэ	Кабель электрический проектируемый по эстакаде
КАк	Кабель контрольный проектируемый в коробе по стене
КАэ	Кабель контрольный проектируемый по эстакаде
КАт	Кабель контрольный проектируемый в траншее
КАт	Кабель контрольный проектируемый в траншее в хризотилцементной трубе
Сэ	Кабель ОПС проектируемый по эстакаде
Ск	Кабель ОПС проектируемый в коробе по стене
В1	Водопровод проектируемый хозяйственно–питьевой
В2	Водопровод проектируемый противопожарный
К1	Канализация проектируемая бытовая
К3	Канализация проектируемая производственно–дождевая
РП	Растворопроводы пенотушения проектируемые
Т1, Т2	Теплосеть
Т3	Трубопровод аварийного слива масла в автоцистерну
Т8, Т9	Трубопровод налива масла в расходную дозировочную емкость
Т29	Трубопровод дренажный
Т31	Трубопровод газоуравнительной системы паров масла

Заземление условно не показано

Кабеленесущие системы учтены в разделе "ЭМ"

Изм.	Кол.уч	Лист	N док.	Подпись	Дата			
Разраб.						План расположения оборудования и проводок	Стадия: Р	Лист: 6	Листов:
Проверил								
Н. контр.								
ГИП								

Взам. инв. N | Подпись и дата | Инв. N подл.

Формат А1

ПЗ/14-01.00.00-(АК)

√Rz40 (√)

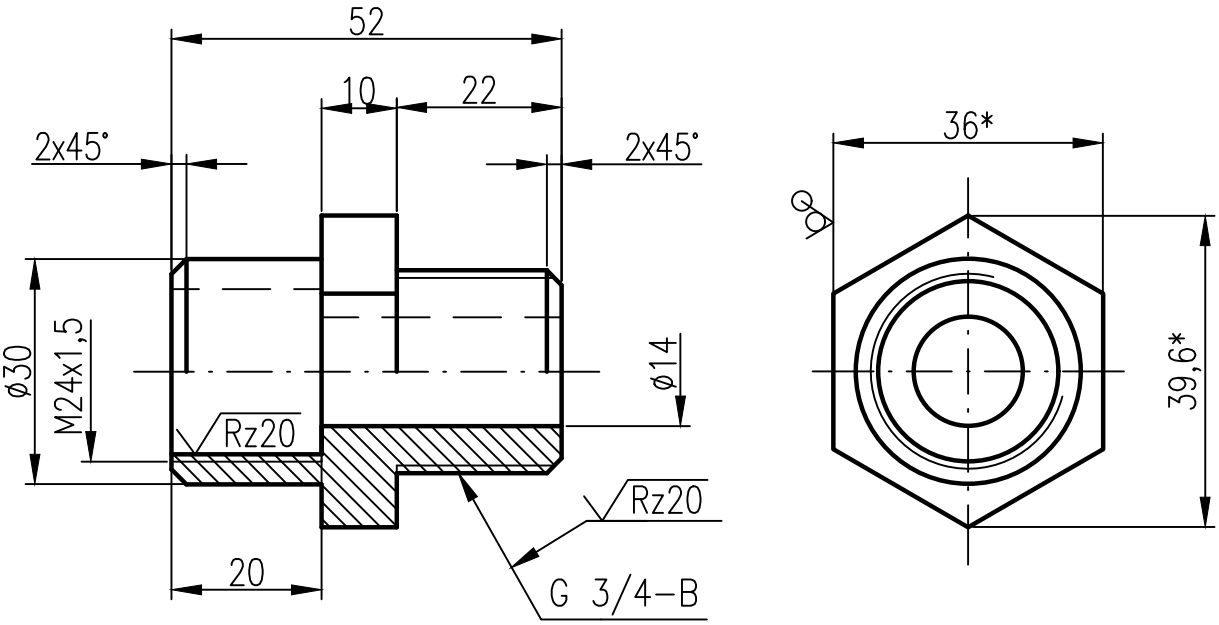

1. Пред. откл. размеров: H14; h14; ±t/2.
2. *Размеры для справок.

Изм.	Лист	Nдокум.	Подпись	Дата	Переходник для кабельного ввода ПМП	Лит.	Масса	Масштаб
Разраб.							0,46*	1:1
Проверил						Лист 7		Листов 1
Н. контр.					Шестигранник 36 ГОСТ 2879-2006 / В20 ГОСТ 1050-88			
ГИП								

Взам. инв. N

Подпись и дата

Инв. N подл.

Формат А4