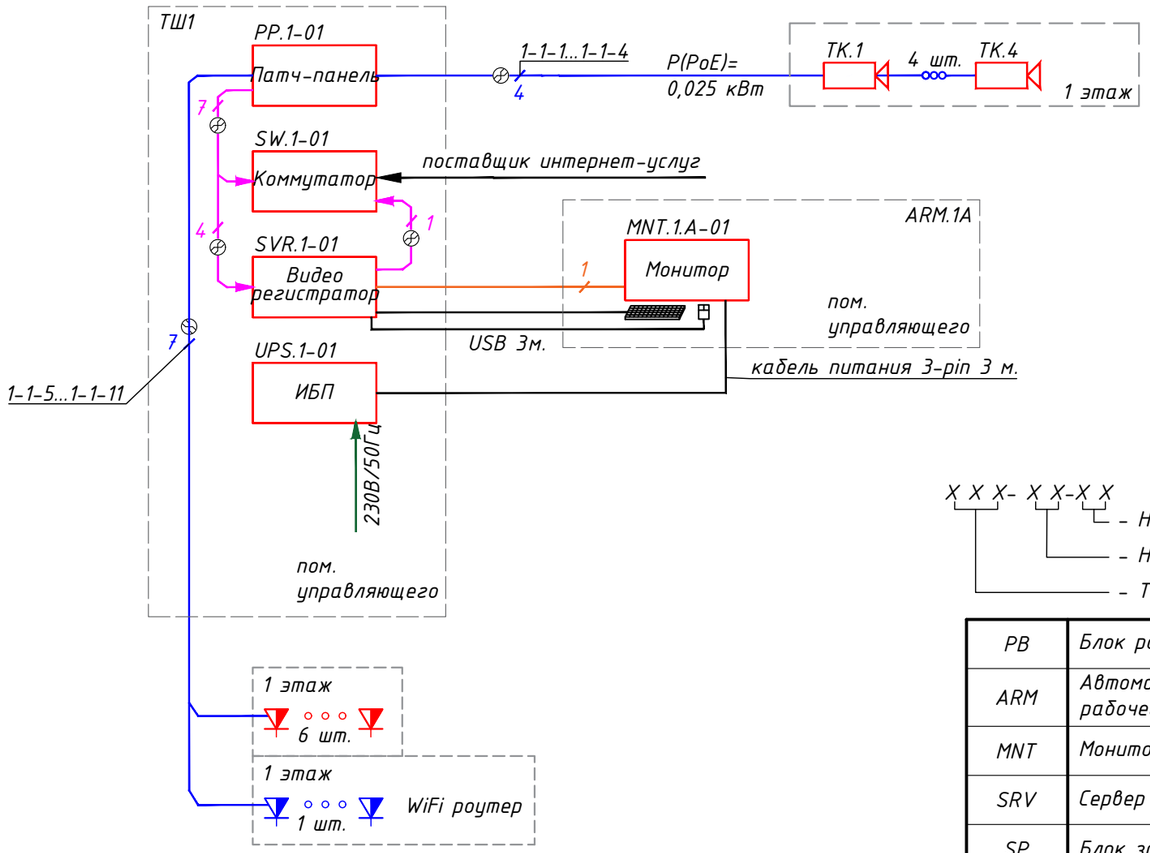

X X X- X X-X X
- Номер оборудования
- Номер телекоммуникационного шкафа
- Тип оборудования:

PB	Блок розеток
ARM	Автоматизированное рабочее место
MNT	Монитор
SRV	Сервер видеонаблюдения
SP	Блок защиты линии
PP	Коммутационная патч-панель
SB	Сетевой фильтр
UPS	Источник бесперебойного питания
SW	Коммутатор
OPP	Оптический кросс

Условные обозначения:

ИБП	- Источник бесперебойного электропитания
Монитор	- Монитор
Коммутатор	- Коммутатор
Видео регистратор	- Видеорегистратор
Патч-панель	- Патч-панель
	- Телекоммуникационные розетка RJ45
	- Телекоммуникационные розетка RJ45 (WiFi роутер)
	- Патч-корд RJ45-RJ45
	- Кабель UTP (внутренний)
	- Кабель DisplayPort/HDMI;
	- Кабель электропитания (предусмотрен разделом ЭМ)
	- Монтажная коробка.
	- Видеокамера СОТ внутренняя;

ТК.П2-1
- номер камеры
- порядковый номер камеры
- текстовое обозначение устройства

0.02-01-01
- номер порта
- номер патч-панели
- номер телекоммуникационного шкафа

Шкаф телекоммуникационный настенного исполнения ТШ.1

366мм (6U)

1 U	Патчпанель.PP.1 -01	6
1 U	Каб.орг.ORG.1 -01	5
1 U	Коммутатор.SW.1 -01	4
1 U	Каб.орг.ORG.1 -02	3
1 U	Сервер.SRV.1 -01	2
1 U	ИБП.UPS.1 -01	1

Примечания:

1. Нумерация кабелей выполнена в соответствии с кабельным журналом.

Согласовано

Взам. инв. №

Подп. и дата

Инв. № подл.

Изм.	Кол.уч	Лист	№док.	Подп.	Дата
Разработал		Морин			09.21
Проверил		Бурцев			09.21
Н. контр.		Тетерин			09.21

08-2021-СВМ-СС

г. Санкт-Петербург, Средний проспект В.О., дом 87, литера М

Ресторан-кофейня

Стадия	Лист	Листов
Р	4	

Схема структурная. Система СКС и СОТ

SVM Group. Knowledge & honesty.

Формат А3