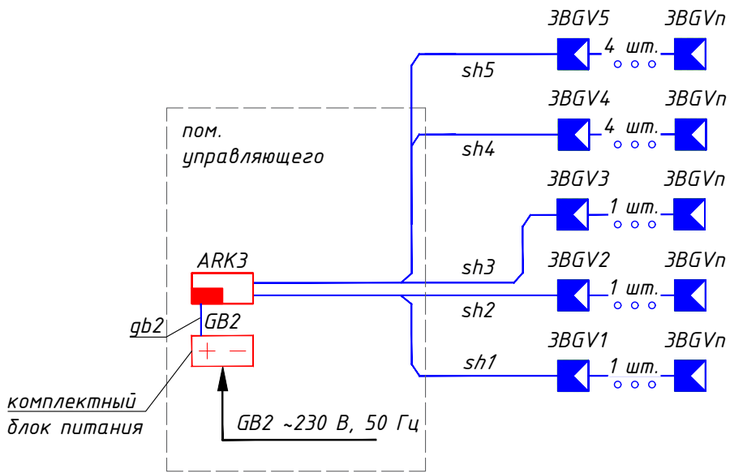

Обозначения условные графические оборудования

Графическое	Буквенное	Наименование
+ −	GB	Комплектный блок питания охранной панели Контакт-GSM9K
	ARK	Охранная панель Контакт-GSM9K
	BGV	Извещатель пассивный инфракрасный оптико-электронный ИО 409-21

Обозначения условные графические кабелей

Графические	Наименование	Тип кабеля
	Шлейфы	ES-04-022 AS04 4x0,22

Нумерация извещателей/оповещателей:

XXXA.B.C

- порядковый номер устройства в шлейфе / линии;
- номер шлейфа/ линии управления / оповещения;
- текстовое обозначение устройства;
- номер приемно-контрольного прибора/блока управления;

Примечания:

1. Нумерация кабелей выполнена в соответствии с кабельным журналом.

Согласовано

Взам. инв. №

Подп. и дата

Инв. № подл.