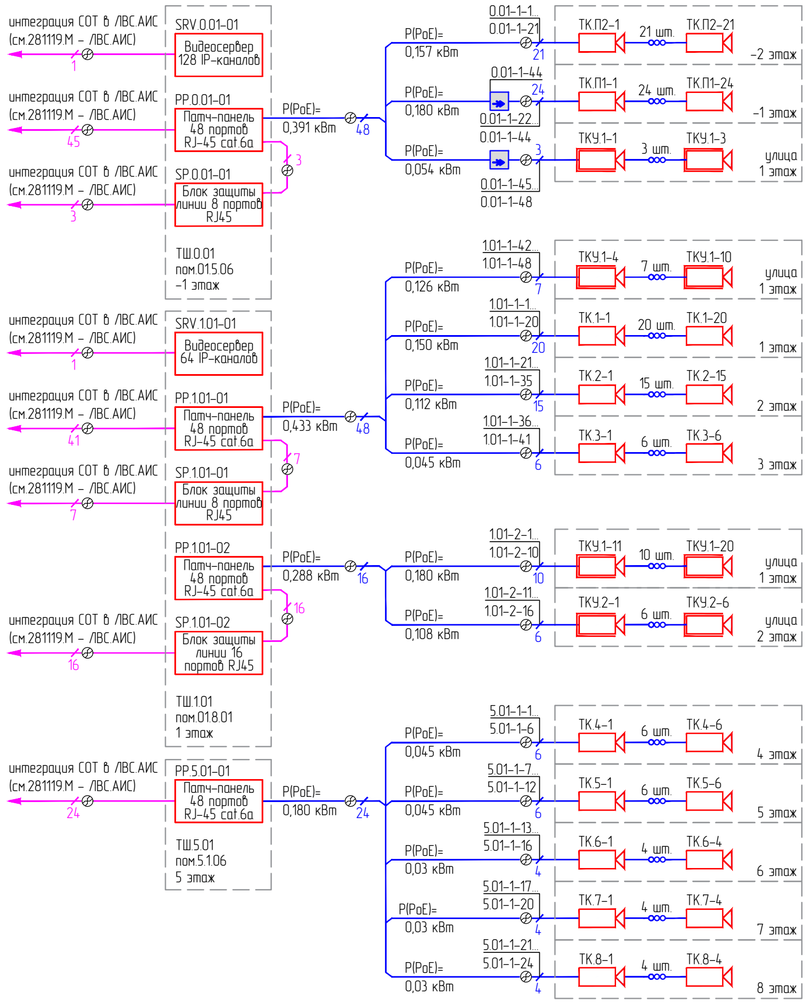

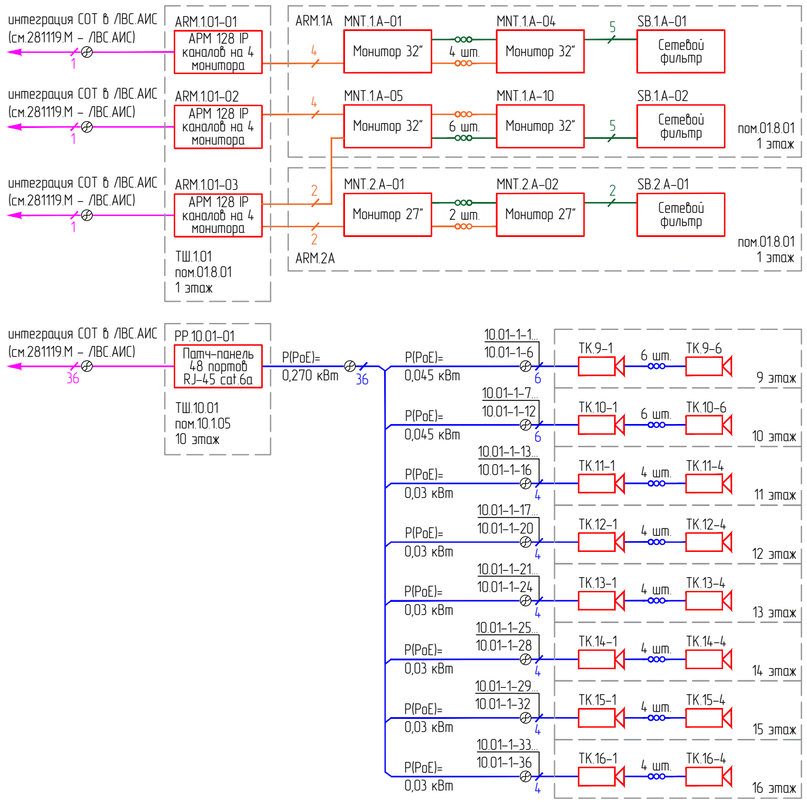

Условные обозначения:

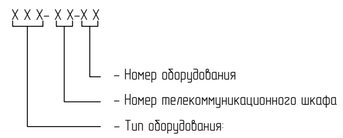

PB	Блок розеток
ARM	Автоматизированное рабочее место
MNT	Монитор
SRV	Сервер видеонаблюдения
SP	Блок защиты линии
PP	Коммутационная патч-панель

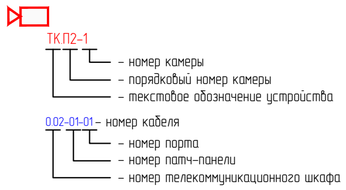

Условные обозначения:

	– Видеокамера СОТ внутренняя;
	– Видеокамера СОТ наружняя;
	– PoE удлинитель;
	– Патч-корд RJ45-RJ45 cat.6a;
	– Кабель U/FTP категории 6a типа нг(A)-HF;
	– Кабель DisplayPort/HDMI;
	– Кабель электропитания;

Условные обозначения:

Видеосервер 128 IP-каналов	– 128-канальный IP-видеосервер;
Видеосервер 64 IP-каналов	– 64-канальный IP-видеосервер;
Патч-панель 48 портов RJ-45 cat.6a	– Экранированная патч-панель с портами RJ-45 категории 6a;
Блок защиты линии 8 портов RJ45	– Блок защиты 8 портов Ethernet с технологией PoE;
Блок защиты линии 16 портов RJ45	– Блок защиты 16 портов Ethernet с технологией PoE;
АРМ 128 IP каналов на 4 монитора	– Удаленное рабочее место для работы с видеосерверами на 128 IP-каналов, на 4 монитора;
Монитор 27"	– Монитор 27 дюймов;
Монитор 32"	– Монитор 32 дюйма;
Сетевой фильтр	– Сетевой фильтр.

Примечания:

1. Телекоммуникационные шкафы ТШ0.01, ТШ1.01, ТШ5.01, ТШ10.01 предусмотрены разделом ЛВС.АИС (см. 281119.М – ЛВС.АИС);
2. Основное и резервное электроснабжение 230В/50Гц оборудования СОТ предусмотрено разделом ЛВС.АИС (см. 281119.М – ЛВС.АИС);
3. В местах установки видеокамер, где отсутствует возможность изолирования контактных соединений RJ45 (PoE) кабеля с портом видеокамеры, проектом предусматривается установка монтажных коробок. Места определены данным разделом проекта (см. планы помещений с расположением оборудования и кабельных трасс);
4. С целью стыковки ПВХ труб и труб из полиамида проектом предусматривается установка монтажных коробок. Места определены данным разделом проекта (см. планы помещений с расположением оборудования и кабельных трасс);
5. Нумерация монтажных коробок соответствует нумерации кабелей, используемых для подключения видеокамер;
6. Нумерация кабелей выполнена в соответствии с кабельным журналом и схемой кабельных соединений.

Согласовано

Взам. инв. №

Подп. и дата

Инв. № подл.