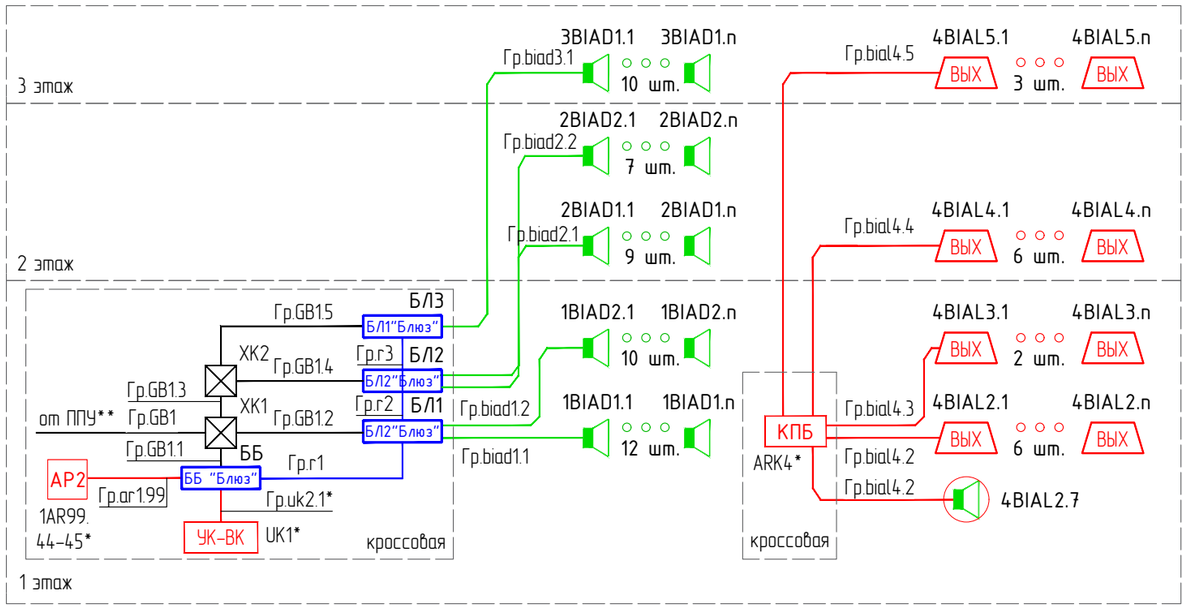

Обозначения условные графические оборудования

Графическое	Буквенное	Наименование
КПБ	ARK	Блок контрольно-пусковой "С2000-КПБ"
БЛ2"Блюз"	БЛ2	Линейный блок "БЛ-2 RU Блюз"
БЛ1"Блюз"	БЛ1	Линейный блок "БЛ-1 RU Блюз"
ББ "Блюз"	ББ	Блок базовый "ББ RU Блюз"
	BIAD	Оповещатель речевой "РОП-1П"
	BIAL	Оповещатель охранно-пожарный свето-звуковой (табло) Кристалл-24-НИ "Выход"
ВЫХ	BIAL	Оповещатель охранно-пожарный световой (табло) Кристалл-24-НИ "Выход"
	ХК	Коробка коммутационная

Обозначения условные графические кабелей

Графические	Наименование	Тип кабеля
	Линии светового оповещения	нг(А)-FRHF 1х2х0,75
	Линии речевого оповещения	нг(А)-FRHF 1х2х0,75
	Линия интерфейса	нг(А)-FRHF 2х2х0,75

Согласовано

Взам. инв. №

Под. и дата

Инв. № подл.

Формат А3А