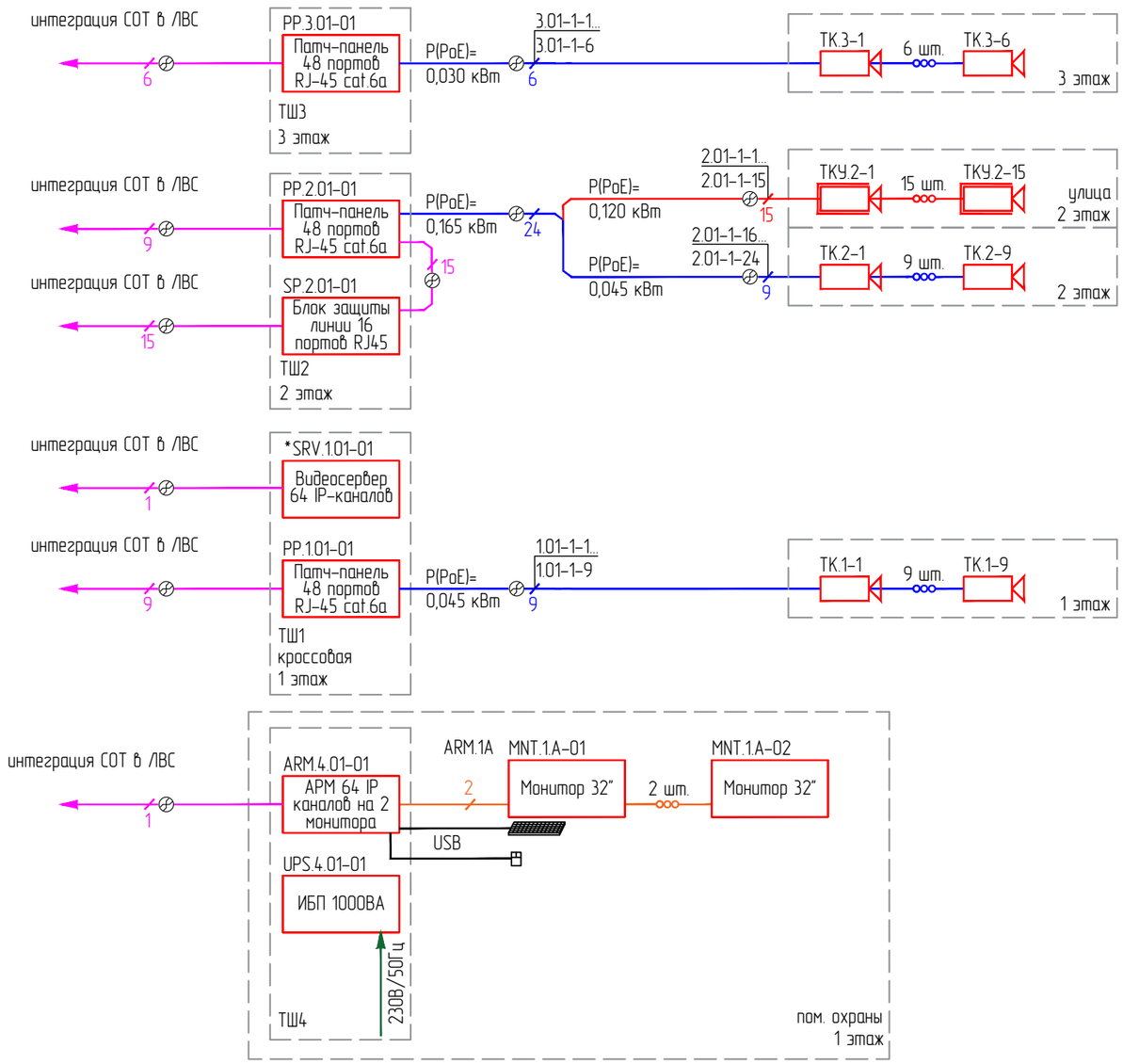

Условные обозначения:

X X X- X X-X X
- Номер оборудования
- Номер телекоммуникационного шкафа
- Тип оборудования:

PB	Блок розеток
ARM	Автоматизированное рабочее место
MNT	Монитор
SRV	Сервер видеонаблюдения
SP	Блок защиты линии
PP	Коммутационная патч-панель

ТК.П2-1
- номер камеры
- порядковый номер камеры
- текстовое обозначение устройства

0.02-01-01 - номер кабеля
- номер порта
- номер патч-панели
- номер телекоммуникационного шкафа

	- Видеокамера СОТ внутренняя;
	- Видеокамера СОТ наружняя;
	- Патч-корд RJ45-RJ45 cat.6a;
	- Кабель U/FTP категории 6а типа нг(А)-HF (внутренний);
	- Кабель U/FTP категории 6а типа нг(А)-HF (внешний);
	- Кабель DisplayPort/HDMI;
Видеосервер 64 IP-каналов	- 64-канальный IP-видеосервер;
Монитор 32"	- Монитор 32 дюйма;
АРМ 64 IP каналов на 2 монитора	- УРМ для работы с видеосерверами на 64 IP-каналов, на 2 монитора;

Согласовано

Взам. инв. №

Под. и дата

Инв. № подл.

Формат А3А