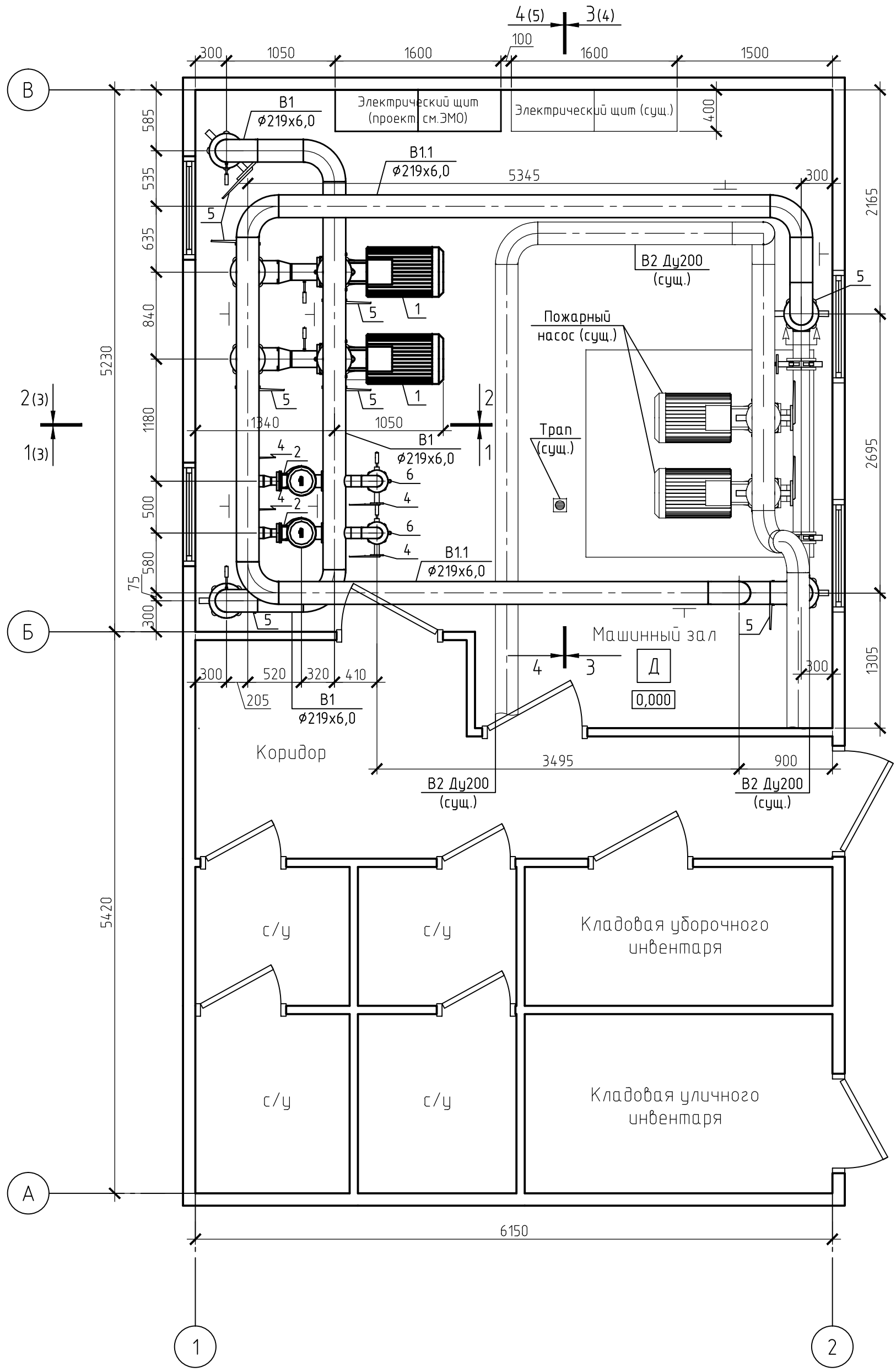

Согласовано

Взам. инв. №

Подп. и дата

Инв. № подл.

Изм.	Кол. уч.	Лист	№ док.	Подп.	Дата
Разраб.		Марчук			02.19
Проверил					02.19
Н.контр.					02.19
ГИП					02.19

15-19-ВК

Техническая модернизация повысительной насосной станции, расположенной по адресу: Минская область, г. Борисов, ул. Демина, 11-а

Насосная станция второго подъема

Стадия	Лист	Листов
Р	2	

Расположение оборудования.
План на отм.-1,200

Копировал

А3

Разрез 1-1 (2)

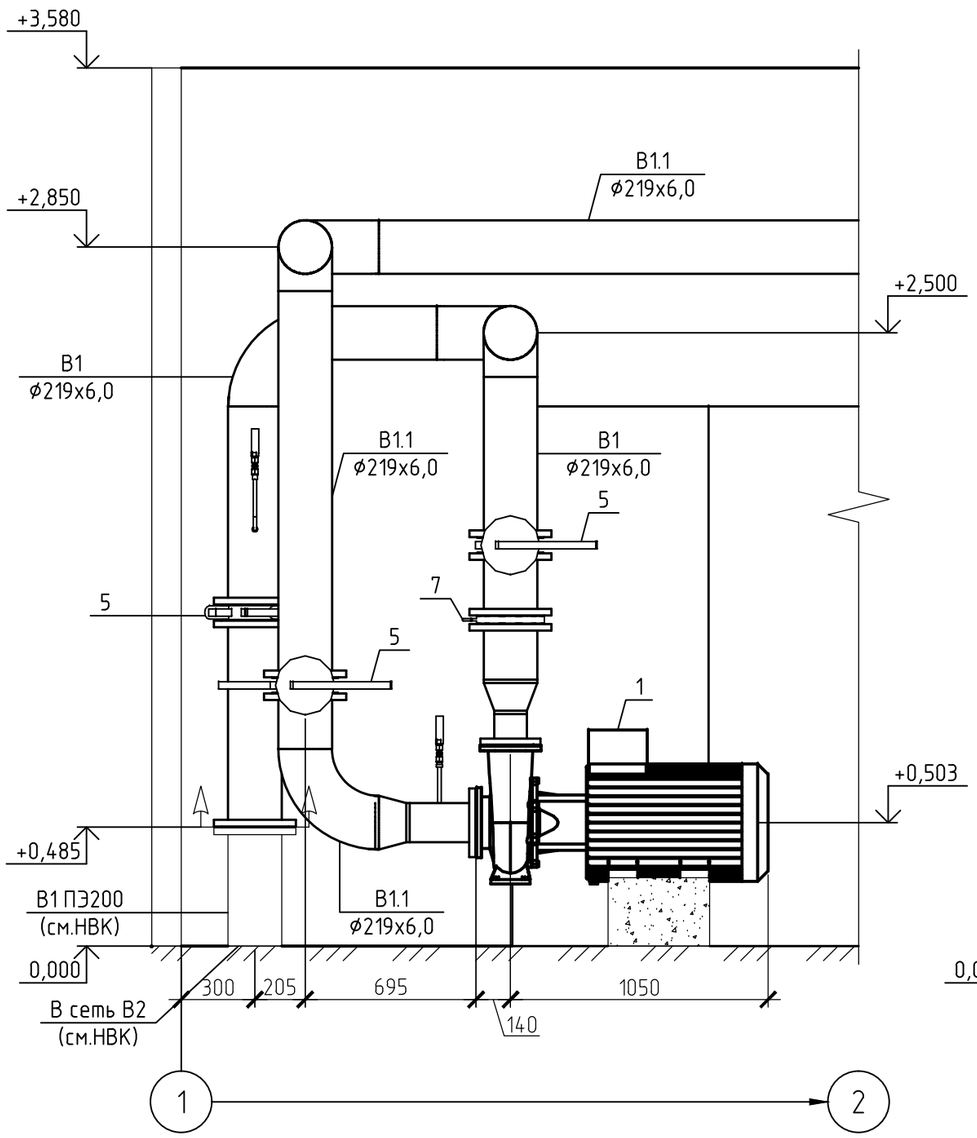

Разрез 2-2 (2)

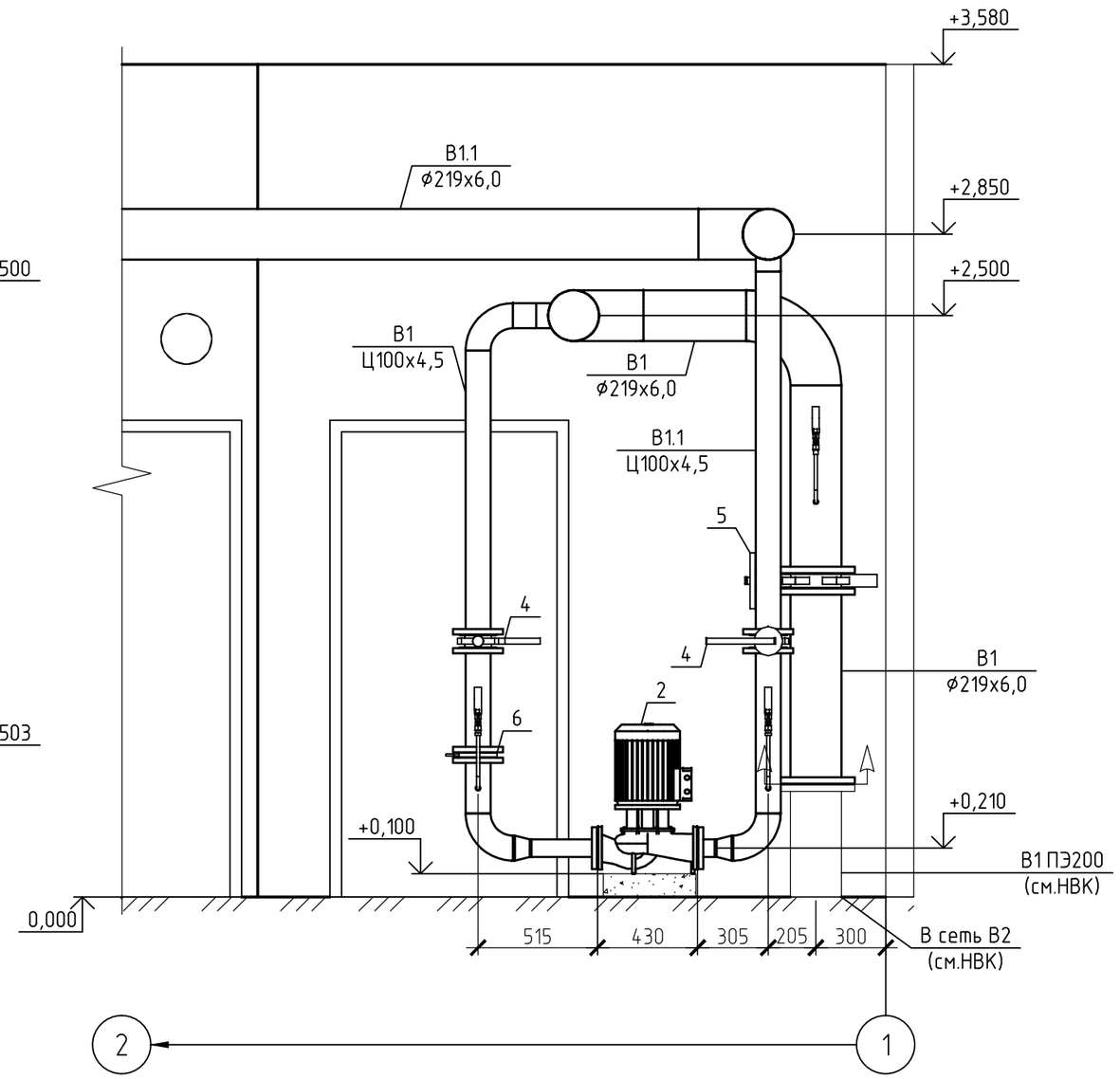

Изм.	Кол. уч.	Лист	№ док.	Подп.	Дата
Разраб.		Марчук			02.19
Проверил					02.19
Н.контр.					02.19
ГИП					02.19

15-19-ВК

Техническая модернизация повысительной насосной станции, расположенной по адресу: Минская область, г. Борисов, ул. Демина, 11-а

Насосная станция второго подъема

Стадия	Лист	Листов
Р	3	

Расположение оборудования. Разрез 1-1

Согласовано

Взам. инв. №

Подп. и дата

Инв. № подл.

Копировал

А3

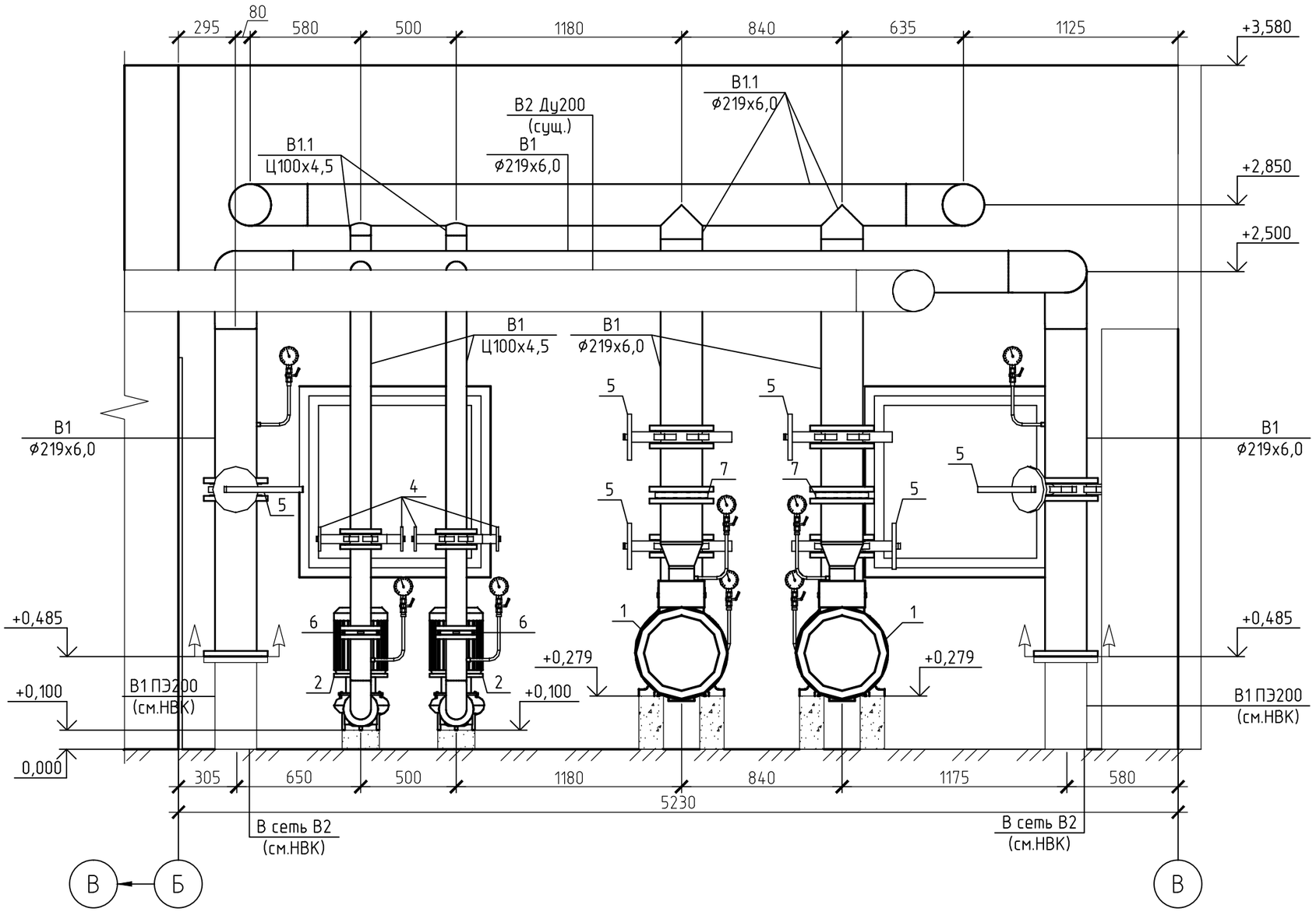

Согласовано

Взам. инв. №

Подп. и дата

Инв. № подл.

Изм.	Кол. уч.	Лист	№ док.	Подп.	Дата
Разраб.		Марчук			02.19
Проверил					02.19
Н.контр.					02.19
ГИП					02.19

15-19-ВК

Техническая модернизация повысительной насосной станции, расположенной по адресу: Минская область, г. Борисов, ул. Демина, 11-а

Насосная станция второго подъема

Стадия	Лист	Листов
Р	4	

Расположение оборудования. Разрез 3-3

Копировал

А3

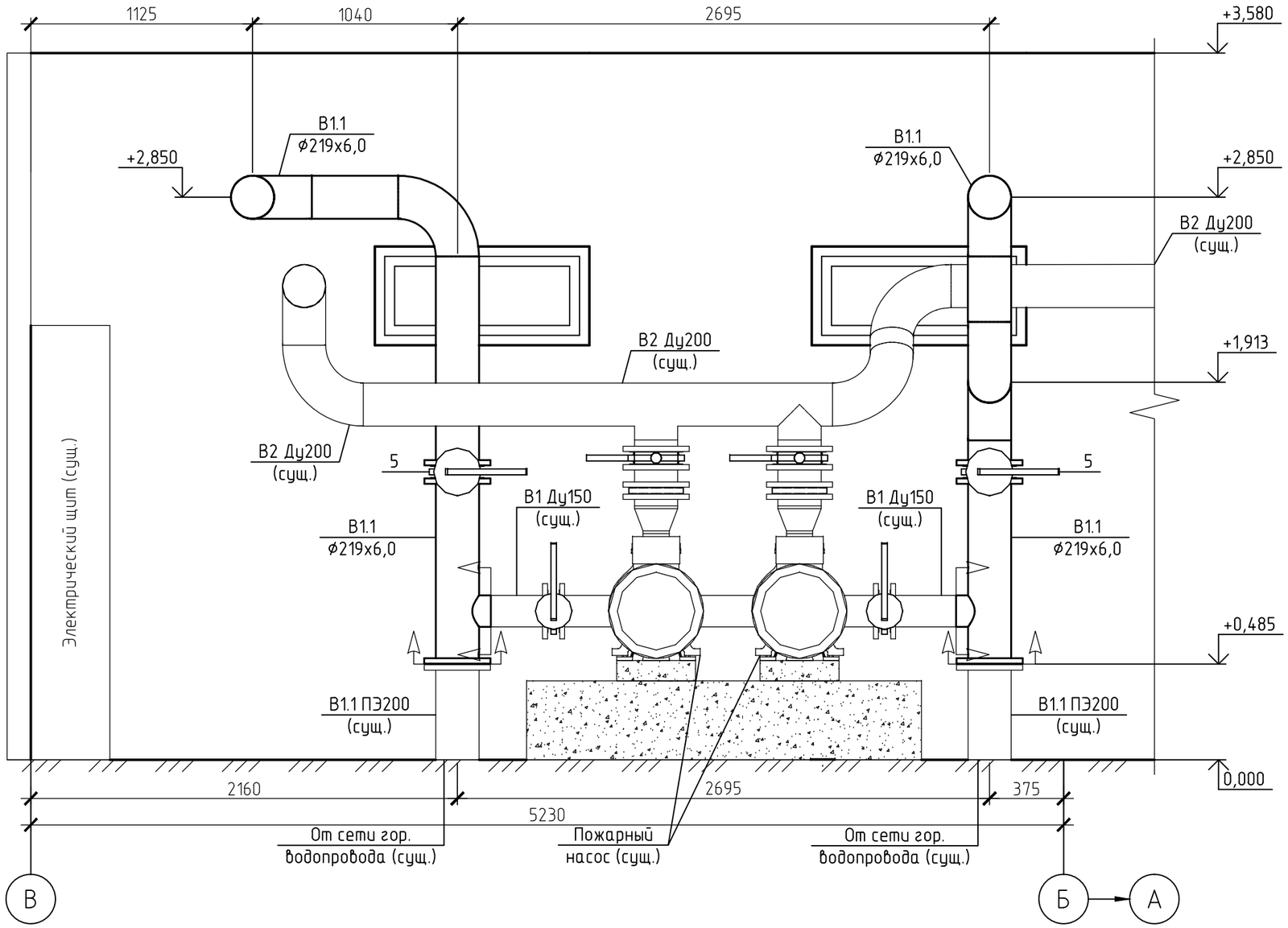

Изм.	Кол. уч.	Лист	№ док.	Подп.	Дата
Разраб.		Марчук			02.19
Проверил					02.19
Н.контр.					02.19
ГИП					02.19

15-19-ВК

Техническая модернизация повысительной насосной станции, расположенной по адресу: Минская область, г. Борисов, ул. Демина, 11-а

Насосная станция второго подъема

Стадия	Лист	Листов
Р	5	

Расположение оборудования.
Разрез 4-4

Согласовано

Взам. инв. №

Подп. и дата

Инв. № подл.

Копировал

А3

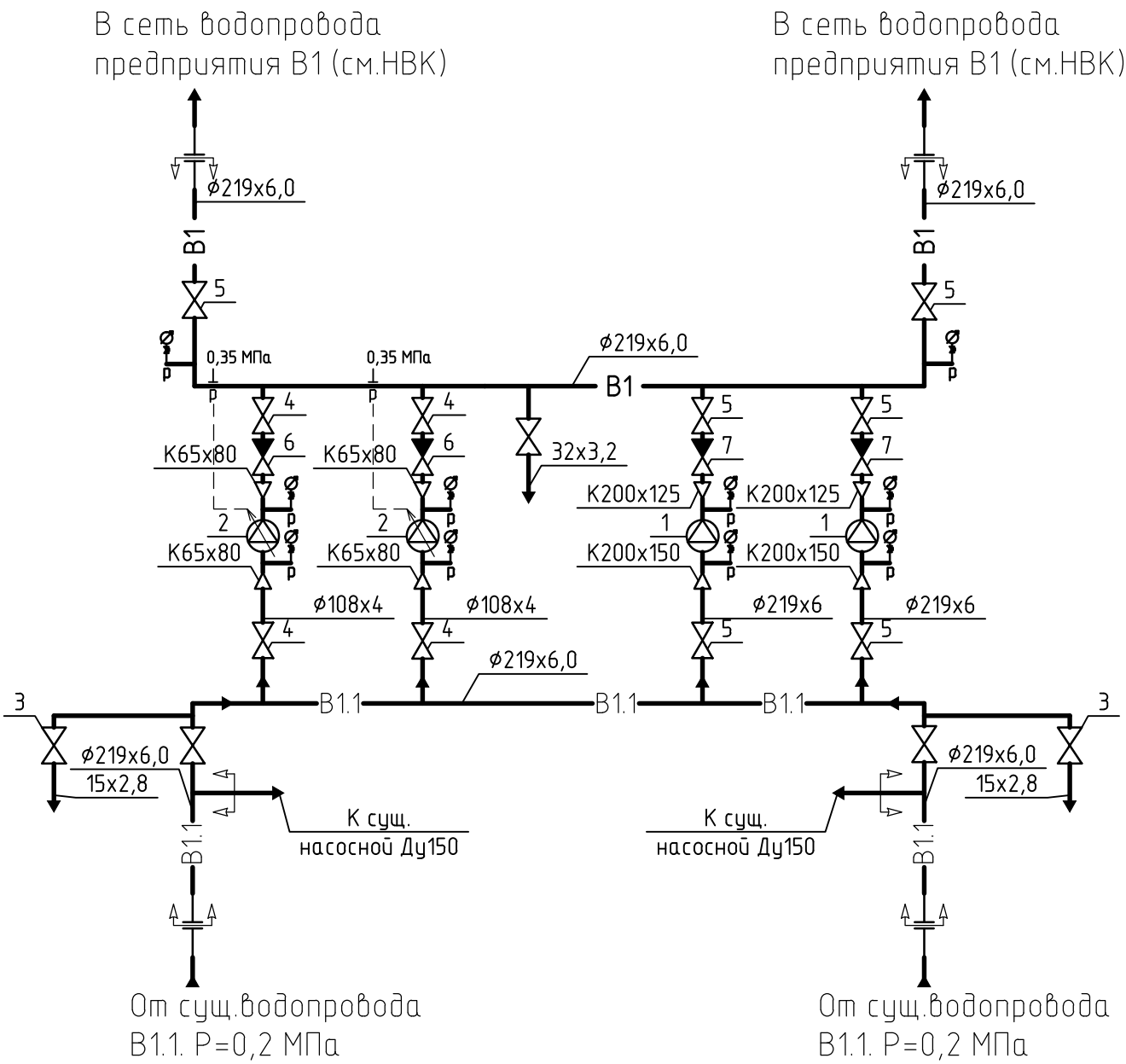

Согласовано

Взам. инв. №

Подп. и дата

Инв. № подл.

Изм.	Кол. уч.	Лист	№ док.	Подп.	Дата
Разраб.		Марчук			02.19
Проверил					02.19
Н.контр.					02.19
ГИП					02.19

15-19-ВК

Техническая модернизация повысительной насосной станции, расположенной по адресу: Минская область, г. Борисов, ул. Демина, 11-а

Насосная станция второго подъема

Стадия	Лист	Листов
Р	6	

Схема

Копировал

А4

Позиция	Наименование и техническая характеристика	Тип, марка, обозначение документа, опросного листа	Код оборудования	Поставщик	Единица измерения	Кол.	Масса 1 ед., кг	Примечания
1	2	3	4	5	6	7	8	9
	Оборудование							
	Оборудование, установки (блоки)							
1	Насос пожарного водоснабжения G=365 $м^3$/ч, H=53 м в.ст., P2=75 кВт	BL 125/210-75/2		Wilo SE	шт.	2	1100	или аналог
2	Насос хозбытового водоснабжения G=48 $м^3$/ч, H=30 м в.ст., P2=7,5 кВт с ЧРП	IPL 65/175-7,5/2		Wilo SE	шт.	2	84,5	или аналог
	(учт.в АТХ)							
	Изделия и материалы							
3	Кран шаровый латунный муфтовый водоразборный Ду15, PN16			Valtec	шт.	2		
4	Затвор поворотный чугунный межфланцевый Ду100, $P_р$=1,6 МПа, $T_р$=110 ^{0}С				шт.	4		
5	Затвор поворотный чугунный межфланцевый Ду200, $P_р$=1,6 МПа, $T_р$=110 ^{0}С				шт.	8		
6	Клапан обратный двустворчатый чугунный межфланцевый Ду100, $P_р$=1,6 МПа, $T_р$=110 ^{0}С				шт.	2		
7	Клапан обратный двустворчатый чугунный межфланцевый Ду200, $P_р$=1,6 МПа, $T_р$=110 ^{0}С				шт.	2		
	Закладные конструкции							
	Закладная для установки манометров угловая	ОС100н-03		НПО "Юмас"	шт.	10		

Согласовано

Взам. инв. №

Подп. и дата

Инв. № подл.

Изм.	Кол. уч.	Лист	№ док.	Подп.	Дата
Разраб.		Марчук			02.19
Проверил					02.19
Н.контр.					02.19
ГИП					02.19

15-19-ВК.СО

Техническая модернизация повысительной насосной станции, расположенной по адресу: Минская область, г. Борисов, ул. Демина, 11-а

Насосная станция второго подъема

Стадия	Лист	Листов
Р	1	3

Спецификация оборудования

Копировал

А3