ОБЩЕСТВО С ОГРАНИЧЕННОЙ ОТВЕТСТВЕННОСТЬЮ ПРОЕКТНО-КОНСТРУКТОРСКИЙ ЦЕНТР «БАУКОМПЛЕКС»

Baucomplex
ARCHITECTURE CONSTRUCTION DESIGN INGENEERING
WWW.BAUCOMPLEX.RU

Здание торгового назначения, расположенное по адресу: РФ, Тульская обл., г. Узловая, ул. Октябрьская, на земельном участке с кадастровым номером 71:31:040305:551

РАБОЧАЯ ДОКУМЕНТАЦИЯ

Внутренние сети водоснабжения и канализации
Основной комплект рабочих чертежей

98-НО-0318-ВК

Изм.	N° док.	Подп.	Дата

Главный инженер проекта_____Р.Н. Сошилов

ТУЛА 2018 г.

Ведомость рабочих чертежей основного комплекта

Лист	Наименование	Примечание
1	Общие данные.	
2	План на отм. 0.000. Системы В1, Т3.	
3	План на отм. +3.900. Система В1.	
4	Схемы систем В1, Т3.	
5	Схема водомерного узла 1.	
6	План на отм. 0.000. Системы К1, К2.	
7	План на отм. +3.900. Системы К1, К2.	
8	Схема системы К1.	
9	Схемы системы К2.	
10	Деталь устройства лючка для прочистки. Разрез 1-1.	

Ведомость ссылочных и прилагаемых документов

Обозначение	Наименование	Примечание
	Ссылочные документы	
Серия 5.901-1	Водомерные узлы.	
Серия 4.900-8.	Альбом оборудования. фасонных частей	
Вып. I, II.	и арматуры для сетей и сооружений	
	водопровода и канализации.	
	Прилагаемые документы.	
98-НО-0318-ВК.С	Спецификация	

Все технические решения, принятые в рабочих чертежах, соответствуют требованиям экологических, санитарно-гигиенических, противопожарных и других норм, действующих на территории Российской Федерации и обеспечивают безопасную для жизни и здоровья людей эксплуатацию объекта при соблюдении предусмотренных рабочими чертежами мероприятий.

Главный инженер проекта: _____ / _____ /

10.2017 г.

Основные показатели по чертежам водопровода и канализации

Наименование системы	Потребный напор на вводе, м.вод.ст.	Расчетный расход				Установленная мощность электродвигателей, кВт	Примечание
		$м^3$/сут	$м^3$/ч	л/с	при пожаре л/с		
В1	-	1.0	0,7	0,46	-	-	
в т. ч. Т3		0,34	0.38	0.26			
К1		1.0	0.7	2.06			
К2		-	-	9.1			с кровли

Общие указания.

1. Рабочая документация внутреннего водопровода и канализации по объекту: "Здание торгового назначения, расположенное по адресу: РФ, Тульская обл., г. Узловая, ул. Октябрьская, на земельном участке с кадастровым номером 71:31:040305:551", выполнена всоответствии с действующими нормами, правилами и стандартами:

СНиП 2.04.01-85* - «Внутренний водопровод и канализация зданий»;

СП 30.13333.2012- «Актуализированная редакция СНиП 2.04.01-85*»;

СНиП 2.04.02-84* - «Водоснабжение. Наружные сети и сооружения»;

СП 31.13330.2012 - «Актуализированная редакция СНиП 2.04.02-84*»;

СП 8.13130.2009 - «Системы противопожарной защиты. Источники наружного противопожарного водоснабжения. Требования пожарной безопасности»;

СП 10.13130.2009 - «Системы противопожарной защиты. Внутренний противопожарный водопровод. Требования пожарной безопасности»;

2. Глубина промерзания грунта составляет 1,4 м.

3. Гарантированный напор в сети хоз-противопожарного водопровода 0,2 МПа.

4. Условные обозначения элементов санитарно-технических систем приняты по ГОСТ 21.2058-2016.

5. Монтаж систем водопровода и канализации проводить по СП 73.13330.2012 "Внутренние санитарно-технические системы" и СП 40-102-2000 "Проектирование и монтаж трубопроводов систем водоснабжения и канализации из полимерных материалов".

Взам. инв. N	Подп. и дата	Инв. N подл.

Изм.	Кол.уч.	Лист	Nдок.	Подп.	Дата	98-НО-0318-ВК		
						Здание торгового назначения, расположенное по адресу: РФ, Тульская обл., г. Узловая, ул. Октябрьская, на земельном участке с кадастровым номером 71:31:040305:551		
Разраб.		Коликов				Внутренние сети водоснабжения и канализации	Стадия	Лист	Листов
Пров.							Р	1	10
ГИП		Сошилов				Общие данные			
Н.контр.		Борисов							

Формат А3

План на отм. 0.000. Системы В1, Т3.

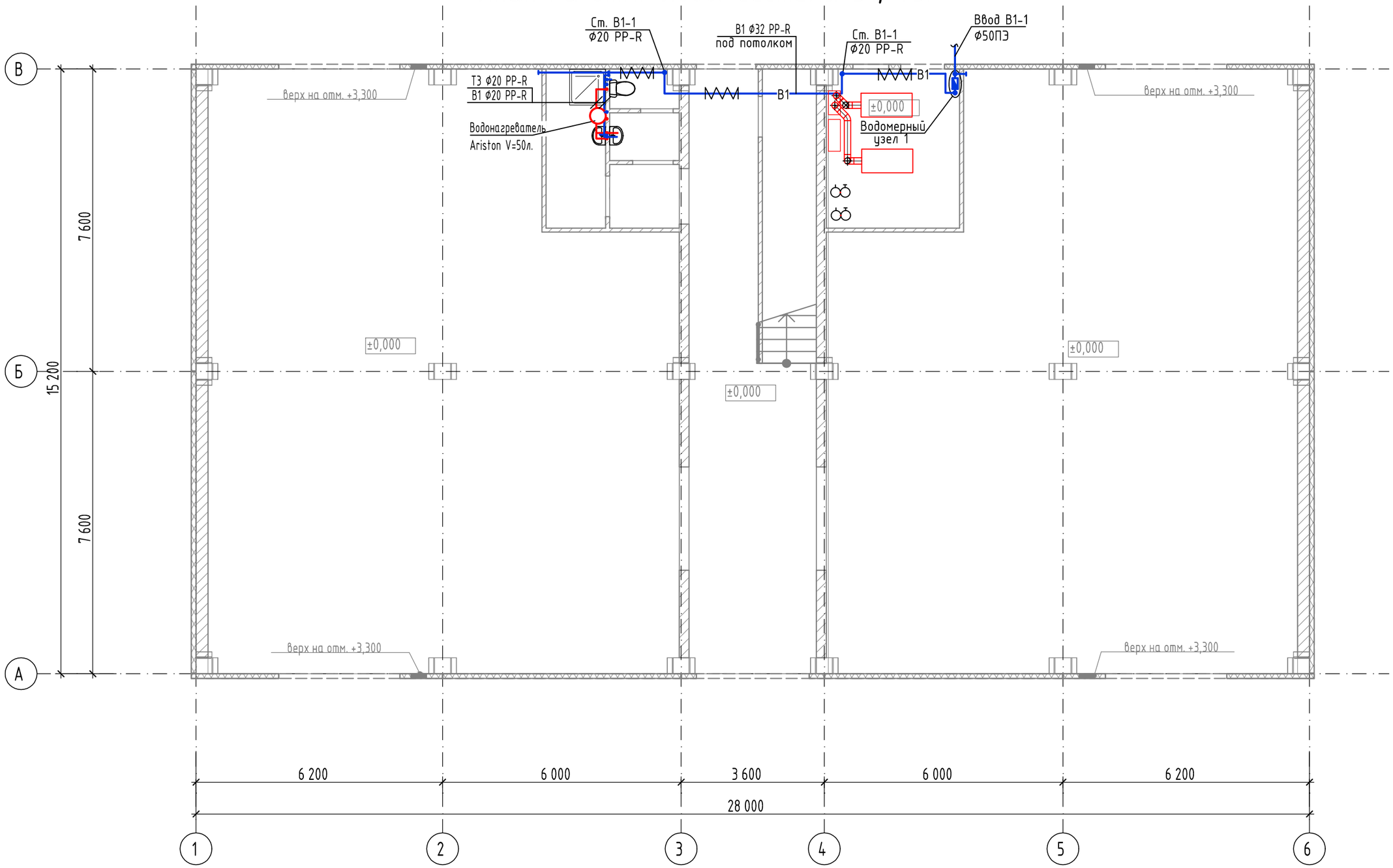

Изм.	Кол.уч.	Лист	Nдок.	Подп.	Дата	98-НО-0318-ВК
						Здание торгового назначения, расположенное по адресу: РФ, Тульская обл., г. Узловая, ул. Октябрьская, на земельном участке с кадастровым номером 71:31:040305:551
Разраб.		Коликов				Внутренние сети водоснабжения и канализации
ГИП		Сошилов				План на отм. 0.000 Системы В1, Т3.
Н.контр.		Борисов				

Стадия	Лист	Листов
Р	2	

Взам. инв. N

Подп. и дата

Инв. N подл.

Формат А3

План на отм. +3.900. Система В1.

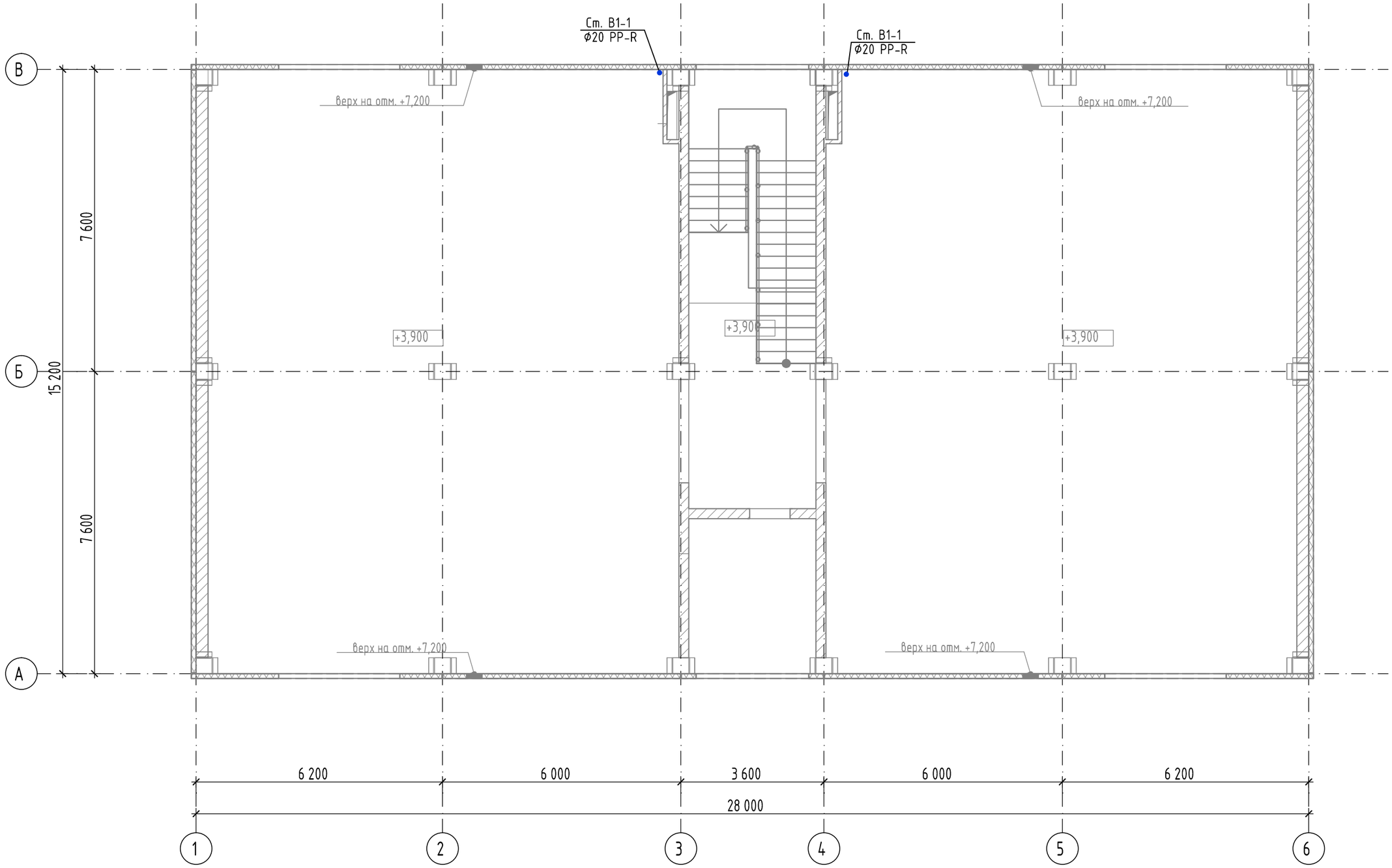

Изм.	Кол.уч.	Лист	Nдок.	Подп.	Дата	98-НО-0318-ВК
						Здание торгового назначения, расположенное по адресу: РФ, Тульская обл., г. Узловая, ул. Октябрьская, на земельном участке с кадастровым номером 71:31:040305:551
Разраб.		Коликов				Внутренние сети водоснабжения и канализации
ГИП		Сошилов				Стадия: Р; Лист: 3; Листов:
Н.контр.		Борисов				План на отм. +3.900 Система В1.

Взам. инв. N

Подп. и дата

Инв. N подл.

Формат А3

В1

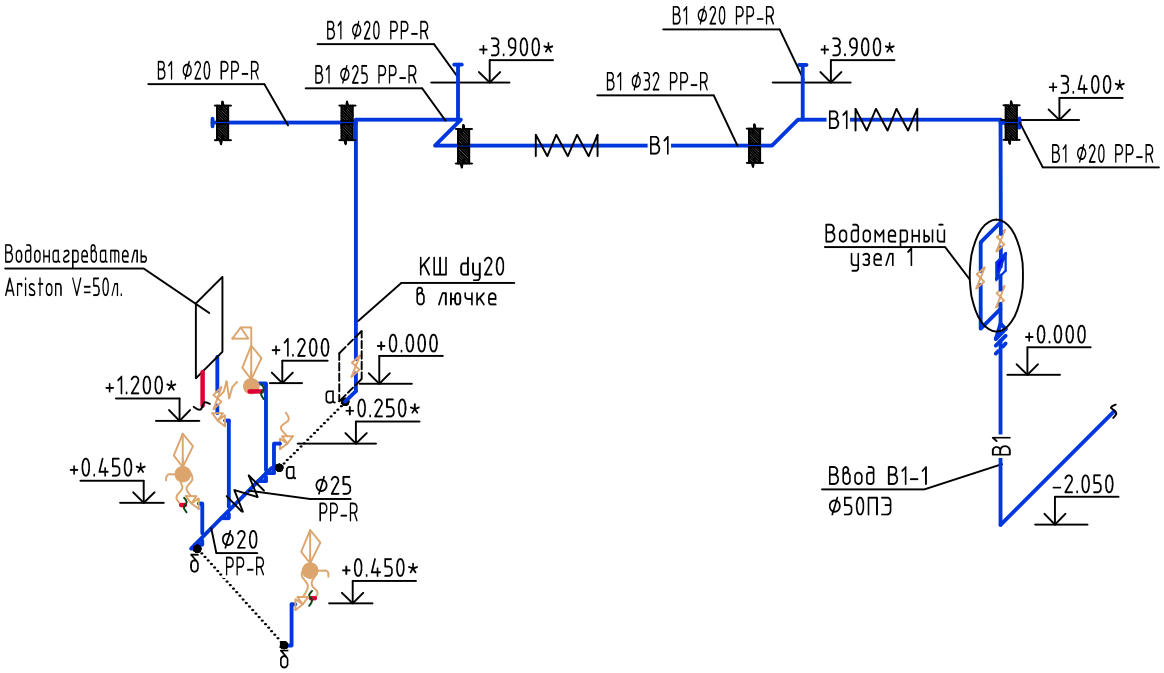

Т3

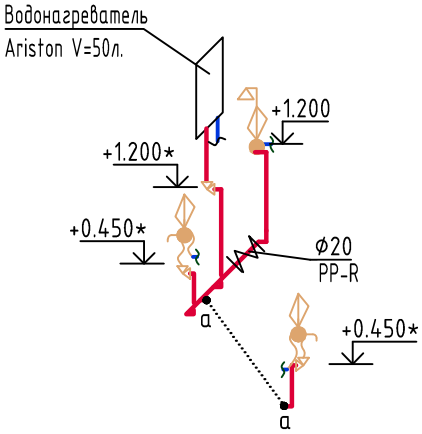

Изм.	Кол.уч.	Лист	Nдок.	Подп.	Дата	98-НО-0318-ВК
						Здание торгового назначения, расположенное по адресу: РФ, Тульская обл., г. Узловая, ул. Октябрьская, на земельном участке с кадастровым номером 71:31:040305:551
Разраб.		Коликов				Внутренние сети водоснабжения и канализации — Стадия: Р; Лист: 4; Листов:
ГИП		Сошилов				Схемы систем В1, Т3.
Н.контр.		Борисов				

Взам. инв. N

Подп. и дата

Инв. N подл.

Формат А4

Схема водомерного узла 1.

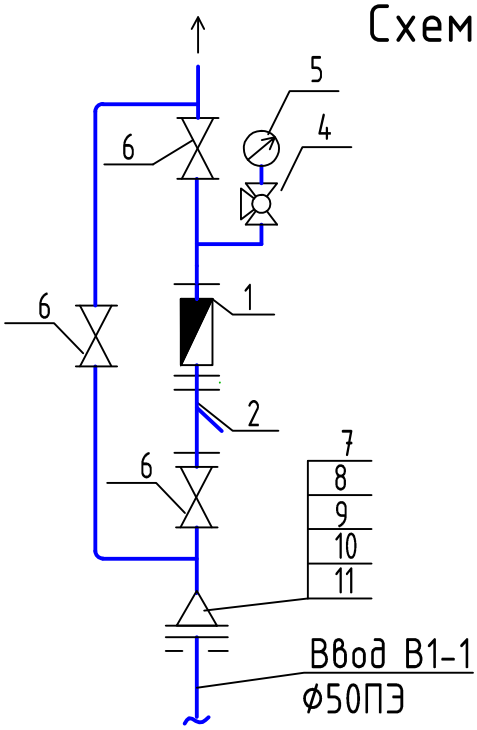

Спецификация материалов

Поз.	Обозначение	Наименование	Кол.	Масса, ед., кг	Примечание
		В1			
1		Счётчик ВСХ-20	1		
2		Фильтр сетчатый Dy 20мм	1		
3	ГОСТ 5761-74	Вентиль запорный муфтовый 15ч8р2 Ø15	1		
4	ТУ 26-07-1061-73	Трёхходовой кран 14М1 Ø15мм	1		
5	ООО "Метер"	Манометр ДМ02-100-1-М-0-16кгс/см-1.5	1		
6		Кран шаровый РРгС Ду 25мм	3		
7	ГОСТ 17378-2001	Переход Э-57х3.0-32х2.0	1		
8	ТУ 2248-001-50049230-2007	Втулка под фланец ПЭ 100 SDR17 Ø50	1		
9	ГОСТ 12822-80	Фланец 1-50-10	1		
10	ГОСТ 12820-80	Фланец 1-50-10	1		
11	ГОСТ 8969-75	Резьба стальная Ду25 l=150мм	1		

Взам. инв. N

Подп. и дата

Инв. N подл.

Изм.	Кол.уч.	Лист	Nдок.	Подп.	Дата
Разраб.		Коликов			
ГИП		Сошилов			
Н.контр.		Борисов			

98-НО-0318-ВК

Здание торгового назначения, расположенное по адресу: РФ, Тульская обл., г. Узловая, ул. Октябрьская, на земельном участке с кадастровым номером 71:31:040305:551

Внутренние сети водоснабжения и канализации

Стадия	Лист	Листов
Р	5	

Схема водомерного узла 1.

Формат А4

План на отм. 0.000. Система К1.

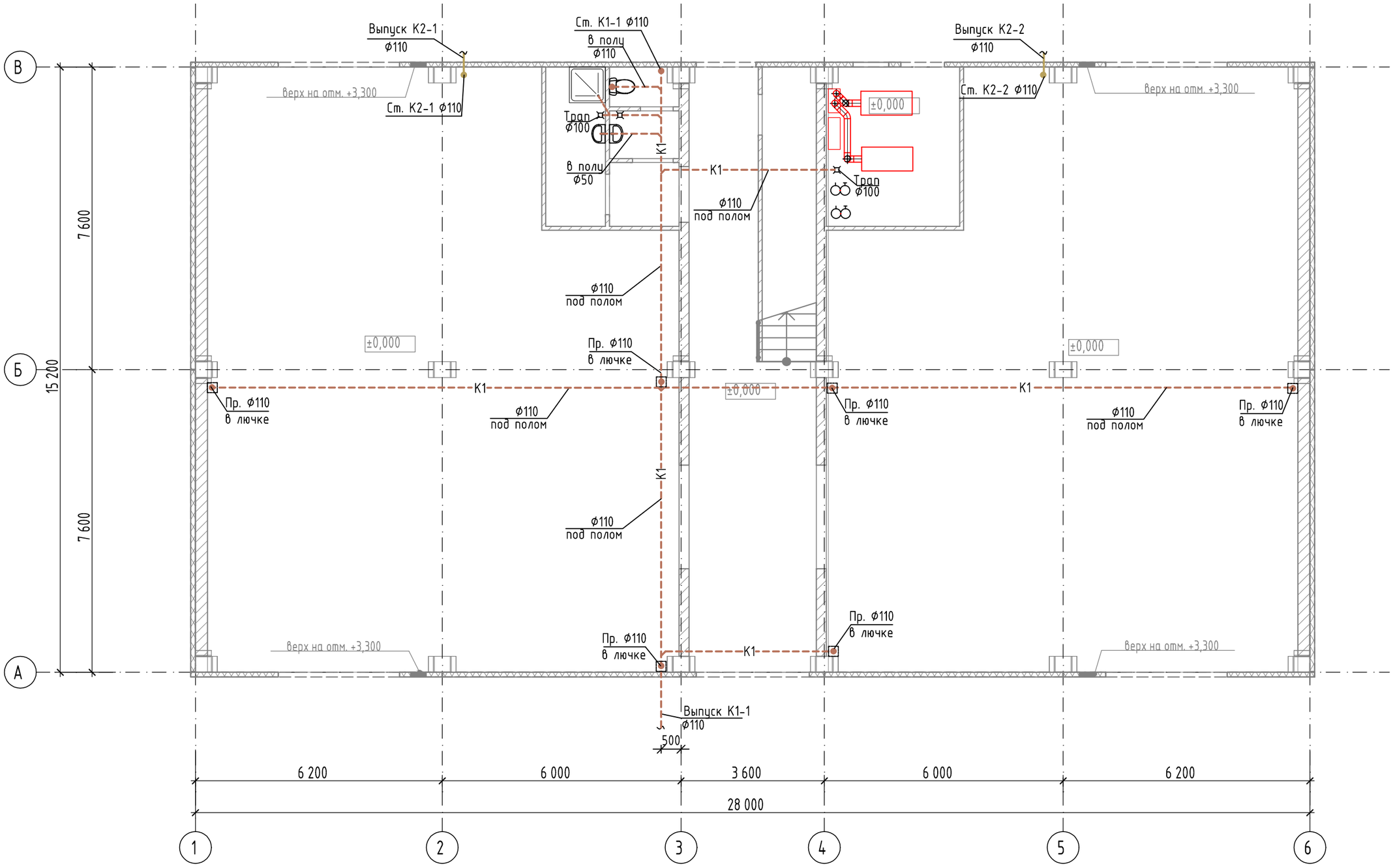

Изм.	Кол.уч.	Лист	Nдок.	Подп.	Дата	98-НО-0318-ВК
						Здание торгового назначения, расположенное по адресу: РФ, Тульская обл., г. Узловая, ул. Октябрьская, на земельном участке с кадастровым номером 71:31:040305:551
Разраб.		Коликов				Внутренние сети водоснабжения и канализации
ГИП		Сошилов				План на отм. 0.000 Система К1, К2.
Н.контр.		Борисов				

Стадия	Лист	Листов
Р	6	

Взам. инв. N

Подп. и дата

Инв. N подл.

Формат А3

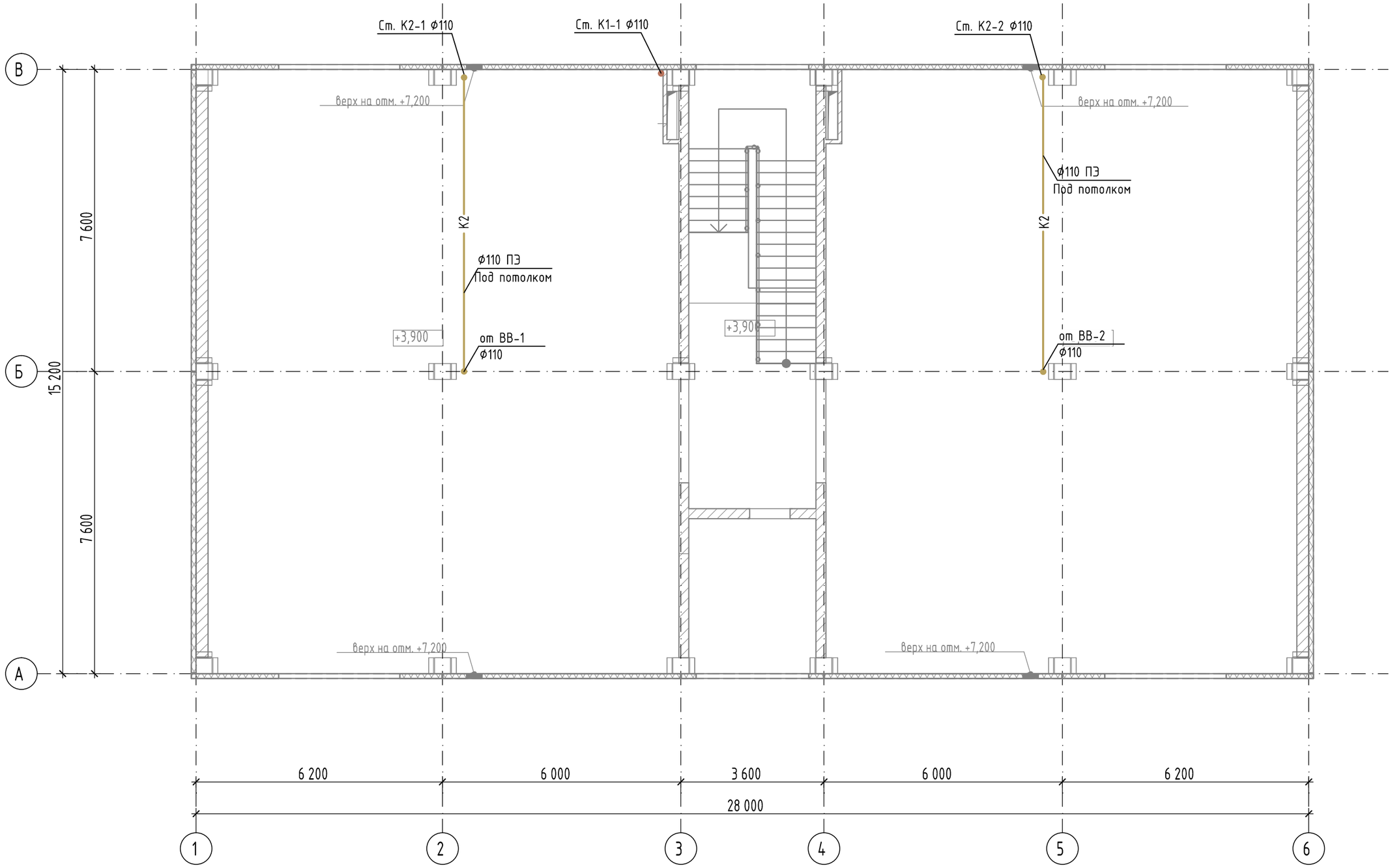

Изм.	Кол.уч.	Лист	Nдок.	Подп.	Дата	98-НО-0318-ВК
						Здание торгового назначения, расположенное по адресу: РФ, Тульская обл., г. Узловая, ул. Октябрьская, на земельном участке с кадастровым номером 71:31:040305:551
Разраб.		Коликов				Внутренние сети водоснабжения и канализации
ГИП		Сошилов				План на отм. +3.900 Системы К1, К2.
Н.контр.		Борисов				

Стадия	Лист	Листов
Р	7	

Взам. инв. N

Подп. и дата

Инв. N подл.

Формат А3

К1

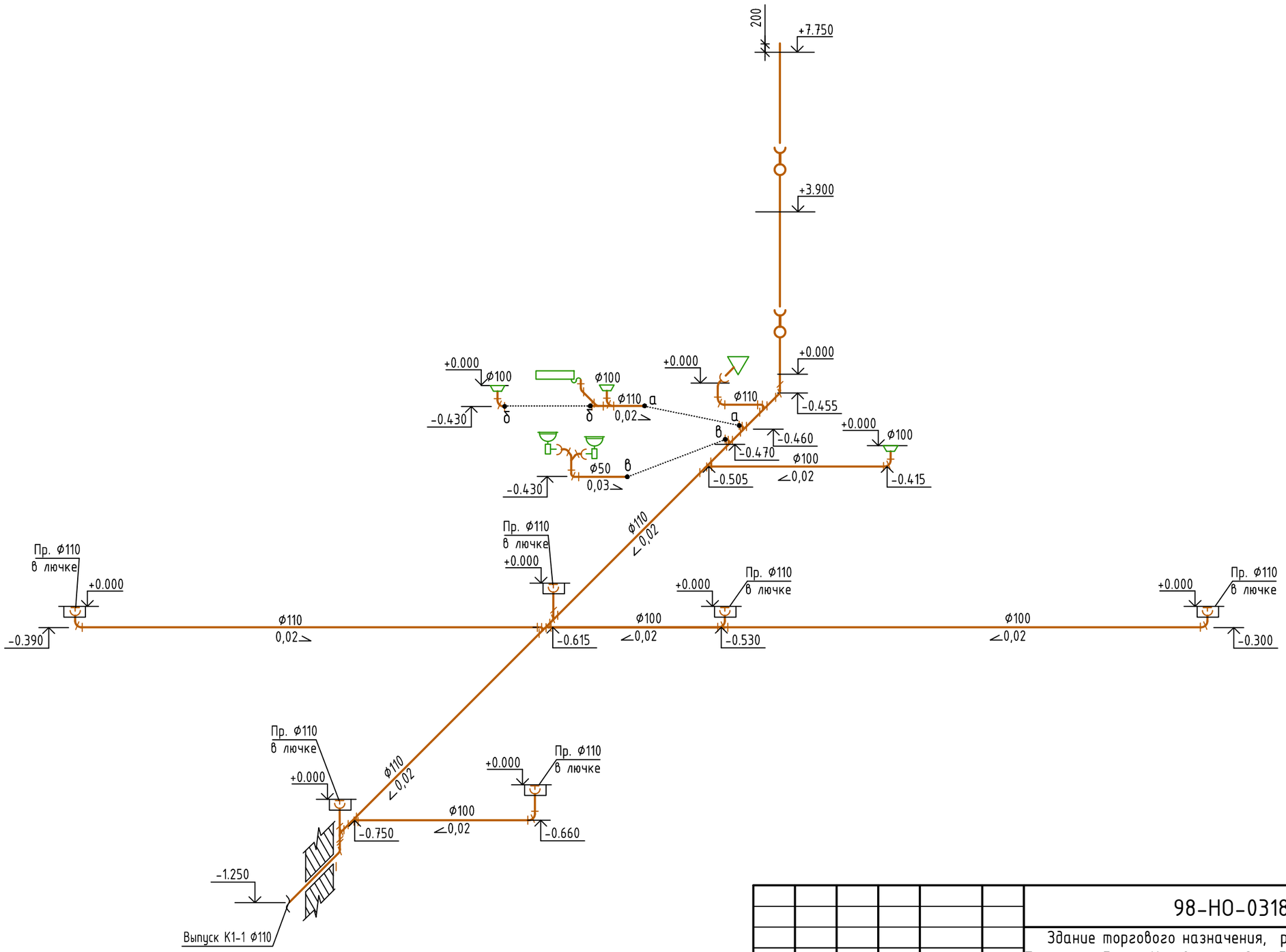

Изм.	Кол.уч.	Лист	Nдок.	Подп.	Дата	98-НО-0318-ВК		
						Здание торгового назначения, расположенное по адресу: РФ, Тульская обл., г. Узловая, ул. Октябрьская, на земельном участке с кадастровым номером 71:31:040305:551		
Разраб.		Коликов				Внутренние сети водоснабжения и канализации	Стадия	Лист	Листов
							Р	8	
ГИП		Сошилов				Схема системы К1.			
Н.контр.		Борисов							

Взам. инв. N

Подп. и дата

Инв. N подл.

Формат А3

К2

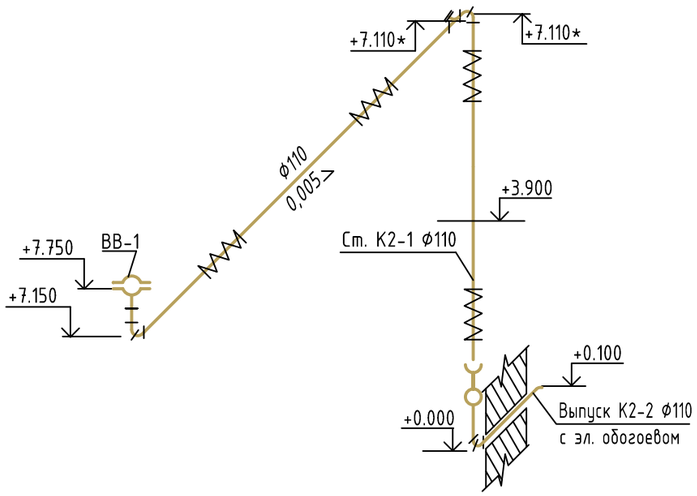

К2

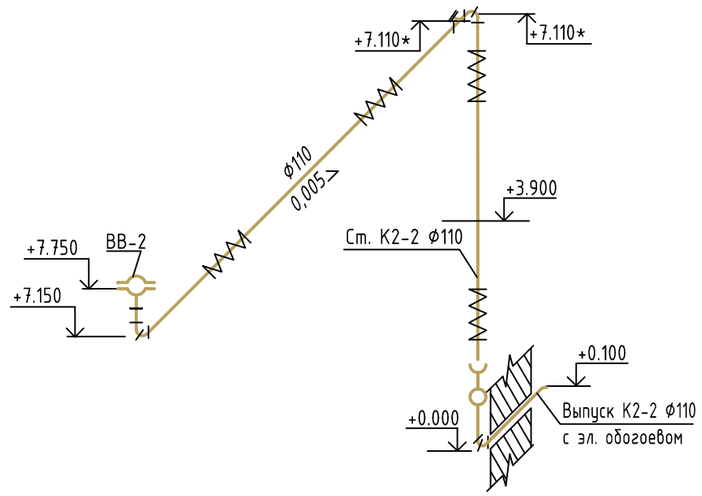

						98-НО-0318-ВК		
						Здание торгового назначения, расположенное по адресу: РФ, Тульская обл., г. Узловая, ул. Октябрьская, на земельном участке с кадастровым номером 71:31:040305:551		
Изм.	Кол.уч.	Лист	Nдок.	Подп.	Дата			
Разраб.		Коликов				Внутренние сети водоснабжения и канализации	Стадия	Лист	Листов
							Р	9	
ГИП		Сошилов				Схемы системы К2.		
Н.контр.		Борисов						

Взам. инв. N

Подп. и дата

Инв. N подл.

Формат А3

Деталь устройства лючка для прочистки
План М1:20

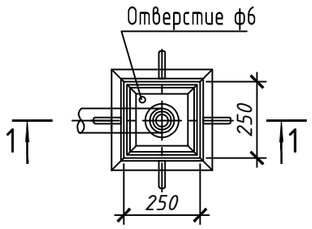

Спецификация материалов

Поз.	Обозначение	Наименование	Кол. шт.	Масса ед., кг	Примечание
		Лючек прочистки	1		шт.
1		Лист 6х250х250-В-ПВ-О ГОСТ 19903-74 / С235 ГОСТ 27772-88	1	3,0	Крышка люка
2		8S240 СТБ 1704-2006, L=150	4	0,059	шт.
3		Уголок 50х50х4-В ГОСТ 8509-93 / С245 ГОСТ 27772-88			3.1 кг.
4		Уголок 40х40х4-В ГОСТ 8509-93 / С245 ГОСТ 27772-88			3.1 кг.

Примечание:

1. Металлические элементы окрасить за два раза эмалью ПФ115 ГОСТ6465-76 по грунтовке ГФ-021 ГОСТ 25129-82.

Разрез 1-1 М1:20

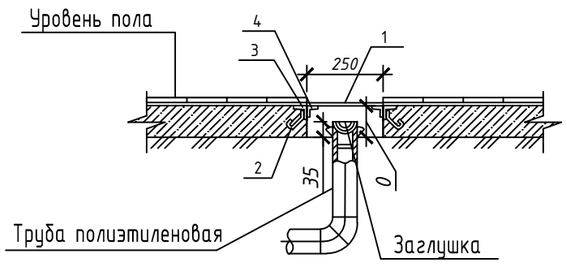

Изм.	Кол.уч.	Лист	Nдок.	Подп.	Дата	98-НО-0318-ВК			
						Здание торгового назначения, расположенное по адресу: РФ, Тульская обл., г. Узловая, ул. Октябрьская, на земельном участке с кадастровым номером 71:31:040305:551			
Разраб.		Коликов				Внутренние сети водоснабжения и канализации	Стадия	Лист	Листов
Пров.							Р	10	
ГИП		Сошилов				Деталь устройства лючка для прочистки Разрез 1-1.			
Н.контр.		Борисов							

Формат А3

Позиция	Наименование и техническая характеристика	Тип, марка, обозанчение документа, опросного листа	Код оборудования, изделия, материала	Завод-изготовитель	Единица измерения	Коли-чество	Масса единицы, кг	Примечание
1	2	3	4	5	6	7	8	9
	Хозяйственно-питьевой водопровод -В1-							
	Кран шаровый полипропиленовый Dy25				шт.	3	-	
	Фильтр сетчатый Dy 20мм				шт.	1		
	Счётчик ВСХ-20	ВСХ-20			шт.	1		
	с ответными штуцерами							
	Установка 1а отборное устройство							
	01,6-70-ст20-МП-(11Б38бк)				шт.	1		
	N чертежа, группа, сборник: ЗК14-2-1-01 СЗК14-2-01							
	N чертежа установки прибора: У1 ТМ14-2-1-01							
	Манометр ДМ02-100-1-М-0-16кгс/см^2-1.5			ООО "Метер"	шт.	1		
				г. Санкт-Петербург				

Взам. инв. N

Подп. и дата

Инв. N подл.

Изм.	Кол.уч.	Лист	Nдок.	Подп.	Дата
Разраб.		Коликов			
Пров.					
ГИП		Сошилов			
Н.контр.		Борисов			

98-НО-0318-ВК.С

Здание торгового назначения, расположенное по адресу: РФ, Тульская обл., г. Узловая, ул. Октябрьская, на земельном участке с кадастровым номером 71:31:040305:551

Внутренние сети водоснабжения и канализации

Стадия	Лист	Листов
Р	1	7

Спецификация

Формат А3

Позиция	Наименование и техническая характеристика	Тип, марка, обозанчение документа, опросного листа	Код оборудования, изделия, материала	Завод-изготовитель	Единица измерения	Коли-чество	Масса единицы, кг	Примечание
1	2	3	4	5	6	7	8	9
	Кран шаровой ВР 1/2" бабочка ф20				шт.	1		
	Кран хромированный угловой 1/2"х1/2" НР ф15				шт.	4		
	Смеситель для умывальника				шт.	1		
	Смеситель для душа с душевой лейкой				шт.	1		
	Подводка гибкая ф15 ВР/ВР				шт.	3		
	Муфта комбинированная							
	Муфта комбинированная 25х3/4" НР				шт.	3	-	
	Муфта комбинированная 20х1/2" ВР				шт.	5	-	
	Муфта комбинированная разъёмная							
	Муфта комбинированная разъёмная 25х3/4" НР				шт.	1	-	
	Муфта комбинированная разъёмная 25х3/4" ВР				шт.	2	-	
	Муфта комбинированная разъёмная 32х1" ВР				шт.	1	-	
	Труба полипропиленовая VALFEX							
	Труба PN25 20х3.4 VALFEX				м	10.0	-	
	Труба PN25 25х4.2 VALFEX				м	8.0	-	
	Труба PN25 32х5.4 VALFEX				м	14.0	-	

Взаим. инв. N

Подп. и дата

Инв. N подл.

Позиция	Наименование и техническая характеристика	Тип, марка, обозанчение документа, опросного листа	Код оборудования, изделия, материала	Завод-изготовитель	Единица измерения	Коли-чество	Масса единицы, кг	Примечание
1	2	3	4	5	6	7	8	9
	Теплоизоляция "K-flex ST"							
	K-flex ST 09x035				м	12.0	-	
	K-flex ST 09x028				м	8.0	-	
	K-flex ST 09x022				м	4.0	-	
	Угольник 90°							
	Угольник 90° 20				шт.	12	-	
	Угольник 90° 25				шт.	4	-	
	Угольник 90° 32				шт.	9	-	
	Муфта переходная							
	Муфта 32x25				шт.	2	-	
	Муфта 25x20				шт.	1	-	
	Муфта Муфта 20				шт.	3	-	
	Муфта 32				шт.	3	-	
	Тройник переходной Тройник 25x20x25				шт.	4	-	
	Тройник 32x20x32				шт.	3	-	
	Тройник							
	Тройник 20x20x20				шт.	1	-	
	Тройник 32x32x32				шт.	2	-	

Взаим. инв. N

Подп. и дата

Инв. N подл.

Позиция	Наименование и техническая характеристика	Тип, марка, обозанчение документа, опросного листа	Код оборудования, изделия, материала	Завод-изготовитель	Единица измерения	Коли-чество	Масса единицы, кг	Примечание
1	2	3	4	5	6	7	8	9
	Трубопровод горячей воды -Т3-.							
	Накопительный электрический водонагреватель				шт.	1		
	Ariston ABS PRO ECO PW 100 V							
	(в комплекте с предохранительным клапаном)							
	Кран шаровой латунный							
	Кран хромированный угловой 1/2"x1/2" НР ⌀15				шт.	3		
	Труба полипропиленовая для отопления PN 25							
	VALFEX							
	Труба PN25 20x3.4 VALFEX				м	6.0	-	
	Подводка гибкая ⌀15				шт.	2		
	Муфта комбинированная разъёмная							
	Муфта комбинированная разъёмная 20x1/2" ВР				шт.	2	-	
	Тройник							
	Тройник 20x20x20				шт.	2	-	
	Угольник 90°							
	Угольник 90° 20				шт.	10	-	

Взаим. инв. N

Подп. и дата

Инв. N подлл.

Изм.	Кол.уч.	Лист	Nдок.	Подп.	Дата

98-НО-0318-ВК.С

Лист 4

Формат А3

Позиция	Наименование и техническая характеристика	Тип, марка, обозанчение документа, опросного листа	Код оборудования, изделия, материала	Завод-изготовитель	Единица измерения	Коли-чество	Масса единицы, кг	Примечание
1	2	3	4	5	6	7	8	9
	Канализация бытовая -К1-							
	Умывальник керамический встраиваемый				компл.	2		
	цвет - белый глянец, компл.:				шт.	1		
	а) сифон бутылочный из нержавеюшей стали, хром							
	с отводным патрубком				шт.	1		
	Унитаз керамический с косым выпуском				шт.	1		
	а) отвод для унитаза 45°				шт.	1		
	Поддон стальной эмалированный 90х90х16				шт.	1		
	а) Сифон с выпуском для мелких душевых поддонов							
	сифон пластмассовый СПМ	ГОСТ 23289-94			шт.	1		
	Трап пластмассовый с вертикальным выпуском							
	условным проходом 110 мм. HL 310 NPг	HL 310 NPг			шт.	3		

Взаим. инв. N

Подп. и дата

Инв. N подлл.

Изм.	Кол.уч.	Лист	Nдок.	Подп.	Дата

98-НО-0318-ВК.С

Лист 5

Формат А3

Позиция	Наименование и техническая характеристика	Тип, марка, обозанчение документа, опросного листа	Код оборудования, изделия, материала	Завод-изготовитель	Единица измерения	Коли-чество	Масса единицы, кг	Примечание
1	2	3	4	5	6	7	8	9
	Трубы и фасонные части из полиэтилена для систем							
	внутренней канализации							
	Труба ПЭ 110х3.4	ГОСТ 22689-2014			м	70.0		
	Труба ПЭ 50х3.0	ГОСТ 22689-2014			м	3.0		
	Тройник 45° ПЭ 50	ГОСТ 22689-2014			шт.	1		
	Тройник 45° ПЭ 110	ГОСТ 22689-2014			шт.	8		
	Тройник 45° ПЭ 110х50	ГОСТ 22689-2014			шт.	2		
	Крестовина 45° ПЭ 110	ГОСТ 22689-2014			шт.	1		
	Отвод 45° ПЭ 110	ГОСТ 22689-2014			шт.	26		
	Отвод 45° ПЭ 50	ГОСТ 22689-2014			шт.	6		
	Заглушка ПЭ 100	ГОСТ 22689-2014			шт.	6		
	Муфта ПЭ 100	ГОСТ 22689-2014			шт.	5		
	Ревизия ПЭ 100	ГОСТ 22689-2014			шт.	2		

Взаим. инв. N

Подп. и дата

Инв. N подл.

Позиция	Наименование и техническая характеристика	Тип, марка, обозанчение документа, опросного листа	Код оборудования, изделия, материала	Завод-изготовитель	Единица измерения	Коли-чество	Масса единицы, кг	Примечание
1	2	3	4	5	6	7	8	9
	Канализация дождевая -К2-							
	Воронка кровельная вертикальная "Технониколь" Ф100				шт.	2		
	Трубы напорные из непластифицированного							
	поливинилхлорида НПВХ							
	Труба НПВХ SDR 26-110х4.2 PN 10	ТУ 2248-034-73-011750-2014			м	32.0		
	Отвод 45° ПЭ 110	ГОСТ 22689-2014			шт.	12		
	Тройник 45° ПЭ 110	ГОСТ 22689-2014			шт.	2		
	Ревизия ПЭ 100	ГОСТ 22689-2014			шт.	2		
	Заглушка ПЭ 100	ГОСТ 22689-2014			шт.	2		
	Изоляция из вспененного полиэтилена 110\13				м	32.0		

Взаим. инв. N

Подп. и дата

Инв. N подлл.

Изм.	Кол.уч.	Лист	Nдок.	Подп.	Дата

98-НО-0318-ВК.С

Формат А3