Перспективное изображение

Согласовано

Взамен инв. N

Подпись и дата

Инв N подл.

Изм.	Кол.	Лист	N док.	Подпись	Дата
Разработал		Брюховецкий			
ГИП		Нестерова			
Норм. контр.		Нестерова			

01 - 13 АР.ГЧ.

г. Лабинск, угол ул. Революционная - ул. 50 лет Октября
заказчик: Каращук Г. Н.

Многоквартирный жилой дом с встроенными нежилыми помещениями	Стадия	Лист	Листов
	П	1	
Перспективное изображение	ООО "ПК"		

План на отм. -3.300

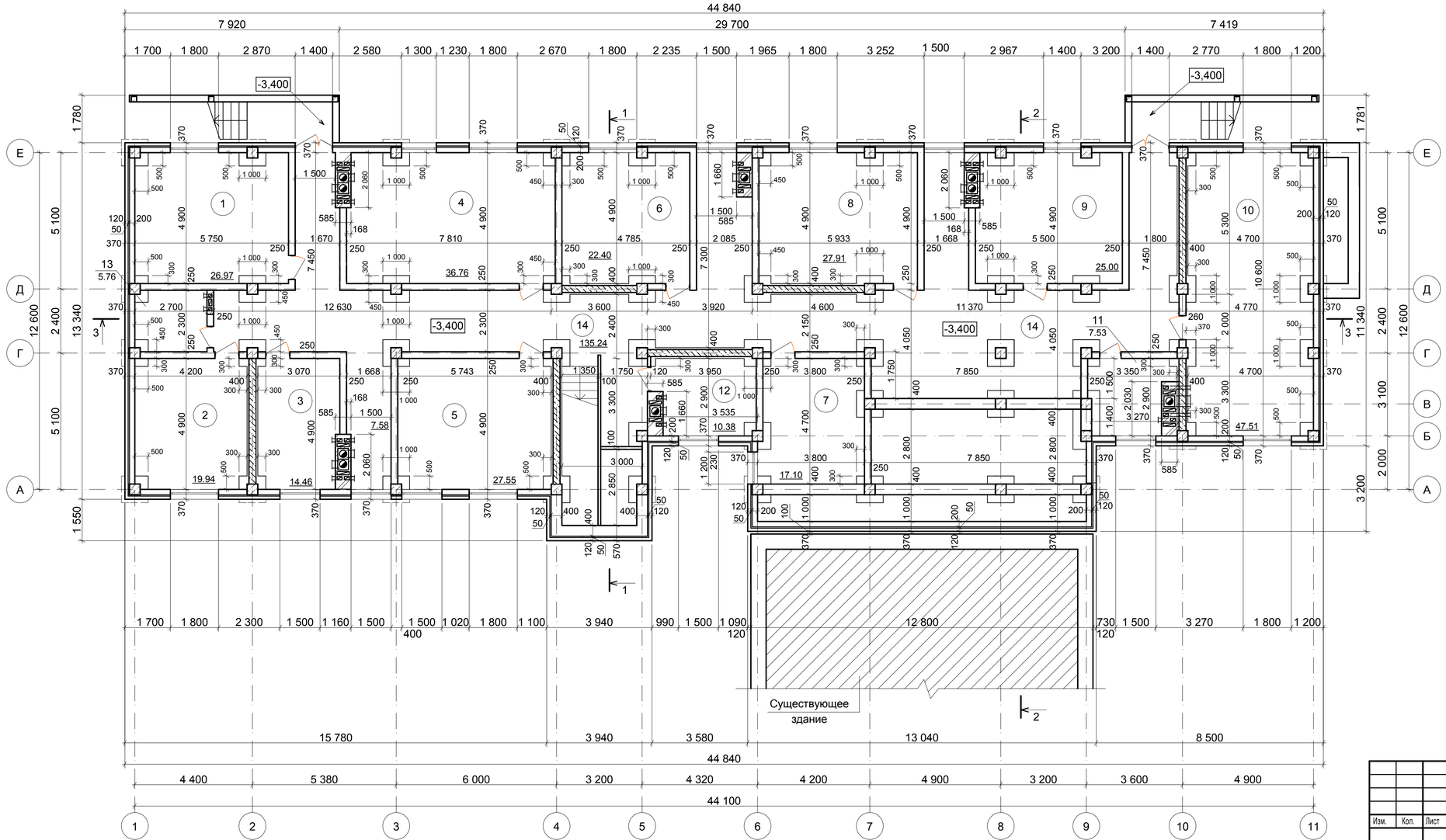

Экспликация помещений

Номер помещения	Наименование	Площадь, м²
	$S_{общ}$ = 26.97 м²	
1	Кабинет	26.97
	$S_{общ}$ = 19.94 м²	
2	Кабинет	19.94
	$S_{общ}$ = 14.46 м²	
3	Кабинет	14.46
	$S_{общ}$ = 36.76 м²	
4	Кабинет	36.76
	$S_{общ}$ = 27.55 м²	
5	Кабинет	27.55
	$S_{общ}$ = 22.40 м²	
6	Кабинет	22.40
	$S_{общ}$ = 17.10 м²	
7	Кабинет	17.10
	$S_{общ}$ = 27.91 м²	
8	Кабинет	27.91
	$S_{общ}$ = 25.00 м²	
9	Кабинет	25.00
	$S_{общ}$ = 47.51 м²	
10	Кабинет	47.51
	Помещения общего пользования	
11	Насосная	7.53
12	Помещение пожарного поста	10.38
13	Санузел	5.76
14	Коридор	135.24

По этажу: общая площадь $S_{общ}$=424.51 м²

Согласовано

Взамен инв. N

Подпись и дата

Инв N подл

Изм.	Кол.	Лист	N док.	Подпись	Дата
Разработал		Брюховецкий			
ГИП		Нестерова			
Норм. контр.		Нестерова			

01 - 13 АР.ГЧ.

г. Лабинск, угол ул. Революционная - ул. 50 лет Октября
заказчик: Каращук Г. Н.

Многоквартирный жилой дом с встроенными нежилыми помещениями

Стадия	Лист	Листов
П	7	

План на отм. -3.300

ООО "ПК"

План на отм. 0.000

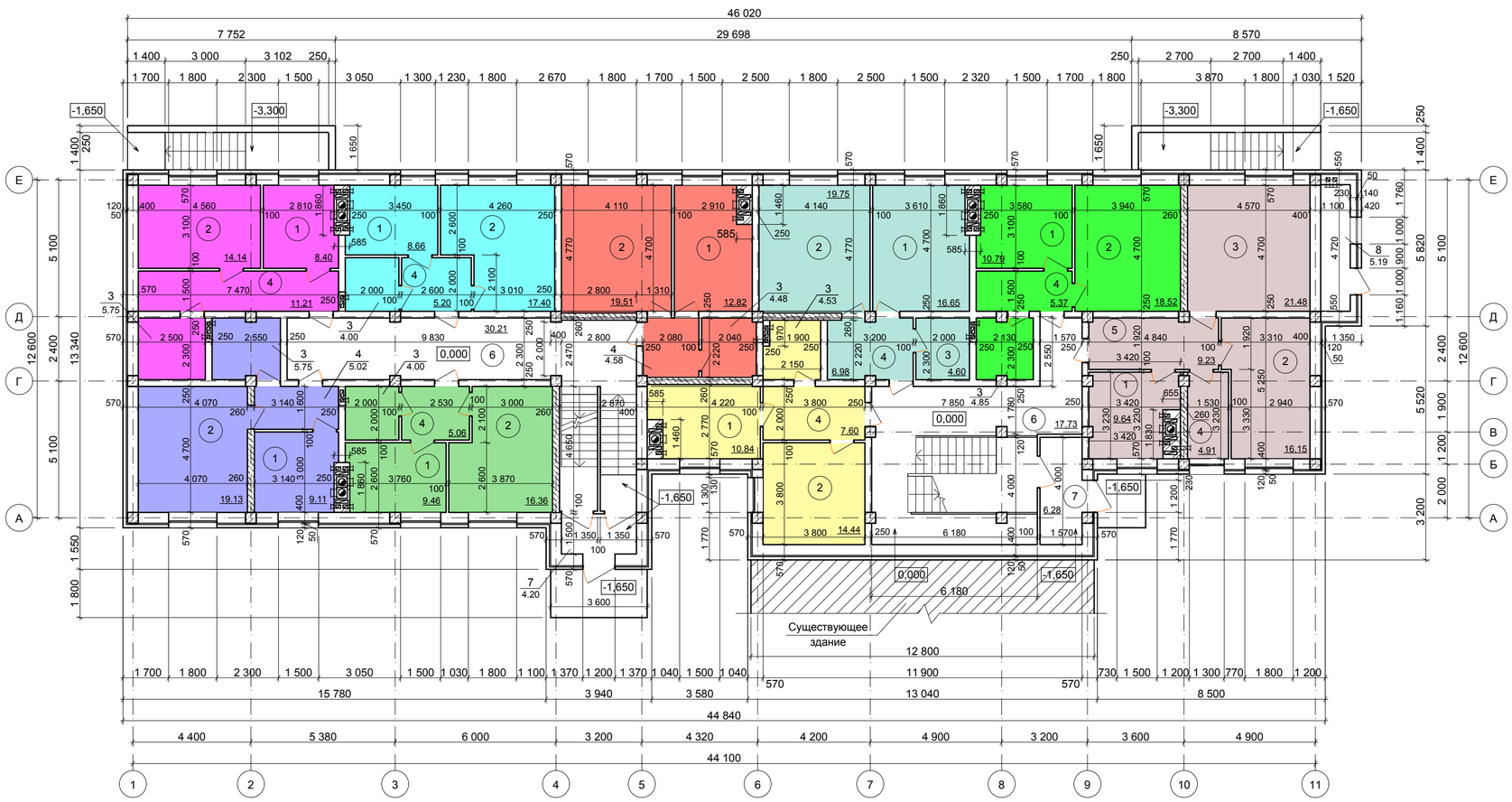

- Тип 1. Однокомнатная квартира S = 39.50 м²
- Тип 2. Однокомнатная квартира S = 39.01 м²
- Тип 3. Однокомнатная квартира S = 35.26 м²
- Тип 4. Однокомнатная квартира S = 34.88 м²
- Тип 5. Однокомнатная квартира S = 41.39 м²
- Тип 6. Однокомнатная квартира S = 37.41 м²
- Тип 7. Однокомнатная квартира S = 47.98 м²
- Тип 8. Однокомнатная квартира S = 39.53 м²
- Тип 9. Двухкомнатная квартира S = 61.41 м²

Экспликация помещений (начало)

Номер помещения	Наименование	Площадь, м²
	Тип 1. Однокомнатная квартира	
	$S_{общ}$ = 39.50 м²	
1	Кухня	8.40
2	Жилая комната	14.14
3	Санузел	5.75
4	Коридор	11.21
	Тип 2. Однокомнатная квартира	
	$S_{общ}$ = 39.01 м²	
1	Кухня	9.11
2	Жилая комната	19.13
3	Санузел	5.75
4	Коридор	5.02
	Тип 3. Однокомнатная квартира	
	$S_{общ}$ = 35.26 м²	
1	Кухня	8.66
2	Жилая комната	17.40
3	Санузел	4.00
4	Коридор	5.20
	Тип 4. Однокомнатная квартира	
	$S_{общ}$ = 34.88 м²	
1	Кухня	9.46
2	Жилая комната	16.36
3	Санузел	4.00
4	Коридор	5.06
	Тип 5. Однокомнатная квартира	
	$S_{общ}$ = 41.39 м²	
1	Кухня	12.82
2	Жилая комната	19.51
3	Санузел	4.48
4	Коридор	4.58

Экспликация помещений (окончание)

Номер помещения	Наименование	Площадь, м²
	Тип 6. Однокомнатная квартира	
	$S_{общ}$ = 37.41 м²	
1	Кухня	10.84
2	Жилая комната	14.44
3	Санузел	4.53
4	Коридор	7.60
	Тип 7. Однокомнатная квартира	
	$S_{общ}$ = 47.98 м²	
1	Кухня	16.65
2	Жилая комната	19.75
3	Санузел	4.60
4	Коридор	6.98
	Тип 8. Однокомнатная квартира	
	$S_{общ}$ = 39.53 м²	
1	Кухня	10.79
2	Жилая комната	18.52
3	Санузел	4.85
4	Коридор	5.37
	Тип 9. Двухкомнатная квартира	
	$S_{общ}$ = 61.41 м²	
1	Кухня	9.64
2	Жилая комната	16.15
3	Жилая комната	21.48
4	Санузел	4.91
5	Коридор	376.97 23
	Помещения общего пользования	
6	Коридор	47.94
7	Тамбур	10.48
8	Топочная	5.19

По этажу: жилая площадь S=176.88 м²
общая площадь $S_{общ}$=439.98 м²

Согласовано

Взамен инв. N

Подпись и дата

Инв N подл

Изм.	Кол.	Лист	N док.	Подпись	Дата
Разработал		Брюховецкий			
ГИП		Нестерова			
Норм. контр.		Нестерова			

01 - 13 КР.ГЧ.

г. Лабинск, угол ул. Революционная - ул. 50 лет Октября
заказчик: Каращук Г. Н.

Многоквартирный жилой дом с встроенными нежилыми помещениями

Стадия	Лист	Листов
П	1	

План на отм. 0.000

ООО "ПК"

План на отм. +3.300

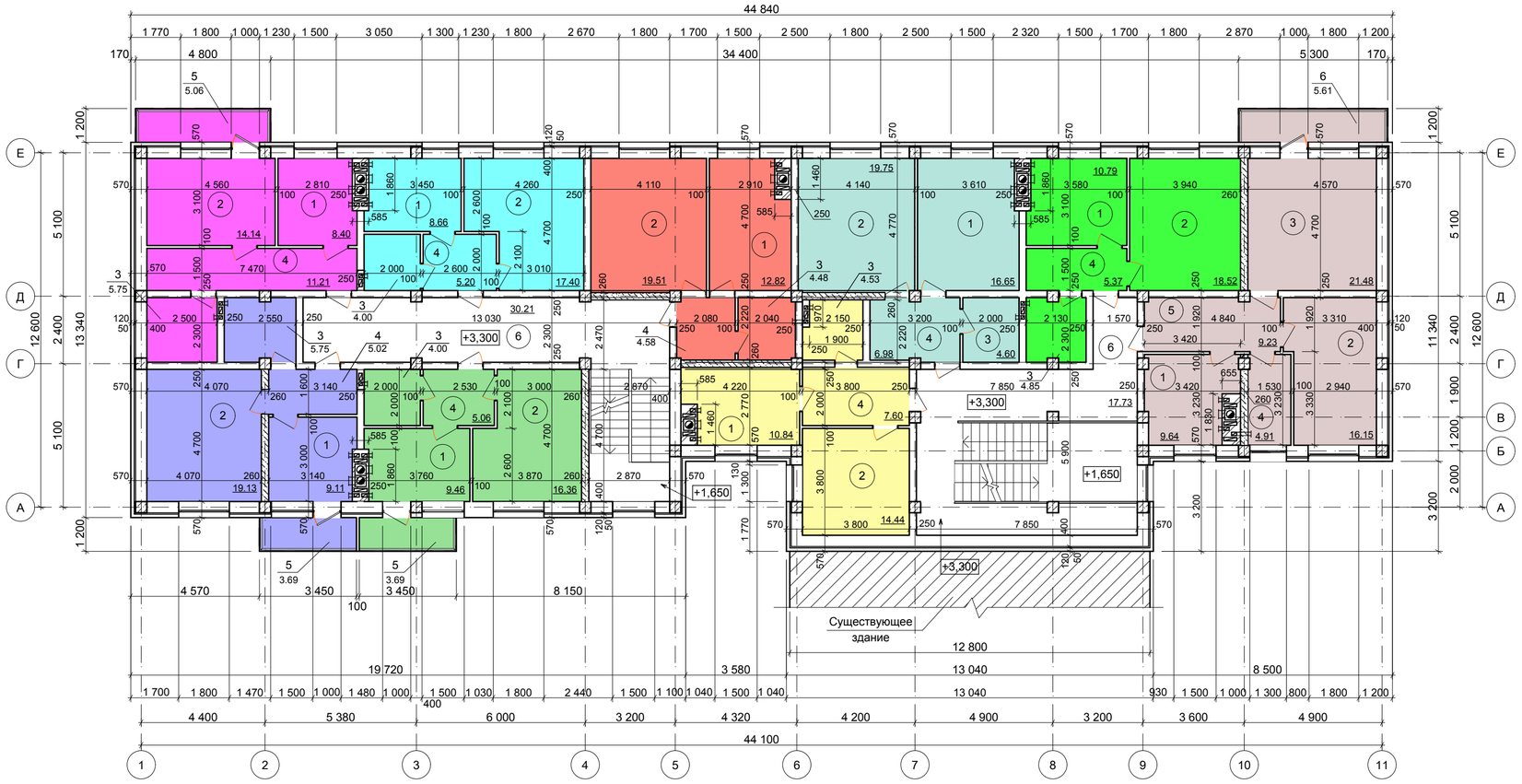

Экспликация помещений (начало)

Номер помещения	Наименование	Площадь, м²
	Тип 1. Однокомнатная квартира	
	$S_{общ}$ = 44.56 м²	
1	Кухня	8.40
2	Жилая комната	14.14
3	Санузел	5.75
4	Коридор	11.21
5	Балкон	5.06
	Тип 2. Однокомнатная квартира	
	$S_{общ}$ = 42.70 м²	
1	Кухня	9.11
2	Жилая комната	19.13
3	Санузел	5.75
4	Коридор	5.02
5	Балкон	3.69
	Тип 3. Однокомнатная квартира	
	$S_{общ}$ = 35.26 м²	
1	Кухня	8.66
2	Жилая комната	17.40
3	Санузел	4.00
4	Коридор	5.20
	Тип 4. Однокомнатная квартира	
	$S_{общ}$ = 38.57 м²	
1	Кухня	9.46
2	Жилая комната	16.36
3	Санузел	4.00
4	Коридор	5.06
5	Балкон	3.69
	Тип 5. Однокомнатная квартира	
	$S_{общ}$ = 41.39 м²	
1	Кухня	12.82
2	Жилая комната	19.51
3	Санузел	4.48
4	Коридор	4.58

Экспликация помещений (окончание)

Номер помещения	Наименование	Площадь, м²
	Тип 6. Однокомнатная квартира	
	$S_{общ}$ = 37.41 м²	
1	Кухня	10.84
2	Жилая комната	14.44
3	Санузел	4.53
4	Коридор	7.60
	Тип 7. Однокомнатная квартира	
	$S_{общ}$ = 47.98 м²	
1	Кухня	16.65
2	Жилая комната	19.75
3	Санузел	4.60
4	Коридор	6.98
	Тип 8. Однокомнатная квартира	
	$S_{общ}$ = 39.53 м²	
1	Кухня	10.79
2	Жилая комната	18.52
3	Санузел	4.85
4	Коридор	5.37
	Тип 9. Двухкомнатная квартира	
	$S_{общ}$ = 67.02 м²	
1	Кухня	9.64
2	Жилая комната	16.15
3	Жилая комната	21.48
4	Санузел	4.91
5	Коридор	9.23
6	Балкон	5.61
	Помещения общего пользования	
6	Коридор	47.94

По этажу: жилая площадь S=176.88 м²
общая площадь $S_{общ}$=442.36 м²

- Тип 1. Однокомнатная квартира S = 44.56 м²
- Тип 2. Однокомнатная квартира S = 42.70 м²
- Тип 3. Однокомнатная квартира S = 35.26 м²
- Тип 4. Однокомнатная квартира S = 38.57 м²
- Тип 5. Однокомнатная квартира S = 41.39 м²
- Тип 6. Однокомнатная квартира S = 37.41 м²
- Тип 7. Однокомнатная квартира S = 47.98 м²
- Тип 8. Однокомнатная квартира S = 39.53 м²
- Тип 9. Двухкомнатная квартира S = 67.02 м²

Изм.	Кол.	Лист	N док.	Подпись	Дата
Разработал		Брюховецкий			
ГИП		Нестерова			
Норм. контр.		Нестерова			

01 - 13 КР.ГЧ.

г. Лабинск, угол ул. Революционная - ул. 50 лет Октября
заказчик: Каращук Г. Н.

Многоквартирный жилой дом с встроенными нежилыми помещениями

Стадия	Лист	Листов
П	2	

План на отм. +3.300

ООО "ПК"

Согласовано

Взамен инв. N

Подпись и дата

Инв N подл.

План на отм. +6.600

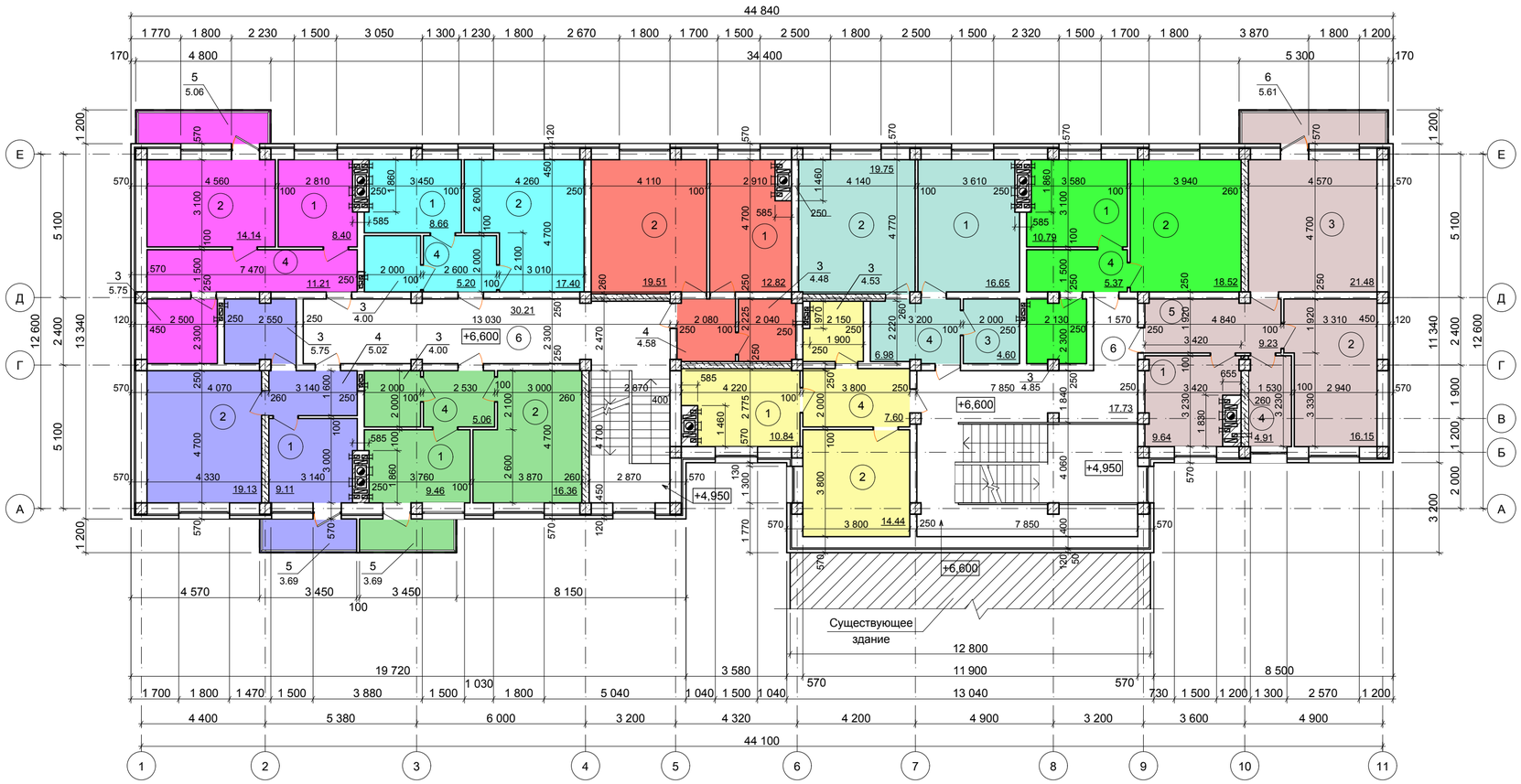

- Тип 1. Однокомнатная квартира S = 44.56 м²
- Тип 2. Однокомнатная квартира S = 42.70 м²
- Тип 3. Однокомнатная квартира S = 35.26 м²
- Тип 4. Однокомнатная квартира S = 38.57 м²
- Тип 5. Однокомнатная квартира S = 41.39 м²
- Тип 6. Однокомнатная квартира S = 37.41 м²
- Тип 7. Однокомнатная квартира S = 47.98 м²
- Тип 8. Однокомнатная квартира S = 39.53 м²
- Тип 9. Двухкомнатная квартира S = 67.02 м²

Экспликация помещений (начало)

Номер помещения	Наименование	Площадь, м²
	Тип 1. Однокомнатная квартира $S_{общ}$ = 44.56 м²	
1	Кухня	8.40
2	Жилая комната	14.14
3	Санузел	5.75
4	Коридор	11.21
5	Балкон	5.06
	Тип 2. Однокомнатная квартира $S_{общ}$ = 42.70 м²	
1	Кухня	9.11
2	Жилая комната	19.13
3	Санузел	5.75
4	Коридор	5.02
5	Балкон	3.69
	Тип 3. Однокомнатная квартира $S_{общ}$ = 35.26 м²	
1	Кухня	8.66
2	Жилая комната	17.40
3	Санузел	4.00
4	Коридор	5.20
	Тип 4. Однокомнатная квартира $S_{общ}$ = 38.57 м²	
1	Кухня	9.46
2	Жилая комната	16.36
3	Санузел	4.00
4	Коридор	5.06
5	Балкон	3.69
	Тип 5. Однокомнатная квартира $S_{общ}$ = 41.39 м²	
1	Кухня	12.82
2	Жилая комната	19.51
3	Санузел	4.48
4	Коридор	4.58

Экспликация помещений (окончание)

Номер помещения	Наименование	Площадь, м²
	Тип 6. Однокомнатная квартира $S_{общ}$ = 37.41 м²	
1	Кухня	10.84
2	Жилая комната	14.44
3	Санузел	4.53
4	Коридор	7.60
	Тип 7. Однокомнатная квартира $S_{общ}$ = 47.98 м²	
1	Кухня	16.65
2	Жилая комната	19.75
3	Санузел	4.60
4	Коридор	6.98
	Тип 8. Однокомнатная квартира $S_{общ}$ = 39.53 м²	
1	Кухня	10.79
2	Жилая комната	18.52
3	Санузел	4.85
4	Коридор	5.37
	Тип 9. Двухкомнатная квартира $S_{общ}$ = 67.02 м²	
1	Кухня	9.64
2	Жилая комната	16.15
3	Жилая комната	21.48
4	Санузел	4.91
5	Коридор	9.23
6	Балкон	5.61
	Помещения общего пользования	
6	Коридор	47.94

По этажу: жилая площадь S=176.88 м²
общая площадь $S_{общ}$=442.36 м²

Изм.	Кол.	Лист	N док.	Подпись	Дата
Разработал		Брюховецкий			
ГИП		Нестерова			
Норм. контр.		Нестерова			

01 - 13 КР.ГЧ.

г. Лабинск, угол ул. Революционная - ул. 50 лет Октября
заказчик: Каращук Г. Н.

Многоквартирный жилой дом с встроенными нежилыми помещениями

Стадия	Лист	Листов
П	3	

План на отм. +6.600

ООО "ПК"

Согласовано

Взамен инв. N

Подпись и дата

Инв. N подл.

План на отм. +9.900

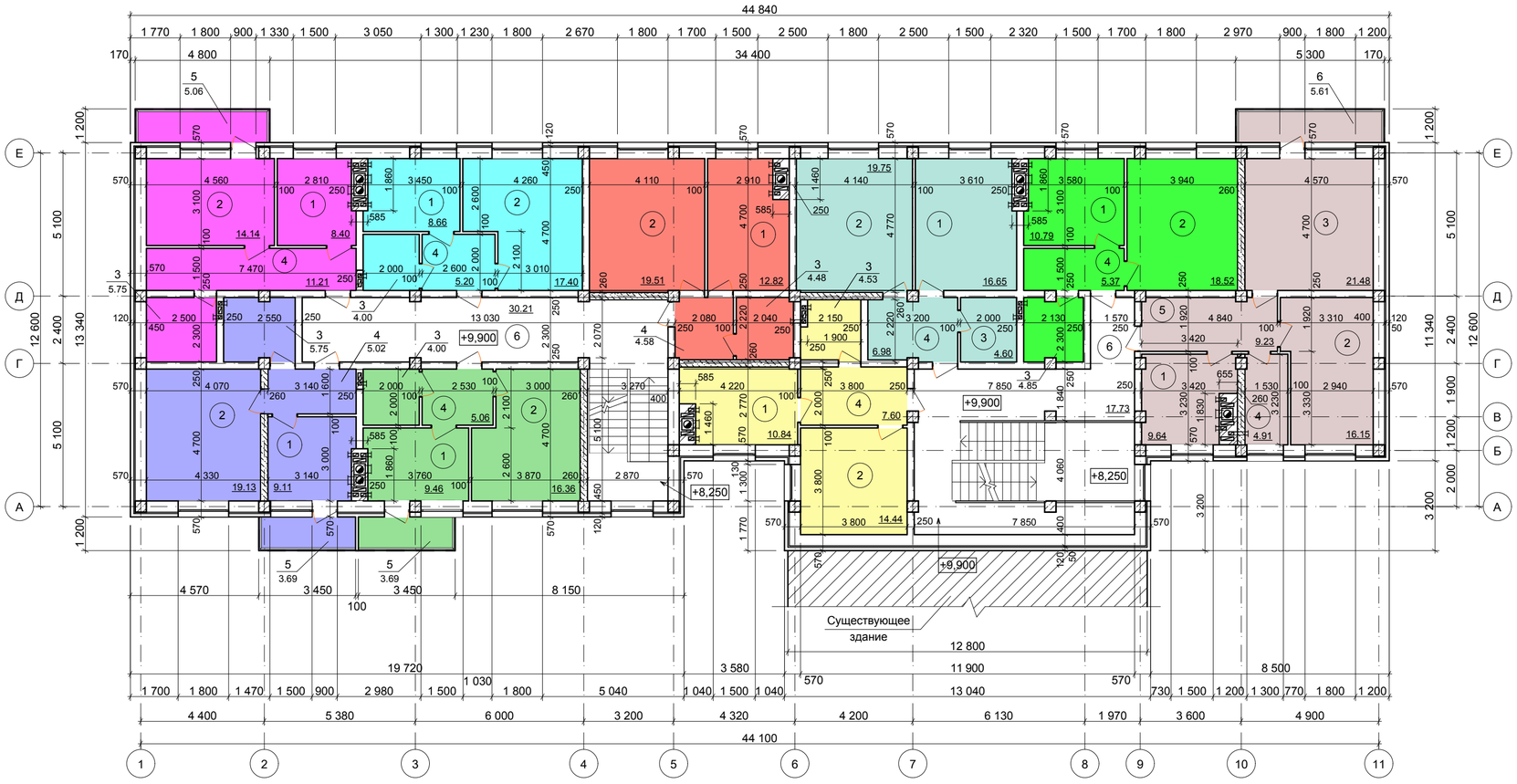

- Тип 1. Однокомнатная квартира S = 44.56 м²
- Тип 2. Однокомнатная квартира S = 42.70 м²
- Тип 3. Однокомнатная квартира S = 35.26 м²
- Тип 4. Однокомнатная квартира S = 38.57 м²
- Тип 5. Однокомнатная квартира S = 41.39 м²
- Тип 6. Однокомнатная квартира S = 37.41 м²
- Тип 7. Однокомнатная квартира S = 47.98 м²
- Тип 8. Однокомнатная квартира S = 39.53 м²
- Тип 9. Двухкомнатная квартира S = 67.02 м²

Экспликация помещений (начало)

Номер помещения	Наименование	Площадь, м²
	Тип 1. Однокомнатная квартира	
	$S_{общ}$ = 44.56 м²	
1	Кухня	8.40
2	Жилая комната	14.14
3	Санузел	5.75
4	Коридор	11.21
5	Балкон	5.06
	Тип 2. Однокомнатная квартира	
	$S_{общ}$ = 42.70 м²	
1	Кухня	9.11
2	Жилая комната	19.13
3	Санузел	5.75
4	Коридор	5.02
5	Балкон	3.69
	Тип 3. Однокомнатная квартира	
	$S_{общ}$ = 35.26 м²	
1	Кухня	8.66
2	Жилая комната	17.40
3	Санузел	4.00
4	Коридор	5.20
	Тип 4. Однокомнатная квартира	
	$S_{общ}$ = 38.57 м²	
1	Кухня	9.46
2	Жилая комната	16.36
3	Санузел	4.00
4	Коридор	5.06
5	Балкон	3.69
	Тип 5. Однокомнатная квартира	
	$S_{общ}$ = 41.39 м²	
1	Кухня	12.82
2	Жилая комната	19.51
3	Санузел	4.48
4	Коридор	4.58

Экспликация помещений (окончание)

Номер помещения	Наименование	Площадь, м²
	Тип 6. Однокомнатная квартира	
	$S_{общ}$ = 37.41 м²	
1	Кухня	10.84
2	Жилая комната	14.44
3	Санузел	4.53
4	Коридор	7.60
	Тип 7. Однокомнатная квартира	
	$S_{общ}$ = 47.98 м²	
1	Кухня	16.65
2	Жилая комната	19.75
3	Санузел	4.60
4	Коридор	6.98
	Тип 8. Однокомнатная квартира	
	$S_{общ}$ = 39.53 м²	
1	Кухня	10.79
2	Жилая комната	18.52
3	Санузел	4.85
4	Коридор	5.37
	Тип 9. Двухкомнатная квартира	
	$S_{общ}$ = 67.02 м²	
1	Кухня	9.64
2	Жилая комната	16.15
3	Жилая комната	21.48
4	Санузел	4.91
5	Коридор	9.23
6	Балкон	5.61
	Помещения общего пользования	
6	Коридор	47.94

По этажу: жилая площадь S=176.88 м²
общая площадь $S_{общ}$=442.36 м²

Согласовано

Взамен инв. N

Подпись и дата

Инв N подл.

Изм.	Кол.	Лист	N док.	Подпись	Дата
Разработал		Брюховецкий			
ГИП		Нестерова			
Норм. контр.		Нестерова			

01 - 13 КР.ГЧ.

г. Лабинск, угол ул. Революционная - ул. 50 лет Октября
заказчик: Каращук Г. Н.

Многоквартирный жилой дом с встроенными нежилыми помещениями

Стадия	Лист	Листов
П	4	

План на отм. +9.900

ООО "ПК"

План на отм. +13.200

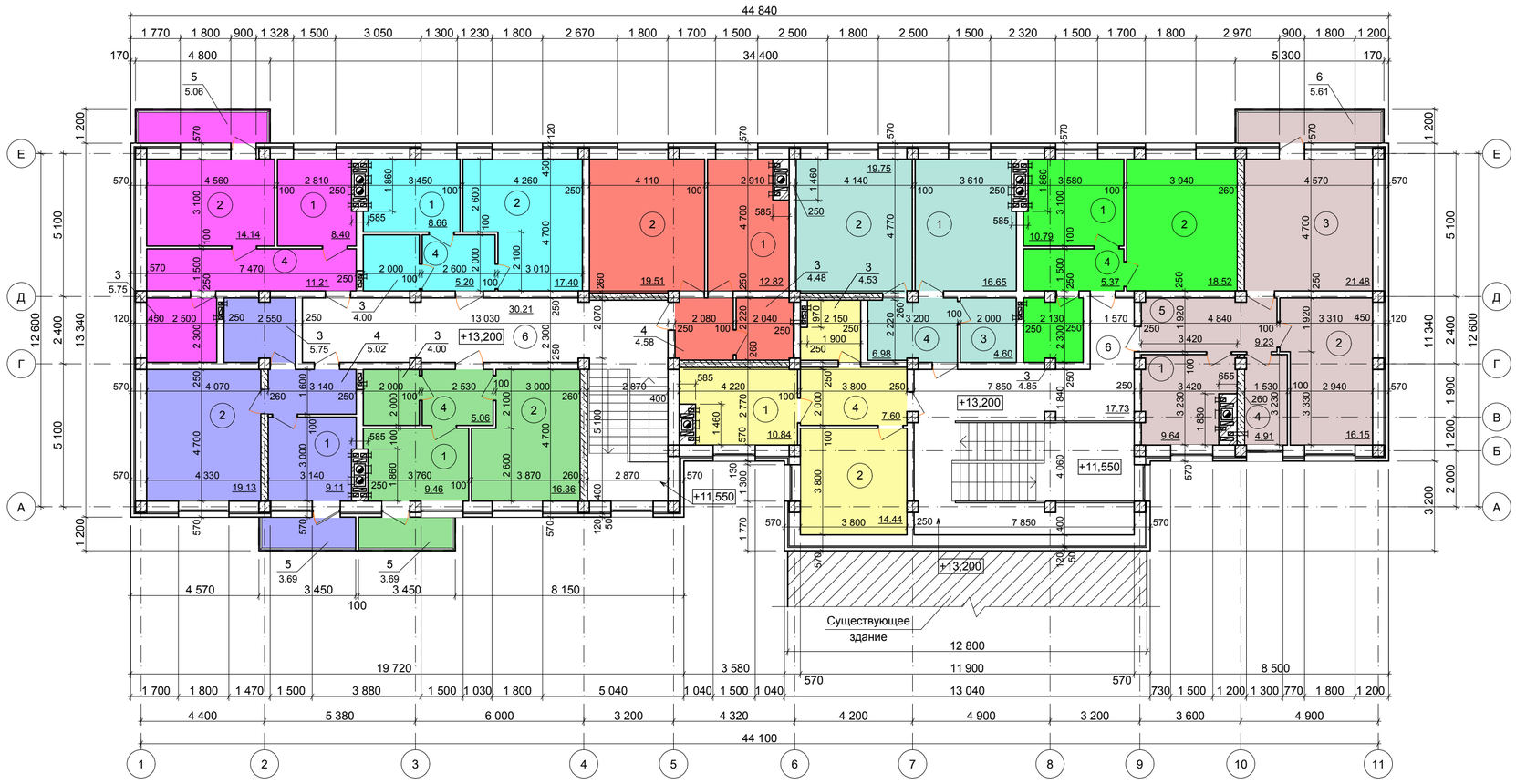

- Тип 1. Однокомнатная квартира S = 44.56 м²
- Тип 2. Однокомнатная квартира S = 42.70 м²
- Тип 3. Однокомнатная квартира S = 35.26 м²
- Тип 4. Однокомнатная квартира S = 38.57 м²
- Тип 5. Однокомнатная квартира S = 41.39 м²
- Тип 6. Однокомнатная квартира S = 37.41 м²
- Тип 7. Однокомнатная квартира S = 47.98 м²
- Тип 8. Однокомнатная квартира S = 39.53 м²
- Тип 9. Двухкомнатная квартира S = 67.02 м²

Экспликация помещений (начало)

Номер помещения	Наименование	Площадь, м²
	Тип 1. Однокомнатная квартира	
	$S_{общ}$ = 44.56 м²	
1	Кухня	8.40
2	Жилая комната	14.14
3	Санузел	5.75
4	Коридор	11.21
5	Балкон	5.06
	Тип 2. Однокомнатная квартира	
	$S_{общ}$ = 42.70 м²	
1	Кухня	9.11
2	Жилая комната	19.13
3	Санузел	5.75
4	Коридор	5.02
5	Балкон	3.69
	Тип 3. Однокомнатная квартира	
	$S_{общ}$ = 35.26 м²	
1	Кухня	8.66
2	Жилая комната	17.40
3	Санузел	4.00
4	Коридор	5.20
	Тип 4. Однокомнатная квартира	
	$S_{общ}$ = 38.57 м²	
1	Кухня	9.46
2	Жилая комната	16.36
3	Санузел	4.00
4	Коридор	5.06
5	Балкон	3.69
	Тип 5. Однокомнатная квартира	
	$S_{общ}$ = 41.39 м²	
1	Кухня	12.82
2	Жилая комната	19.51
3	Санузел	4.48
4	Коридор	4.58

Экспликация помещений (окончание)

Номер помещения	Наименование	Площадь, м²
	Тип 6. Однокомнатная квартира	
	$S_{общ}$ = 37.41 м²	
1	Кухня	10.84
2	Жилая комната	14.44
3	Санузел	4.53
4	Коридор	7.60
	Тип 7. Однокомнатная квартира	
	$S_{общ}$ = 47.98 м²	
1	Кухня	16.65
2	Жилая комната	19.75
3	Санузел	4.60
4	Коридор	6.98
	Тип 8. Однокомнатная квартира	
	$S_{общ}$ = 39.53 м²	
1	Кухня	10.79
2	Жилая комната	18.52
3	Санузел	4.85
4	Коридор	5.37
	Тип 9. Двухкомнатная квартира	
	$S_{общ}$ = 67.02 м²	
1	Кухня	9.64
2	Жилая комната	16.15
3	Жилая комната	21.48
4	Санузел	4.91
5	Коридор	9.23
6	Балкон	5.61
	Помещения общего пользования	
6	Коридор	47.94

По этажу: жилая площадь S=176.88 м²
общая площадь $S_{общ}$=442.36 м²

Согласовано

Взамен инв. N

Подпись и дата

Инв N подл.

Изм.	Кол.	Лист	N док.	Подпись	Дата
Разработал		Брюховецкий			
ГИП		Нестерова			
Норм. контр.		Нестерова			

01 - 13 КР.ГЧ.

г. Лабинск, угол ул. Революционная - ул. 50 лет Октября
заказчик: Каращук Г. Н.

Многоквартирный жилой дом с встроенными нежилыми помещениями

Стадия	Лист	Листов
П	5	

План на отм. +13.200

ООО "ПК"

Разрез 1 - 1

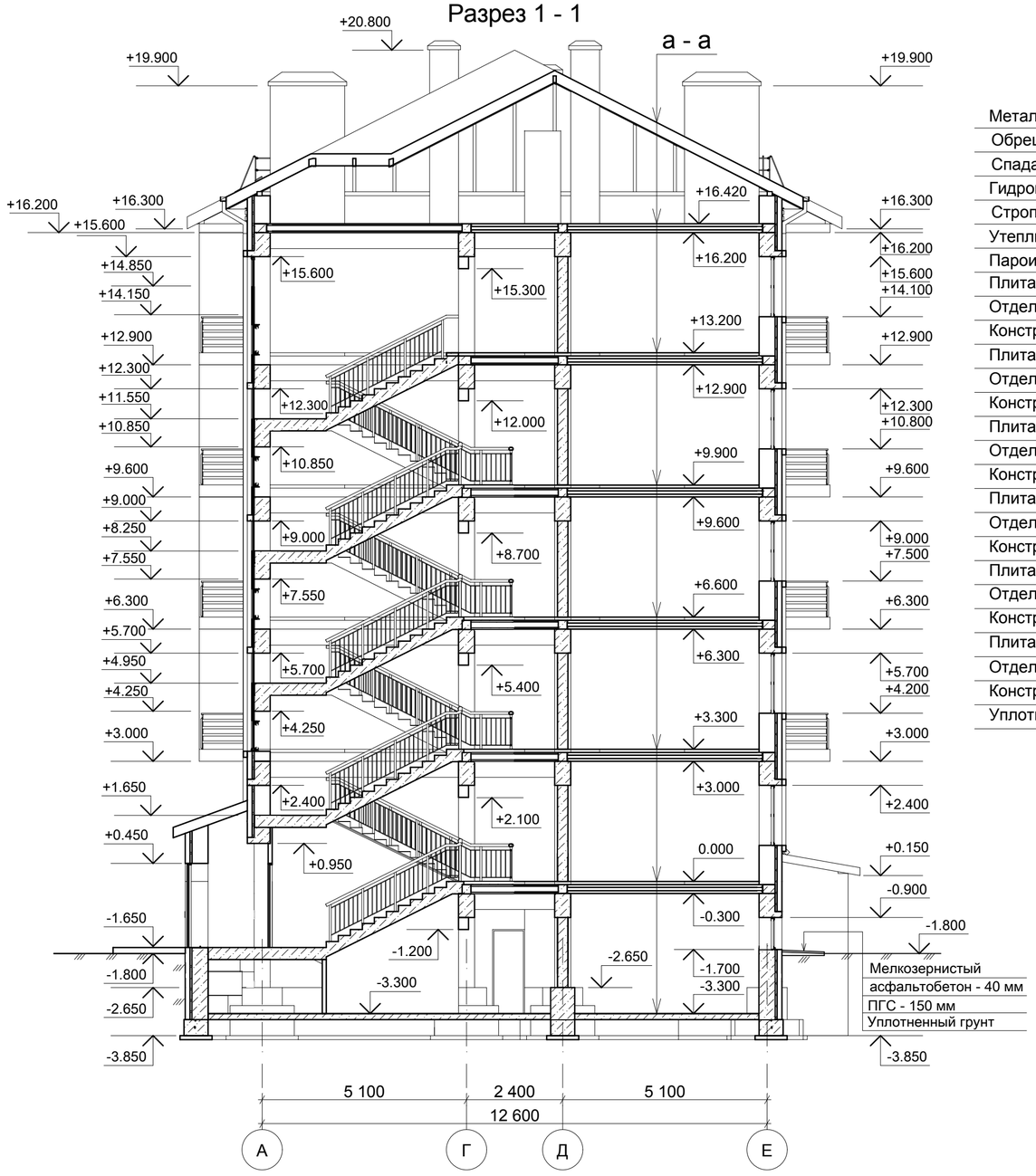

а - а

Металлочерепица "МП Супермонтерей" или аналог
Обрешетка - (h) 32 х 100 мм, шаг 350 мм
Спадающие бруски - 50 х 50 мм, по верху стропил
Гидроизоляция - "Ютафол - Н Сильвер" или аналог
Стропильная система, страпила 75 х 175(h)
Утеплитель - URSA XPS N - III - L, толщ. 100 мм
Пароизоляция - "Ютафол - Н Сильвер" или аналог
Плита перекрытия, низ на отм. +16,200
Отделочный слой
Конструкция пола
Плита перекрытия, низ на отм. +12,900
Отделочный слой
Конструкция пола
Плита перекрытия, низ на отм. +9,600
Отделочный слой
Конструкция пола
Плита перекрытия, низ на отм. +6,300
Отделочный слой
Конструкция пола
Плита перекрытия, низ на отм. +3,000
Отделочный слой
Конструкция пола
Плита перекрытия, низ на отм. -0,300
Отделочный слой
Конструкция пола
Уплотненный грунт

Спецификация элементов здания

Марка поз.	Обозначение	Наименование	Кол.	Масса ед., кг	Приме-чание
		Газоблок, толщиной 100мм	102	--	м³
		Газоблок, толщиной 250мм	342	--	м³
		Газоблок, толщиной 400мм	607	--	м³
		Кирпич облицовочный	2090	--	м²
		Кирпич вентканалов	100	--	м³
		Диафрагма	102	--	м³

Согласовано

Взамен инв. N

Подпись и дата

Инв N подл.

Изм.	Кол.	Лист	N док.	Подпись	Дата
Разработал		Брюховецкий			
ГИП		Нестерова			
Норм. контр.		Нестерова			

01 - 13 КР.ГЧ.

г. Лабинск, угол ул. Революционная - ул. 50 лет Октября
заказчик: Каращук Г. Н.

Многоквартирный жилой дом с встроенными нежилыми помещениями

Стадия	Лист	Листов
П		

Разрез 1 - 1

ООО "ПК"

Фасад 1 - 11

						01 - 13 АР.ГЧ.	
						г. Лабинск, угол ул. Революционная - ул. 50 лет Октября заказчик: Каращук Г. Н.	
Изм.	Кол.	Лист	N док.	Подпись	Дата		
Разработал		Брюховецкий				Многоквартирный жилой дом с встроенными нежилыми помещениями	Стадия: П; Лист: 2; Листов:
ГИП		Нестерова				Фасад 1 - 1	ООО "ПК"
Норм. контр.		Нестерова					

Согласовано

Взамен инв. N

Подпись и дата

Инв N подл.

Фасад 11 - 1

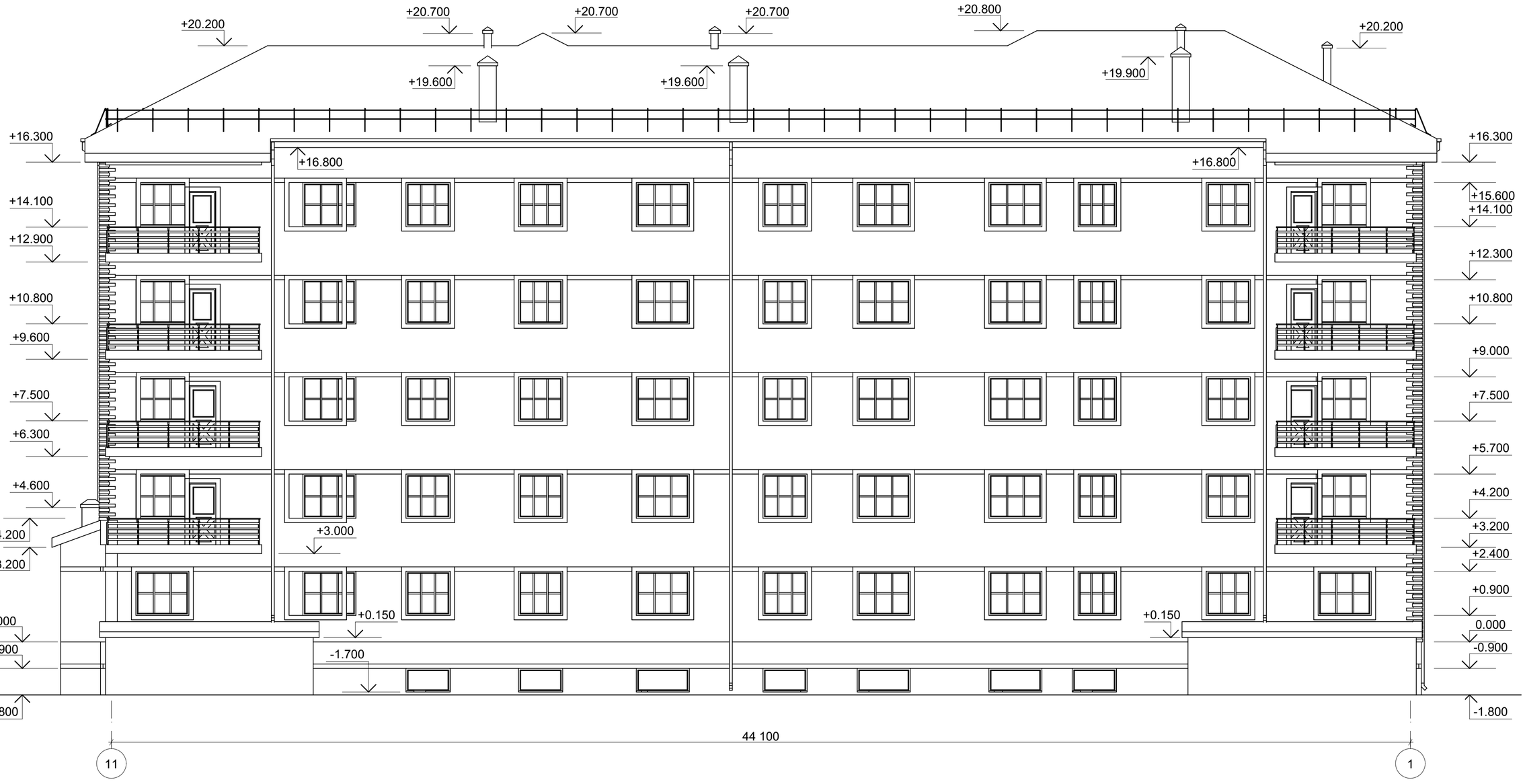

Согласовано

Взамен инв. N

Подпись и дата

Инв N подл.

Изм.	Кол.	Лист	N док.	Подпись	Дата
Разработал		Брюховецкий			
ГИП		Нестерова			
Норм. контр.		Нестерова			

01 - 13 АР.ГЧ.

г. Лабинск, угол ул. Революционная - ул. 50 лет Октября
заказчик: Каращук Г. Н.

Многоквартирный жилой дом с встроенными нежилыми помещениями

Стадия	Лист	Листов
П	4	

Фасад 11 - 1

ООО "ПК"

Фасад А - Е

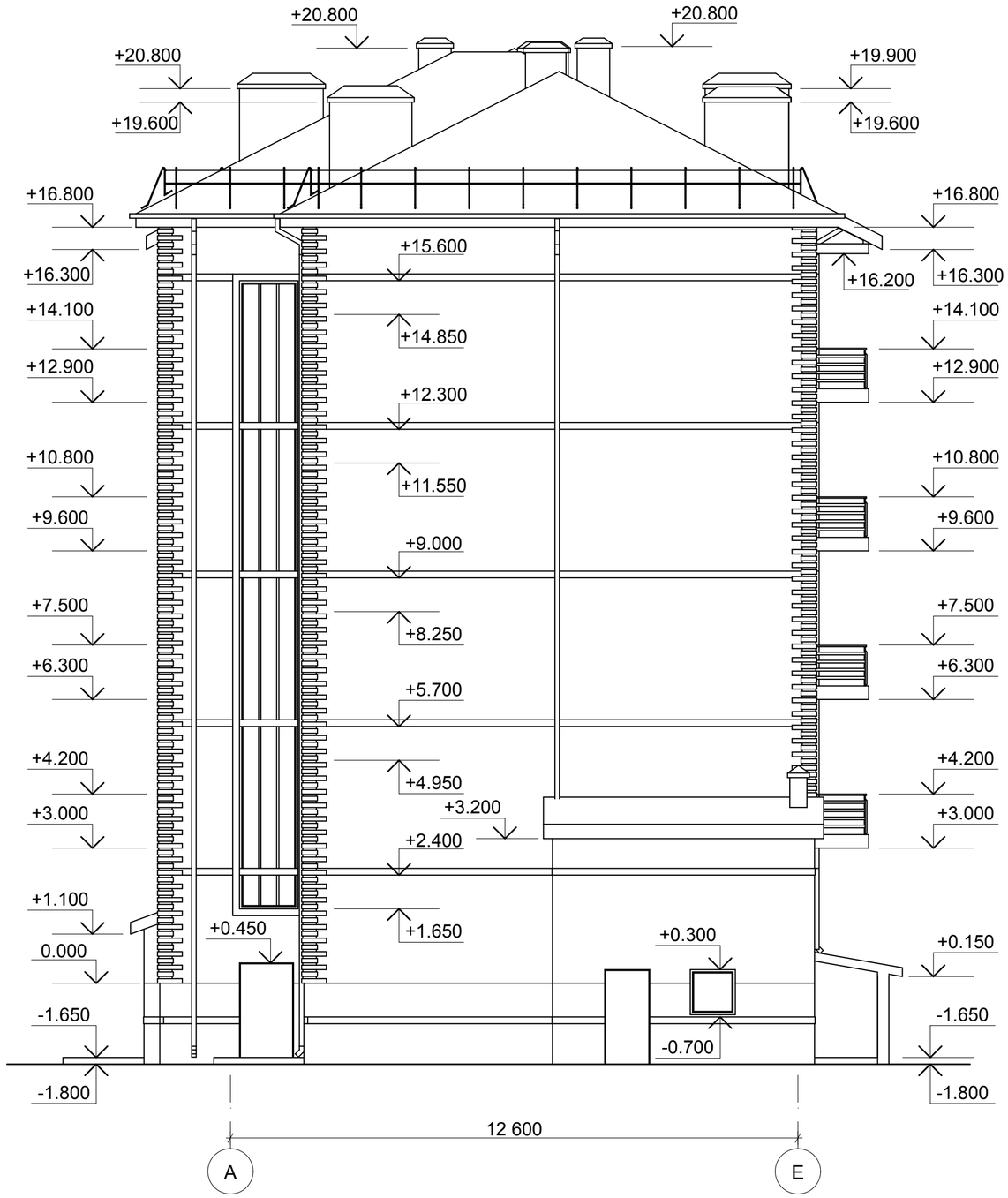

Согласовано

Взамен инв. N

Подпись и дата

Инв N подл.

Изм.	Кол.	Лист	N док.	Подпись	Дата
Разработал		Брюховецкий			
ГИП		Нестерова			
Норм. контр.		Нестерова			

01 - 13 АР.ГЧ.

г. Лабинск, угол ул. Революционная - ул. 50 лет Октября
заказчик: Каращук Г. Н.

Многоквартирный жилой дом с встроенными нежилыми помещениями

Стадия	Лист	Листов
П	3	

Фасад А - Е

ООО "ПК"

Фасад Е - А

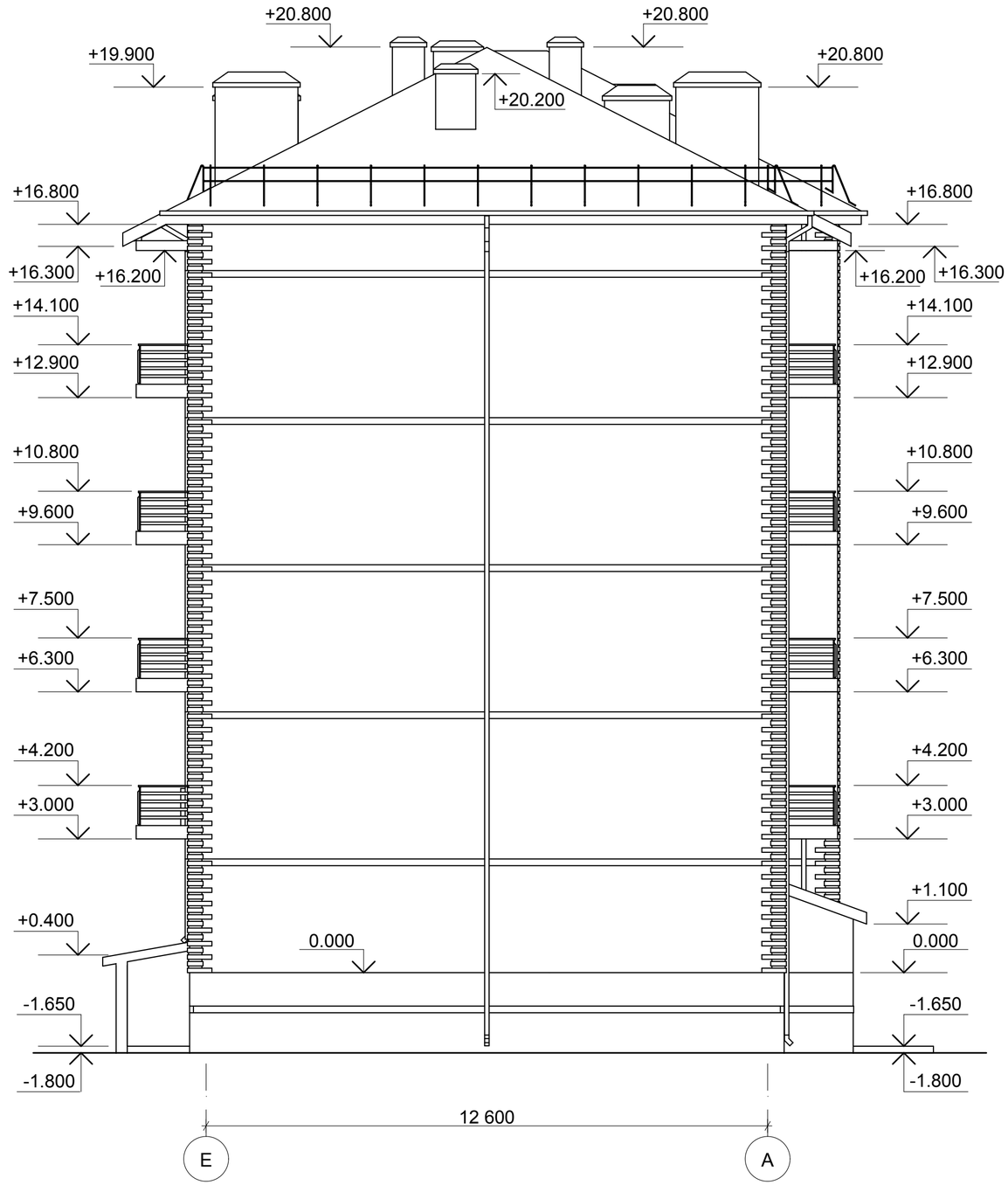

Согласовано

Взамен инв. N

Подпись и дата

Инв N подл.

Изм.	Кол.	Лист	N док.	Подпись	Дата
Разработал		Брюховецкий			
ГИП		Нестерова			
Норм. контр.		Нестерова			

01 - 13 АР.ГЧ.

г. Лабинск, угол ул. Революционная - ул. 50 лет Октября
заказчик: Каращук Г. Н.

Многоквартирный жилой дом с встроенными нежилыми помещениями	Стадия	Лист	Листов
	П	5	
Фасад Е - А	ООО "ПК"		

Схема расположения колонн монолитных цокольного этажа

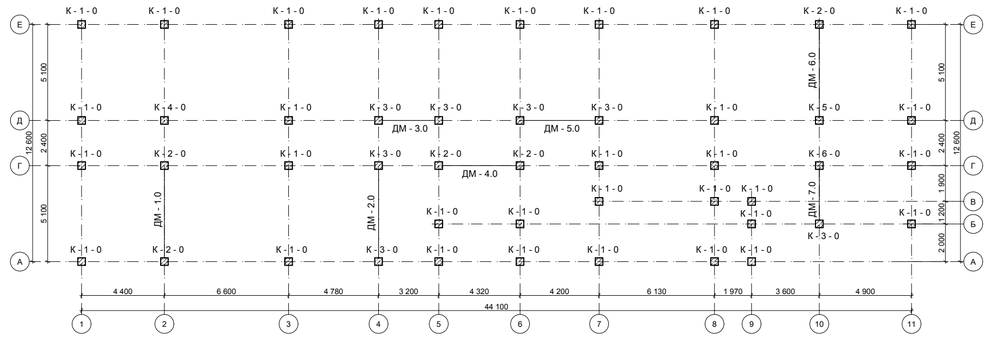

								01 - 13 КР.ГЧ.	
								г. Лабинск, угол ул. Революционная - ул. 50 лет Октября заказчик: Каращук Г. Н.	
Изм.	Кол.	Лист	N док.	Подпись	Дата				
Разработал		Бросовецкий						Многоквартирный жилой дом с встроенными нежилыми помещениями	Стадия: П; Лист: 1; Листов:
ГИП		Нестерова						Схема расположения колонн монолитных цокольного этажа	ООО "ПК"
Норм. контр.		Нестерова							

Согласовано | Взамен инв. № | Подпись и дата | Инв.№ подл.

Схема расположения колонн монолитных 1 этажа

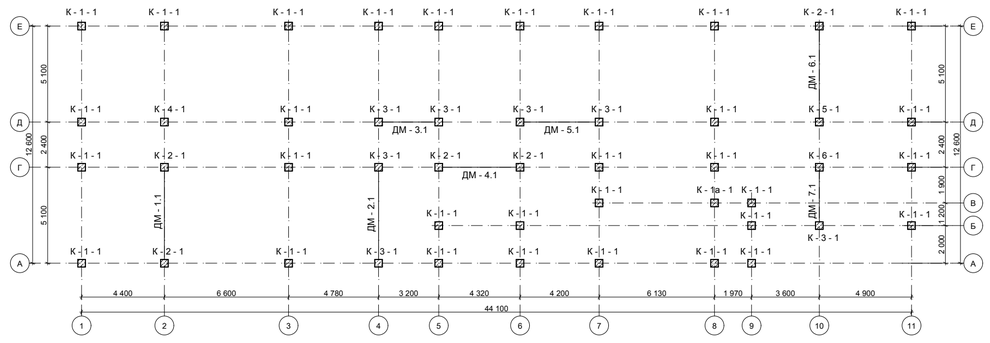

								01 - 13 КР.ГЧ.	
								г. Лабинск, угол ул. Революционная - ул. 50 лет Октября заказчик: Каращук Г. Н.	
Изм.	Кол.	Лист	N док.	Подпись	Дата				
Разработал		Бросовецкий						Многоквартирный жилой дом с встроенными нежилыми помещениями	Стадия: П; Лист: 2; Листов:
ГИП		Нестерова						Схема расположения колонн монолитных 1 этажа	ООО "ПК"
Норм. контр.		Нестерова							

Согласовано | Взамен инв. № | Подпись и дата | Инв.№ подл.

Схема расположения колонн монолитных 2 этажа

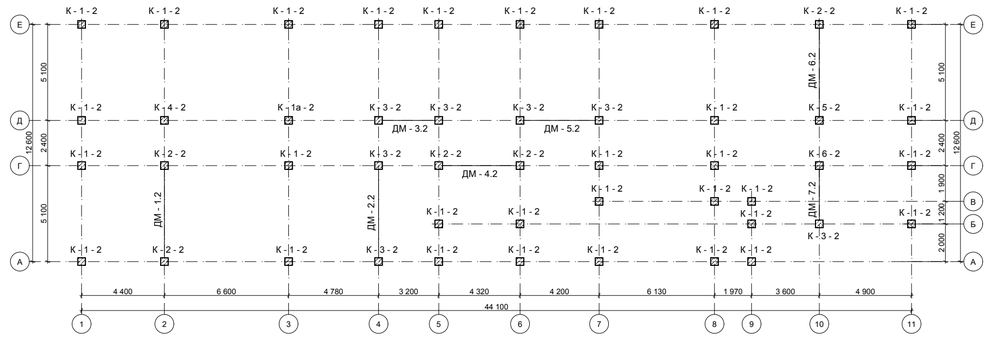

								01 - 13 КР.ГЧ.	
								г. Лабинск, угол ул. Революционная - ул. 50 лет Октября заказчик: Каращук Г. Н.	
Изм.	Кол.	Лист	N док.	Подпись	Дата				
Разработал		Бросовецкий						Многоквартирный жилой дом с встроенными нежилыми помещениями	Стадия: П; Лист: 3; Листов:
ГИП		Нестерова						Схема расположения колонн монолитных 2 этажа	ООО "ПК"
Норм. контр.		Нестерова							

Согласовано | Взамен инв. № | Подпись и дата | Инв.№ подл.

Схема расположения колонн монолитных 3 этажа

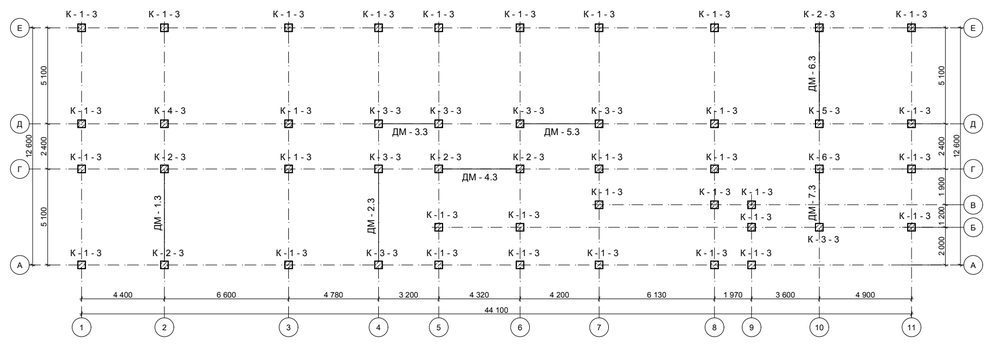

								01 - 13 КР.ГЧ.	
								г. Лабинск, угол ул. Революционная - ул. 50 лет Октября заказчик: Каращук Г. Н.	
Изм.	Кол.	Лист	N док.	Подпись	Дата				
Разработал		Бросовецкий						Многоквартирный жилой дом с встроенными нежилыми помещениями	Стадия: П; Лист: 4; Листов:
ГИП		Нестерова						Схема расположения колонн монолитных 3 этажа	ООО "ПК"
Норм. контр.		Нестерова							

Согласовано | Взамен инв. № | Подпись и дата | Инв.№ подл.

Схема расположения колонн монолитных 4 этажа

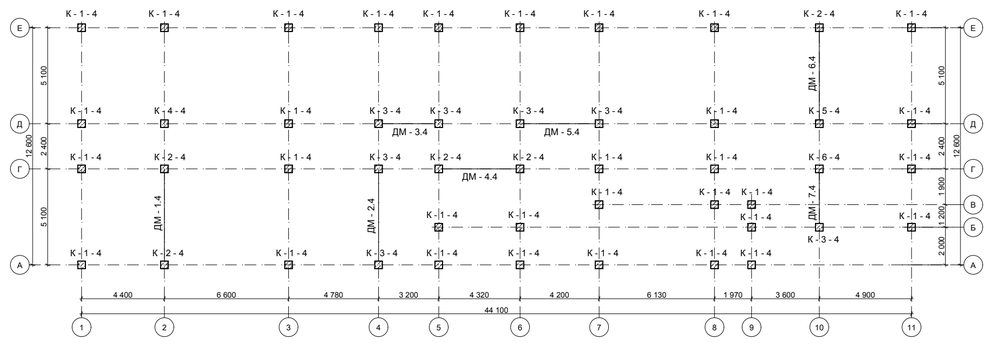

								01 - 13 КР.ГЧ.	
								г. Лабинск, угол ул. Революционная - ул. 50 лет Октября заказчик: Каращук Г. Н.	
Изм.	Кол.	Лист	N док.	Подпись	Дата				
Разработал		Бросовецкий						Многоквартирный жилой дом с встроенными нежилыми помещениями	Стадия: П; Лист: 5; Листов:
ГИП		Нестерова						Схема расположения колонн монолитных 4 этажа	ООО "ПК"
Норм. контр.		Нестерова							

Согласовано | Взамен инв. № | Подпись и дата | Инв.№ подл.

Схема расположения колонн монолитных 5 этажа

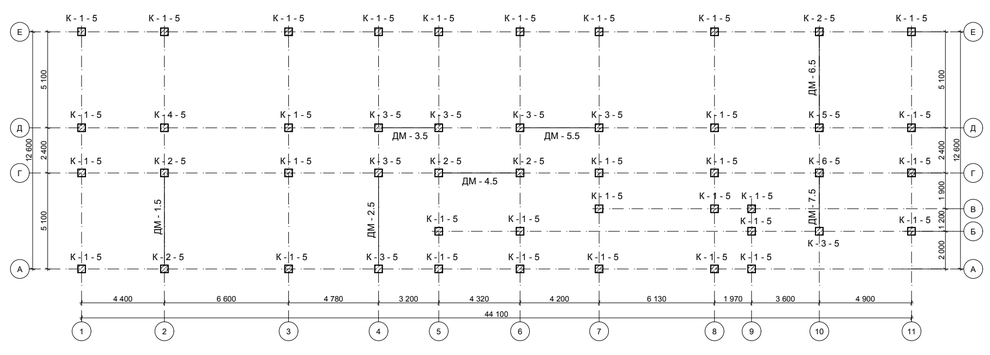

								01 - 13 КР.ГЧ.	
								г. Лабинск, угол ул. Революционная - ул. 50 лет Октября заказчик: Каращук Г. Н.	
Изм.	Кол.	Лист	N док.	Подпись	Дата				
Разработал		Бросовецкий						Многоквартирный жилой дом с встроенными нежилыми помещениями	Стадия: П; Лист: 6; Листов:
ГИП		Нестерова						Схема расположения колонн монолитных 5 этажа	ООО "ПК"
Норм. контр.		Нестерова							

Согласовано | Взамен инв. № | Подпись и дата | Инв.№ подл.

К - 1 - 0

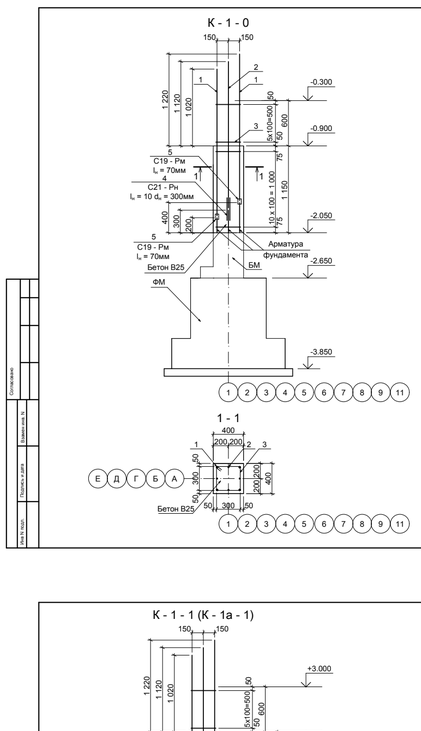

Спецификация элементов к схеме расположения колонн

Марка поз.	Обозначение	Наименование	Кол.	Масса ед., кг	Приме-чание
		Колонна К - 1 - 0			
		Детали			
1	ГОСТ Р 52544 - 2006	d = 20мм A 500C l = 1970мм	4	2,466	
2		d = 16мм A 500C l = 1970мм	4	1,578	
3	ГОСТ 5781-82	d = 8мм A 240 l = 1380мм	17	0,395	
4	ГОСТ Р 52544 - 2006	d = 20мм A 500C l = 300мм	8	2,466	
5		Скоба S = 8мм l = 70мм	4		
		Материалы			
		Бетон B25	0,4	--	м³

Согласовано | Взамен инв. № | Подпись и дата | Инв. № подл.

Изм.	Кол.	Лист	N док.	Подпись	Дата
Разработал		Брюховецкий			
ГИП		Нестерова			
Норм. контр.		Нестерова			

01 - 13 КР.ГЧ.

г. Лабинск, угол ул. Революционная - ул. 50 лет Октября
заказчик: Каращук Г. Н.

Многоквартирный жилой дом с встроенными нежилыми помещениями	Стадия	Лист	Листов
	П	1	
Колонна К - 1 - 0 Сечение 1 - 1. Спецификация	ООО "ПК"		

К - 1 - 1 (К - 1а - 1)

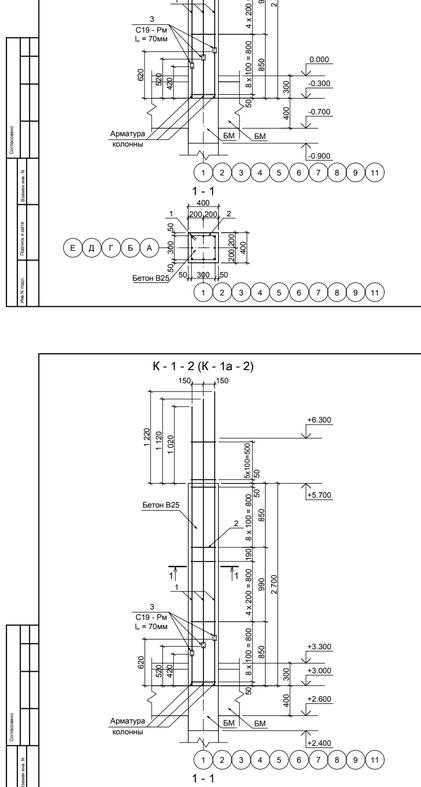

Спецификация элементов к схеме расположения колонн

Марка поз.	Обозначение	Наименование	Кол.	Масса ед., кг	Приме-чание
		Колонна К - 1 - 1 (К - 1а - 1)			
		Детали			
1	ГОСТ Р 52544 - 2006	d = 20мм A 500C l = 3300мм	4	2,466	
2		d = 16мм A 500C l = 3300мм	4	1,578	
3	ГОСТ 5781-82	d = 8мм A 240 l = 1380мм	29	0,395	
4	ГОСТ Р 52544 - 2006	d = 20мм A 500C l = 300мм	8	2,466	
5		Скоба S = 8мм l = 70мм	4		
		Материалы			
		Бетон B25	0,6	--	м³

Согласовано | Взамен инв. № | Подпись и дата | Инв. № подл.

Изм.	Кол.	Лист	N док.	Подпись	Дата
Разработал		Брюховецкий			
ГИП		Нестерова			
Норм. контр.		Нестерова			

01 - 13 КР.ГЧ.

г. Лабинск, угол ул. Революционная - ул. 50 лет Октября
заказчик: Каращук Г. Н.

Многоквартирный жилой дом с встроенными нежилыми помещениями	Стадия	Лист	Листов
	П	2	
Колонна К - 1 - 1 (К - 1а - 1). Сечение 1 - 1. Спецификация	ООО "ПК"		

К - 1 - 2 (К - 1а - 2)

Спецификация элементов к схеме расположения колонн

Марка поз.	Обозначение	Наименование	Кол.	Масса ед., кг	Приме-чание
		Колонна К - 1 - 2 (К - 1а - 2)			
		Детали			
1	ГОСТ Р 52544 - 2006	d = 20мм A 500C l = 3300мм	4	2,466	
2		d = 16мм A 500C l = 3300мм	4	1,578	
3	ГОСТ 5781-82	d = 8мм A 240 l = 1380мм	29	0,395	
4	ГОСТ Р 52544 - 2006	d = 20мм A 500C l = 300мм	8	2,466	
5		Скоба S = 8мм l = 70мм	4		
		Материалы			
		Бетон B25	0,6	--	м³

Согласовано | Взамен инв. № | Подпись и дата | Инв. № подл.

Изм.	Кол.	Лист	N док.	Подпись	Дата
Разработал		Брюховецкий			
ГИП		Нестерова			
Норм. контр.		Нестерова			

01 - 13 КР.ГЧ.

г. Лабинск, угол ул. Революционная - ул. 50 лет Октября
заказчик: Каращук Г. Н.

Многоквартирный жилой дом с встроенными нежилыми помещениями	Стадия	Лист	Листов
	П	3	
Колонна К - 1 - 2 (К - 1а - 2). Сечение 1 - 1. Спецификация	ООО "ПК"		

К - 1 - 3 (К - 1а - 3)

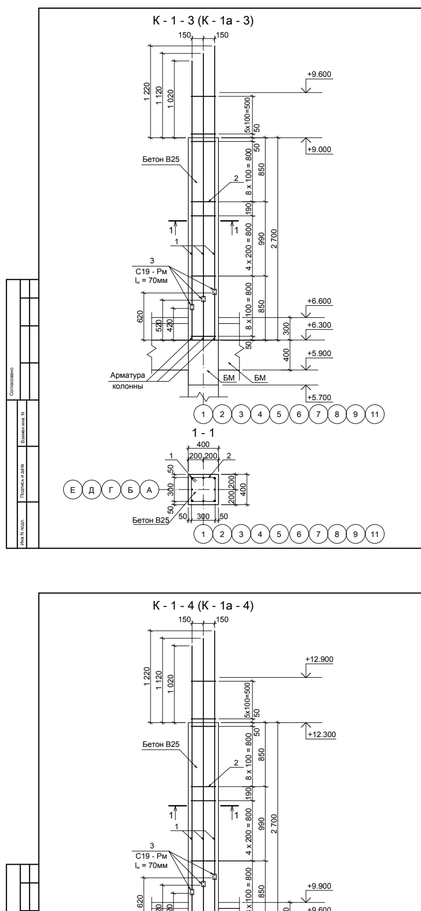

Спецификация элементов к схеме расположения колонн

Марка поз.	Обозначение	Наименование	Кол.	Масса ед., кг	Приме-чание
		Колонна К - 1 - 3 (К - 1а - 3)			
		Детали			
1	ГОСТ Р 52544 - 2006	d = 20мм A 500C l = 3300мм	4	2,466	
2		d = 16мм A 500C l = 3300мм	4	1,578	
3	ГОСТ 5781-82	d = 8мм A 240 l = 1380мм	29	0,395	
4	ГОСТ Р 52544 - 2006	d = 20мм A 500C l = 300мм	8	2,466	
5		Скоба S = 8мм l = 70мм	4		
		Материалы			
		Бетон B25	0,6	--	м³

Согласовано | Взамен инв. № | Подпись и дата | Инв. № подл.

Изм.	Кол.	Лист	N док.	Подпись	Дата
Разработал		Брюховецкий			
ГИП		Нестерова			
Норм. контр.		Нестерова			

01 - 13 КР.ГЧ.

г. Лабинск, угол ул. Революционная - ул. 50 лет Октября
заказчик: Каращук Г. Н.

Многоквартирный жилой дом с встроенными нежилыми помещениями	Стадия	Лист	Листов
	П	4	
Колонна К - 1 - 3 (К - 1а - 3). Сечение 1 - 1. Спецификация	ООО "ПК"		

К - 1 - 4 (К - 1а - 4)

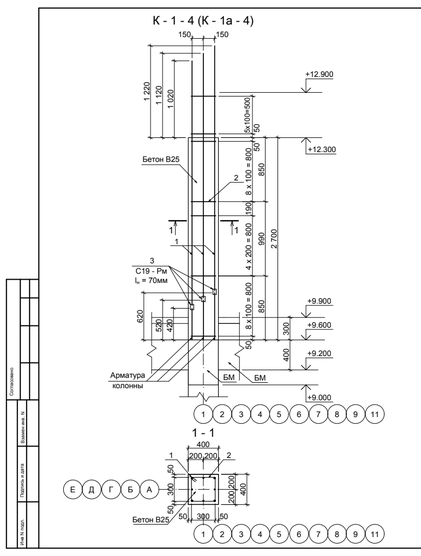

Спецификация элементов к схеме расположения колонн

Марка поз.	Обозначение	Наименование	Кол.	Масса ед., кг	Приме-чание
		Колонна К - 1 - 4 (К - 1а - 4)			
		Детали			
1	ГОСТ Р 52544 - 2006	d = 20мм A 500C l = 3300мм	4	2,466	
2		d = 16мм A 500C l = 3300мм	4	1,578	
3	ГОСТ 5781-82	d = 8мм A 240 l = 1380мм	29	0,395	
4	ГОСТ Р 52544 - 2006	d = 20мм A 500C l = 300мм	8	2,466	
5		Скоба S = 8мм l = 70мм	4		
		Материалы			
		Бетон B25	0,6	--	м³

Согласовано | Взамен инв. № | Подпись и дата | Инв. № подл.

Изм.	Кол.	Лист	N док.	Подпись	Дата
Разработал		Брюховецкий			
ГИП		Нестерова			
Норм. контр.		Нестерова			

01 - 13 КР.ГЧ.

г. Лабинск, угол ул. Революционная - ул. 50 лет Октября
заказчик: Каращук Г. Н.

Многоквартирный жилой дом с встроенными нежилыми помещениями	Стадия	Лист	Листов
	П	5	
Колонна К - 1 - 4 (К - 1а - 4). Сечение 1 - 1. Спецификация	ООО "ПК"		

К - 1 - 5 (К - 1а - 5)

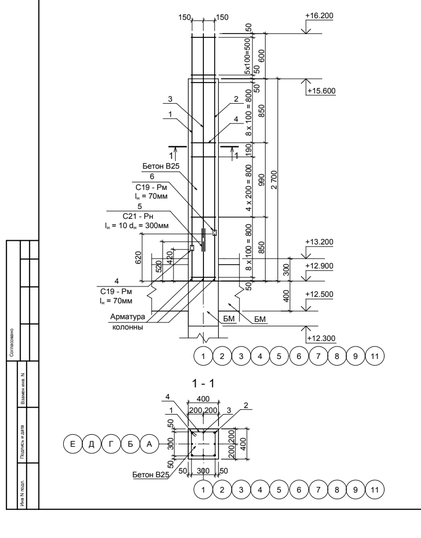

Спецификация элементов к схеме расположения колонн

Марка поз.	Обозначение	Наименование	Кол.	Масса ед., кг	Приме-чание
		Колонна К - 1 - 5 (К - 1а - 5)			
		Детали			
1	ГОСТ Р 52544 - 2006	d = 20мм A 500C l = 2880мм	2	2,466	
2		d = 20мм A 500C l = 2680мм	2	2,466	
3		d = 16мм A 500C l = 2780мм	4	1,578	
4	ГОСТ 5781-82	d = 8мм A 240 l = 1380мм	29	0,395	
5	ГОСТ Р 52544 - 2006	d = 20мм A 500C l = 300мм	8	2,466	
6		Скоба S = 8мм l = 70мм	4		
		Материалы			
		Бетон B25	0,6	--	м³

Согласовано | Взамен инв. № | Подпись и дата | Инв. № подл.

Изм.	Кол.	Лист	N док.	Подпись	Дата
Разработал		Брюховецкий			
ГИП		Нестерова			
Норм. контр.		Нестерова			

01 - 13 КР.ГЧ.

г. Лабинск, угол ул. Революционная - ул. 50 лет Октября
заказчик: Каращук Г. Н.

Многоквартирный жилой дом с встроенными нежилыми помещениями	Стадия	Лист	Листов
	П	6	
Колонна К - 1 - 5 (К - 1а - 5). Сечение 1 - 1. Спецификация	ООО "ПК"		

К - 2 - 0

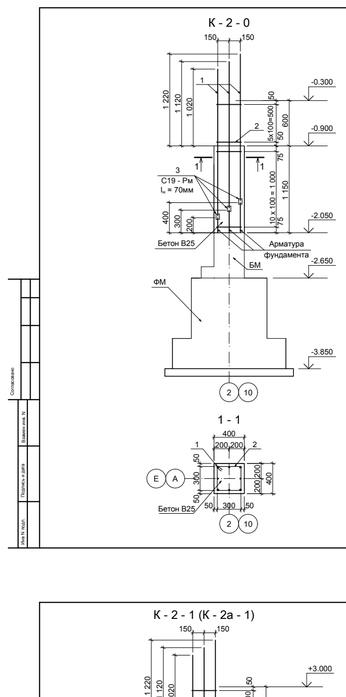

1 - 1

Спецификация элементов к схеме расположения колонн

Марка поз.	Обозначение	Наименование	Кол.	Масса ед., кг	Приме-чание
		Колонна К - 2 - 0			
		Детали			
1	ГОСТ Р 52544 - 2006	d = 28мм А 500С l = 1970мм	8	4,834	
2	ГОСТ 5781-82	d = 10мм А 240 l = 1380мм	17	0,617	
3		Скоба S = 8мм l = 70мм	8		
		Материалы			
		Бетон В25	0,4	--	м³

Изм.	Кол.	Лист	N док.	Подпись	Дата	01 - 13 КР.ГЧ.			
						г. Лабинск, угол ул. Революционная - ул. 50 лет Октября заказчик: Каращук Г. Н.			
Разработал		Бросовецкий				Многоквартирный жилой дом с встроенными нежилыми помещениями	Стадия	Лист	Листов
							П	1	
ГИП		Нестерова				Колонна К - 2 - 0. Сечение 1 - 1. Спецификация	ООО "ПК"		
Норм. контр.		Нестерова							

Согласовано | Взамен инв. № | Подпись и дата | Инв.№ подл.

К - 2 - 1 (К - 2а - 1)

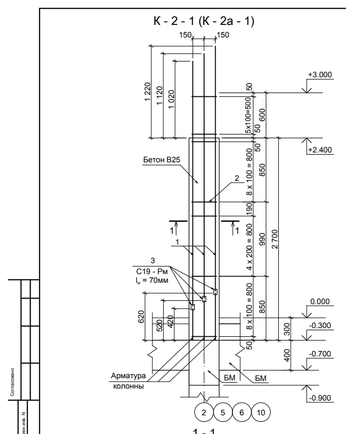

1 - 1

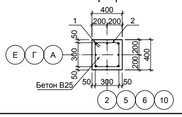

Спецификация элементов к схеме расположения колонн

Марка поз.	Обозначение	Наименование	Кол.	Масса ед., кг	Приме-чание
		Колонна К - 2 - 1 (К - 2а - 1)			
		Детали			
1	ГОСТ Р 52544 - 2006	d = 28мм А 500С l = 3300мм	8	4,834	
2	ГОСТ 5781-82	d = 10мм А 240 l = 1380мм	29	0,617	
3		Скоба S = 8мм l = 70мм	8		
		Материалы			
		Бетон В25	0,6	--	м³

Изм.	Кол.	Лист	N док.	Подпись	Дата	01 - 13 КР.ГЧ.			
						г. Лабинск, угол ул. Революционная - ул. 50 лет Октября заказчик: Каращук Г. Н.			
Разработал		Бросовецкий				Многоквартирный жилой дом с встроенными нежилыми помещениями	Стадия	Лист	Листов
							П	2	
ГИП		Нестерова				Колонна К - 2 - 1 (К - 2а - 1). Сечение 1 - 1. Спецификация	ООО "ПК"		
Норм. контр.		Нестерова							

Согласовано | Взамен инв. № | Подпись и дата | Инв.№ подл.

К - 2 - 2 (К - 2а - 2)

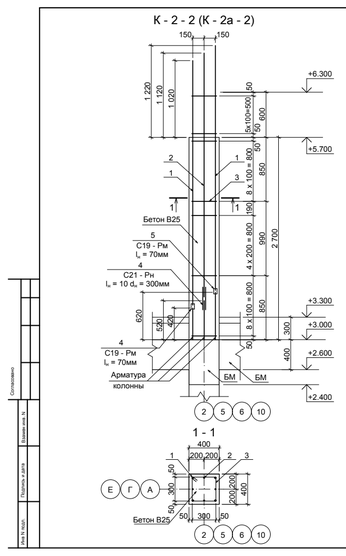

1 - 1

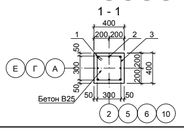

Спецификация элементов к схеме расположения колонн

Марка поз.	Обозначение	Наименование	Кол.	Масса ед., кг	Приме-чание
		Колонна К - 2 - 2 (К - 2а - 2)			
		Детали			
1	ГОСТ Р 52544 - 2006	d = 25мм А 500С l = 3300мм	4	3,853	
2		d = 20мм А 500С l = 3300мм	4	2,466	
3	ГОСТ 5781-82	d = 8мм А 240 l = 1380мм	29	0,395	
4	ГОСТ Р 52544 - 2006	d = 20мм А 500С l = 300мм	8	2,466	
5		Скоба S = 8мм l = 70мм	4		
		Материалы			
		Бетон В25	0,6	--	м³

Изм.	Кол.	Лист	N док.	Подпись	Дата	01 - 13 КР.ГЧ.			
						г. Лабинск, угол ул. Революционная - ул. 50 лет Октября заказчик: Каращук Г. Н.			
Разработал		Бросовецкий				Многоквартирный жилой дом с встроенными нежилыми помещениями	Стадия	Лист	Листов
							П	3	
ГИП		Нестерова				Колонна К - 2 - 2 (К - 2а - 2). Сечение 1 - 1. Спецификация	ООО "ПК"		
Норм. контр.		Нестерова							

Согласовано | Взамен инв. № | Подпись и дата | Инв.№ подл.

К - 2 - 3 (К - 2а - 3)

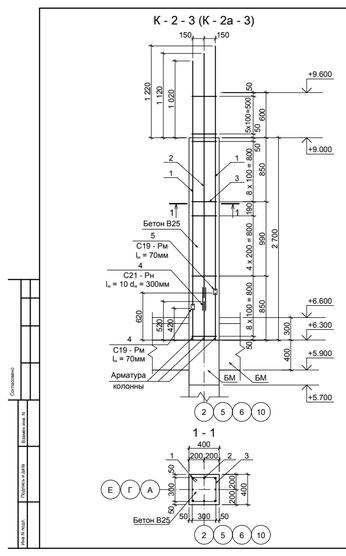

1 - 1

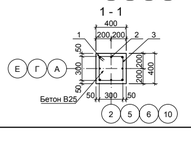

Спецификация элементов к схеме расположения колонн

Марка поз.	Обозначение	Наименование	Кол.	Масса ед., кг	Приме-чание
		Колонна К - 2 - 3 (К - 2 - 3)			
		Детали			
1	ГОСТ Р 52544 - 2006	d = 22мм А 500С l = 3300мм	4	2,984	
2		d = 16мм А 500С l = 3300мм	4	1,578	
3	ГОСТ 5781-82	d = 8мм А 240 l = 1380мм	29	0,395	
4	ГОСТ Р 52544 - 2006	d = 20мм А 500С l = 300мм	8	2,466	
5		Скоба S = 8мм l = 70мм	4		
		Материалы			
		Бетон В25	0,6	--	м³

Изм.	Кол.	Лист	N док.	Подпись	Дата	01 - 13 КР.ГЧ.			
						г. Лабинск, угол ул. Революционная - ул. 50 лет Октября заказчик: Каращук Г. Н.			
Разработал		Бросовецкий				Многоквартирный жилой дом с встроенными нежилыми помещениями	Стадия	Лист	Листов
							П	4	
ГИП		Нестерова				Колонна К - 2 - 3 (К - 2а - 3). Сечение 1 - 1. Спецификация	ООО "ПК"		
Норм. контр.		Нестерова							

Согласовано | Взамен инв. № | Подпись и дата | Инв.№ подл.

К - 2 - 4 (К - 2а - 4)

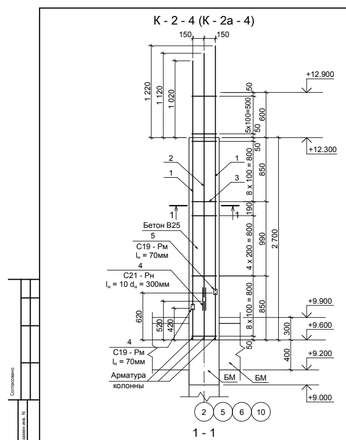

1 - 1

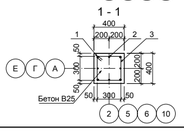

Спецификация элементов к схеме расположения колонн

Марка поз.	Обозначение	Наименование	Кол.	Масса ед., кг	Приме-чание
		Колонна К - 2 - 4 (К - 2а - 4)			
		Детали			
1	ГОСТ Р 52544 - 2006	d = 22мм А 500С l = 3300мм	4	2,984	
2		d = 16мм А 500С l = 3300мм	4	1,578	
3	ГОСТ 5781-82	d = 8мм А 240 l = 1380мм	29	0,395	
4	ГОСТ Р 52544 - 2006	d = 20мм А 500С l = 300мм	8	2,466	
5		Скоба S = 8мм l = 70мм	4		
		Материалы			
		Бетон В25	0,6	--	м³

Изм.	Кол.	Лист	N док.	Подпись	Дата	01 - 13 КР.ГЧ.			
						г. Лабинск, угол ул. Революционная - ул. 50 лет Октября заказчик: Каращук Г. Н.			
Разработал		Бросовецкий				Многоквартирный жилой дом с встроенными нежилыми помещениями	Стадия	Лист	Листов
							П	5	
ГИП		Нестерова				Колонна К - 2 - 4 (К - 2а - 4). Сечение 1 - 1. Спецификация	ООО "ПК"		
Норм. контр.		Нестерова							

Согласовано | Взамен инв. № | Подпись и дата | Инв.№ подл.

К - 2 - 5 (К - 2а - 5)

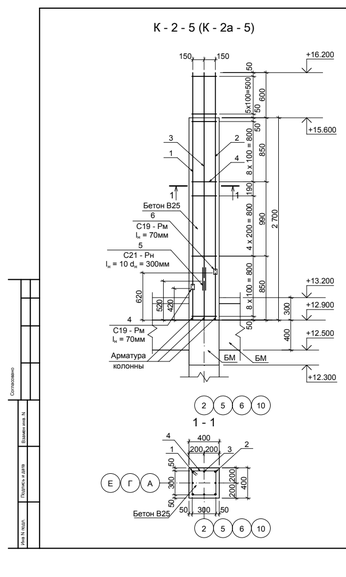

1 - 1

Спецификация элементов к схеме расположения колонн

Марка поз.	Обозначение	Наименование	Кол.	Масса ед., кг	Приме-чание
		Колонна К - 2 - 5 (К - 2а - 5)			
		Детали			
1	ГОСТ Р 52544 - 2006	d = 22мм А 500С l = 2880мм	2	2,984	
2		d = 22мм А 500С l = 2680мм	2	2,984	
3		d = 16мм А 500С l = 2780мм	4	1,578	
4	ГОСТ 5781-82	d = 8мм А 240 l = 1380мм	29	0,395	
5	ГОСТ Р 52544 - 2006	d = 20мм А 500С l = 300мм	8	2,466	
6		Скоба S = 8мм l = 70мм	4		
		Материалы			
		Бетон В25	0,6	--	м³

Изм.	Кол.	Лист	N док.	Подпись	Дата	01 - 13 КР.ГЧ.			
						г. Лабинск, угол ул. Революционная - ул. 50 лет Октября заказчик: Каращук Г. Н.			
Разработал		Бросовецкий				Многоквартирный жилой дом с встроенными нежилыми помещениями	Стадия	Лист	Листов
							П	6	
ГИП		Нестерова				Колонна К - 2 - 5 (К - 2а - 5). Сечение 1 - 1. Спецификация	ООО "ПК"		
Норм. контр.		Нестерова							

Согласовано | Взамен инв. № | Подпись и дата | Инв.№ подл.

К - 3 - 0

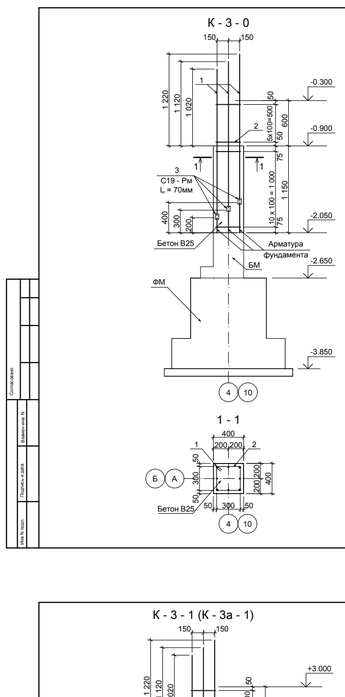

1 - 1

Спецификация элементов к схеме расположения колонн

Марка поз.	Обозначение	Наименование	Кол.	Масса ед., кг	Приме-чание
		Колонна К - 3 - 0			
		Детали			
1	ГОСТ Р 52544 - 2006	d = 25мм А 500С l = 1970мм	8	3,853	
2	ГОСТ 5781-82	d = 10мм А 240 l = 1380мм	17	0,617	
3		Скоба S = 8мм l = 70мм	8		
		Материалы			
		Бетон В25	0,4	--	м³

Согласовано

Инв.№ подл. | Подпись и дата | Взам.инв.№ |

Изм.	Кол.	Лист	N док.	Подпись	Дата
Разработал		Брюховецкий			
ГИП		Нестерова			
Норм. контр.		Нестерова			

01 - 13 КР.ГЧ.

г. Лабинск, угол ул. Революционная - ул. 50 лет Октября
заказчик: Каращук Г. Н.

Многоквартирный жилой дом с встроенными нежилыми помещениями

Стадия	Лист	Листов
П	1	

Колонна К - 3 - 0.
Сечение 1 - 1. Спецификация

ООО "ПК"

К - 3 - 1 (К - 3а - 1)

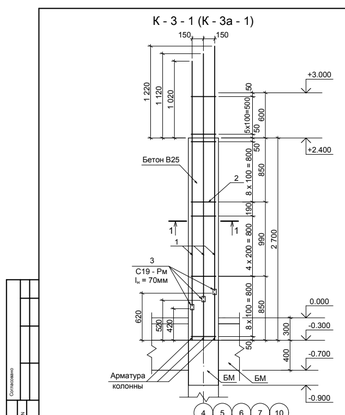

1 - 1

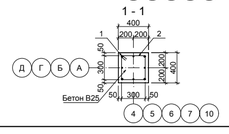

Спецификация элементов к схеме расположения колонн

Марка поз.	Обозначение	Наименование	Кол.	Масса ед., кг	Приме-чание
		Колонна К - 3 - 1 (К - 3а - 1)			
		Детали			
1	ГОСТ Р 52544 - 2006	d = 25мм А 500С l = 3300мм	8	3,853	
2	ГОСТ 5781-82	d = 10мм А 240 l = 1380мм	29	0,617	
3		Скоба S = 8мм l = 70мм	8		
		Материалы			
		Бетон В25	0,6	--	м³

Согласовано

Инв.№ подл. | Подпись и дата | Взам.инв.№ |

Изм.	Кол.	Лист	N док.	Подпись	Дата
Разработал		Брюховецкий			
ГИП		Нестерова			
Норм. контр.		Нестерова			

01 - 13 КР.ГЧ.

г. Лабинск, угол ул. Революционная - ул. 50 лет Октября
заказчик: Каращук Г. Н.

Многоквартирный жилой дом с встроенными нежилыми помещениями

Стадия	Лист	Листов
П	2	

Колонна К - 3 - 1 (К - 3а - 1).
Сечение 1 - 1. Спецификация

ООО "ПК"

К - 3 - 2 (К - 3а - 2)

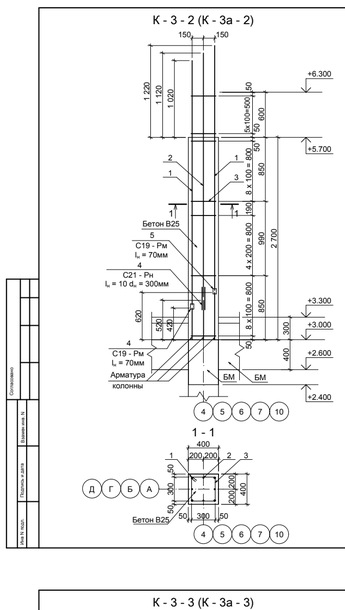

1 - 1

Спецификация элементов к схеме расположения колонн

Марка поз.	Обозначение	Наименование	Кол.	Масса ед., кг	Приме-чание
		Колонна К - 3 - 2 (К - 3а - 2)			
		Детали			
1	ГОСТ Р 52544 - 2006	d = 25мм А 500С l = 3300мм	4	3,853	
2		d = 20мм А 500С l = 3300мм	4	2,466	
3	ГОСТ 5781-82	d = 8мм А 240 l = 1380мм	29	0,395	
4	ГОСТ Р 52544 - 2006	d = 20мм А 500С l = 300мм	8	2,466	
5		Скоба S = 8мм l = 70мм	4		
		Материалы			
		Бетон В25	0,6	--	м³

Согласовано

Инв.№ подл. | Подпись и дата | Взам.инв.№ |

Изм.	Кол.	Лист	N док.	Подпись	Дата
Разработал		Брюховецкий			
ГИП		Нестерова			
Норм. контр.		Нестерова			

01 - 13 КР.ГЧ.

г. Лабинск, угол ул. Революционная - ул. 50 лет Октября
заказчик: Каращук Г. Н.

Многоквартирный жилой дом с встроенными нежилыми помещениями

Стадия	Лист	Листов
П	3	

Колонна К - 3 - 2 (К - 3а - 2).
Сечение 1 - 1. Спецификация

ООО "ПК"

К - 3 - 3 (К - 3а - 3)

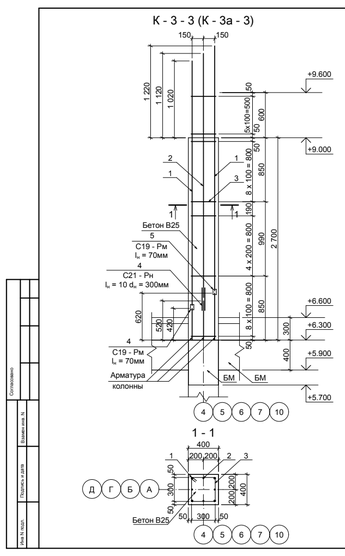

1 - 1

Спецификация элементов к схеме расположения колонн

Марка поз.	Обозначение	Наименование	Кол.	Масса ед., кг	Приме-чание
		Колонна К - 3 - 3 (К - 3а - 3)			
		Детали			
1	ГОСТ Р 52544 - 2006	d = 22мм А 500С l = 3300мм	4	2,984	
2		d = 16мм А 500С l = 3300мм	4	1,578	
3	ГОСТ 5781-82	d = 8мм А 240 l = 1380мм	29	0,395	
4	ГОСТ Р 52544 - 2006	d = 20мм А 500С l = 300мм	8	2,466	
5		Скоба S = 8мм l = 70мм	4		
		Материалы			
		Бетон В25	0,6	--	м³

Согласовано

Инв.№ подл. | Подпись и дата | Взам.инв.№ |

Изм.	Кол.	Лист	N док.	Подпись	Дата
Разработал		Брюховецкий			
ГИП		Нестерова			
Норм. контр.		Нестерова			

01 - 13 КР.ГЧ.

г. Лабинск, угол ул. Революционная - ул. 50 лет Октября
заказчик: Каращук Г. Н.

Многоквартирный жилой дом с встроенными нежилыми помещениями

Стадия	Лист	Листов
П	4	

Колонна К - 3 - 3 (К - 3а - 3).
Сечение 1 - 1. Спецификация

ООО "ПК"

К - 3 - 4 (К - 3а - 4)

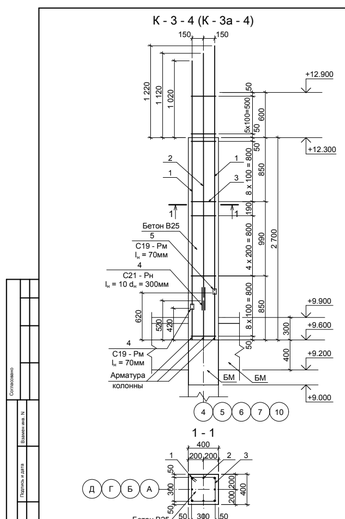

1 - 1

Спецификация элементов к схеме расположения колонн

Марка поз.	Обозначение	Наименование	Кол.	Масса ед., кг	Приме-чание
		Колонна К - 3 - 4 (К - 3а - 4)			
		Детали			
1	ГОСТ Р 52544 - 2006	d = 22мм А 500С l = 3300мм	4	2,984	
2		d = 16мм А 500С l = 3300мм	4	1,578	
3	ГОСТ 5781-82	d = 8мм А 240 l = 1380мм	29	0,395	
4	ГОСТ Р 52544 - 2006	d = 20мм А 500С l = 300мм	8	2,466	
5		Скоба S = 8мм l = 70мм	4		
		Материалы			
		Бетон В25	0,6	--	м³

Согласовано

Инв.№ подл. | Подпись и дата | Взам.инв.№ |

Изм.	Кол.	Лист	N док.	Подпись	Дата
Разработал		Брюховецкий			
ГИП		Нестерова			
Норм. контр.		Нестерова			

01 - 13 КР.ГЧ.

г. Лабинск, угол ул. Революционная - ул. 50 лет Октября
заказчик: Каращук Г. Н.

Многоквартирный жилой дом с встроенными нежилыми помещениями

Стадия	Лист	Листов
П	5	

Колонна К - 3 - 4 (К - 3а - 4).
Сечение 1 - 1. Спецификация

ООО "ПК"

К - 3 - 5 (К - 3а - 5)

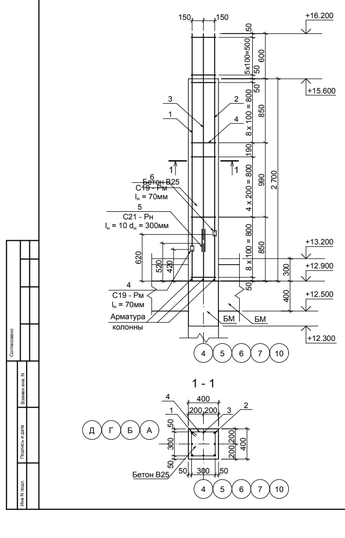

1 - 1

Спецификация элементов к схеме расположения колонн

Марка поз.	Обозначение	Наименование	Кол.	Масса ед., кг	Приме-чание
		Колонна К - 3 - 5 (К - 3а - 5)			
		Детали			
1	ГОСТ Р 52544 - 2006	d = 22мм А 500С l = 2880мм	2	2,984	
2		d = 22мм А 500С l = 2680мм	2	2,984	
3		d = 16мм А 500С l = 2780мм	4	1,578	
4	ГОСТ 5781-82	d = 8мм А 240 l = 1380мм	29	0,395	
5	ГОСТ Р 52544 - 2006	d = 20мм А 500С l = 300мм	8	2,466	
6		Скоба S = 8мм l = 70мм	4		
		Материалы			
		Бетон В25	0,6	--	м³

Согласовано

Инв.№ подл. | Подпись и дата | Взам.инв.№ |

Изм.	Кол.	Лист	N док.	Подпись	Дата
Разработал		Брюховецкий			
ГИП		Нестерова			
Норм. контр.		Нестерова			

01 - 13 КР.ГЧ.

г. Лабинск, угол ул. Революционная - ул. 50 лет Октября
заказчик: Каращук Г. Н.

Многоквартирный жилой дом с встроенными нежилыми помещениями

Стадия	Лист	Листов
П	6	

Колонна К - 3 - 5 (К - 3а - 5).
Сечение 1 - 1. Спецификация

ООО "ПК"

К - 4 - 0

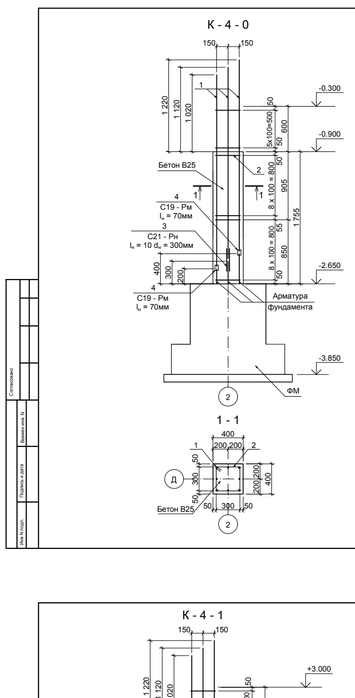

1 - 1

Спецификация элементов к схеме расположения колонн

Марка поз.	Обозначение	Наименование	Кол.	Масса ед., кг	Приме-чание
		Колонна К - 4 - 0			
		Детали			
1	ГОСТ Р 52544 - 2006	d = 22мм А 500С l = 2580мм	8	2,984	
2	ГОСТ 5781-82	d = 8мм А 240 l = 1380мм	24	0,395	
3	ГОСТ Р 52544 - 2006	d = 20мм А 500С l = 300мм	8	2,466	
4		Скоба S = 8мм l = 70мм	4		
		Материалы			
		Бетон В25	0,5	--	м³

							01 - 13 КР.ГЧ.
							г. Лабинск, угол ул. Революционная - ул. 50 лет Октября заказчик: Каращук Г. Н.
Изм.	Кол.	Лист	N док.	Подпись	Дата		
Разработал		Бросовецкий				Многоквартирный жилой дом с встроенными нежилыми помещениями	Стадия: П; Лист: 1; Листов:
ГИП		Нестерова				Колонна К - 4 - 0. Сечение 1 - 1. Спецификация	ООО "ПК"
Норм. контр.		Нестерова					

Согласовано | Инв.№ подл. | Подпись и дата | Взам.инв.№

К - 4 - 1

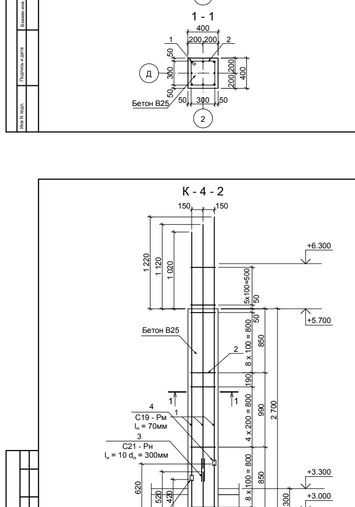

1 - 1

Спецификация элементов к схеме расположения колонн

Марка поз.	Обозначение	Наименование	Кол	Масса ед., кг	Приме-чание
		Колонна К - 4 - 1			
		Детали			
1	ГОСТ Р 52544 - 2006	d = 22мм А 500С l = 3300мм	8	2,984	
2	ГОСТ 5781-82	d = 8мм А 240 l = 1380мм	29	0,395	
3	ГОСТ Р 52544 - 2006	d = 20мм А 500С l = 300мм	8	2,466	
4		Скоба S = 8мм l = 70мм	4		
		Материалы			
		Бетон В25	0.6	--	м³

							01 - 13 КР.ГЧ.
							г. Лабинск, угол ул. Революционная - ул. 50 лет Октября заказчик: Каращук Г. Н.
Изм.	Кол.	Лист	N док.	Подпись	Дата		
Разработал		Бросовецкий				Многоквартирный жилой дом с встроенными нежилыми помещениями	Стадия: П; Лист: 2; Листов:
ГИП		Нестерова				Колонна К - 4 - 1. Сечение 1 - 1. Спецификация	ООО "ПК"
Норм. контр.		Нестерова					

Согласовано | Инв.№ подл. | Подпись и дата | Взам.инв.№

К - 4 - 2

1 - 1

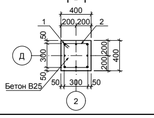

Спецификация элементов к схеме расположения колонн

Марка поз.	Обозначение	Наименование	Кол	Масса ед., кг	Приме-чание
		Колонна К - 4 - 2			
		Детали			
1	ГОСТ Р 52544 - 2006	d = 22мм А 500С l = 3300мм	8	2,984	
2	ГОСТ 5781-82	d = 8мм А 240 l = 1380мм	29	0,395	
3	ГОСТ Р 52544 - 2006	d = 20мм А 500С l = 300мм	8	2,466	
4		Скоба S = 8мм l = 70мм	4		
		Материалы			
		Бетон В25	0,6	--	м³

							01 - 13 КР.ГЧ.
							г. Лабинск, угол ул. Революционная - ул. 50 лет Октября заказчик: Каращук Г. Н.
Изм.	Кол.	Лист	N док.	Подпись	Дата		
Разработал		Бросовецкий				Многоквартирный жилой дом с встроенными нежилыми помещениями	Стадия: П; Лист: 2; Листов:
ГИП		Нестерова				Колонна К - 4 - 2. Сечение 1 - 1. Спецификация	ООО "ПК"
Норм. контр.		Нестерова					

Согласовано | Инв.№ подл. | Подпись и дата | Взам.инв.№

К - 4 - 3

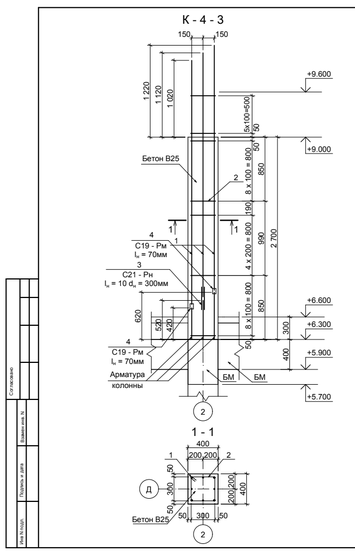

1 - 1

Спецификация элементов к схеме расположения колонн

Марка поз.	Обозначение	Наименование	Кол	Масса ед., кг	Приме-чание
		Колонна К - 4 - 3			
		Детали			
1	ГОСТ Р 52544 - 2006	d = 22мм А 500С l = 3300мм	8	2,984	
2	ГОСТ 5781-82	d = 8мм А 240 l = 1380мм	29	0,395	
3	ГОСТ Р 52544 - 2006	d = 20мм А 500С l = 300мм	8	2,466	
4		Скоба S = 8мм l = 70мм	4		
		Материалы			
		Бетон В25	0.6	--	м³

							01 - 13 КР.ГЧ.
							г. Лабинск, угол ул. Революционная - ул. 50 лет Октября заказчик: Каращук Г. Н.
Изм.	Кол.	Лист	N док.	Подпись	Дата		
Разработал		Бросовецкий				Многоквартирный жилой дом с встроенными нежилыми помещениями	Стадия: П; Лист: 2; Листов:
ГИП		Нестерова				Колонна К - 4 - 3. Сечение 1 - 1. Спецификация	ООО "ПК"
Норм. контр.		Нестерова					

Согласовано | Инв.№ подл. | Подпись и дата | Взам.инв.№

К - 4 - 4

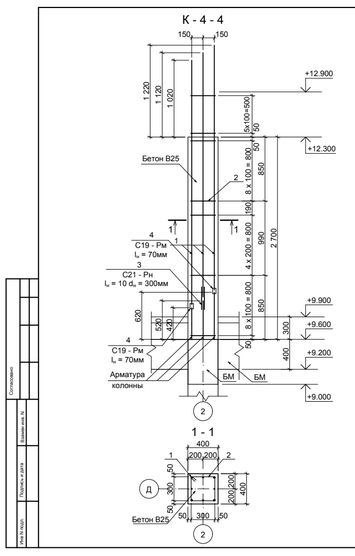

1 - 1

Спецификация элементов к схеме расположения колонн

Марка поз.	Обозначение	Наименование	Кол	Масса ед., кг	Приме-чание
		Колонна К - 4 - 4			
		Детали			
1	ГОСТ Р 52544 - 2006	d = 22мм А 500С l = 3300мм	8	2,984	
2	ГОСТ 5781-82	d = 8мм А 240 l = 1380мм	29	0,395	
3	ГОСТ Р 52544 - 2006	d = 20мм А 500С l = 300мм	8	2,466	
4		Скоба S = 8мм l = 70мм	4		
		Материалы			
		Бетон В25	0.6	--	м³

							01 - 13 КР.ГЧ.
							г. Лабинск, угол ул. Революционная - ул. 50 лет Октября заказчик: Каращук Г. Н.
Изм.	Кол.	Лист	N док.	Подпись	Дата		
Разработал		Бросовецкий				Многоквартирный жилой дом с встроенными нежилыми помещениями	Стадия: П; Лист: 2; Листов:
ГИП		Нестерова				Колонна К - 4 - 4. Сечение 1 - 1. Спецификация	ООО "ПК"
Норм. контр.		Нестерова					

Согласовано | Инв.№ подл. | Подпись и дата | Взам.инв.№

К - 4 - 5

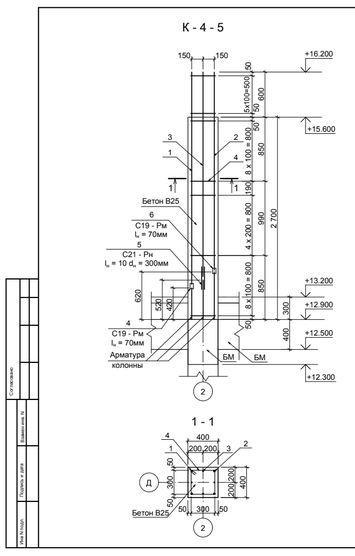

1 - 1

Спецификация элементов к схеме расположения колонн

Марка поз.	Обозначение	Наименование	Кол	Масса ед., кг	Приме-чание
		Колонна К - 4 - 5			
		Детали			
1	ГОСТ Р 52544 - 2006	d = 22мм А 500С l = 2880мм	2	2,984	
2		d = 22мм А 500С l = 2680мм	2	2,984	
3		d = 22мм А 500С l = 2780мм	4	2,984	
4	ГОСТ 5781-82	d = 8мм А 240 l = 1380мм	29	0,395	
5	ГОСТ Р 52544 - 2006	d = 20мм А 500С l = 300мм	8	2,466	
6		Скоба S = 8мм l = 70мм	4		
		Материалы			
		Бетон В25	0.6	--	м³

							01 - 13 КР.ГЧ.
							г. Лабинск, угол ул. Революционная - ул. 50 лет Октября заказчик: Каращук Г. Н.
Изм.	Кол.	Лист	N док.	Подпись	Дата		
Разработал		Бросовецкий				Многоквартирный жилой дом с встроенными нежилыми помещениями	Стадия: П; Лист: 6; Листов:
ГИП		Нестерова				Колонна К - 4 - 5. Сечение 1 - 1. Спецификация	ООО "ПК"
Норм. контр.		Нестерова					

Согласовано | Инв.№ подл. | Подпись и дата | Взам.инв.№

К - 5 - 0

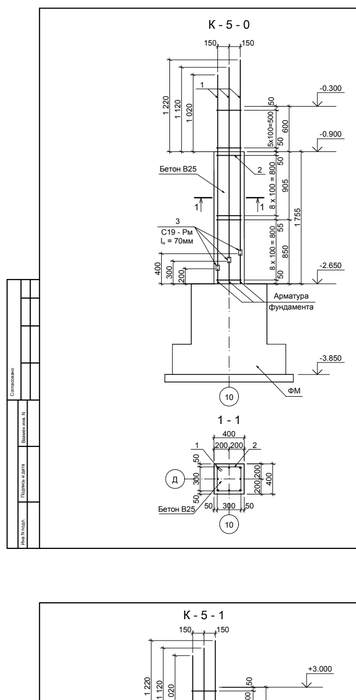

Спецификация элементов к схеме расположения колонн

Марка поз.	Обозначение	Наименование	Кол.	Масса ед., кг	Приме-чание
		Колонна К - 5 - 0			
		Детали			
1	ГОСТ Р 52544 - 2006	d = 28мм A 500C l = 2580мм	8	4,834	
2	ГОСТ 5781-82	d = 10мм A 240 l = 1380мм	24	0,617	
3		Скоба S = 8мм l = 70мм	8		
		Материалы			
		Бетон В25	0,5	--	м³

Изм.	Кол.	Лист	N док.	Подпись	Дата
Разработал		Брюховецкий			
ГИП		Нестерова			
Норм. контр.		Нестерова			

01 - 13 КР.ГЧ.

г. Лабинск, угол ул. Революционная - ул. 50 лет Октября заказчик: Каращук Г. Н.

Многоквартирный жилой дом с встроенными нежилыми помещениями

Стадия	Лист	Листов
П	1	

Колонна К - 5 - 0. Сечение 1 - 1. Спецификация

ООО "ПК"

Согласовано | Взамен инв. № | Подпись и дата | Инв. № подл.

К - 5 - 1

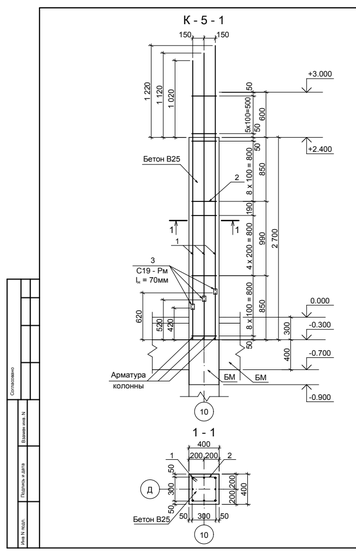

Спецификация элементов к схеме расположения колонн

Марка поз.	Обозначение	Наименование	Кол.	Масса ед., кг	Приме-чание
		Колонна К - 5 - 1			
		Детали			
1	ГОСТ Р 52544 - 2006	d = 28мм A 500C l = 3300мм	8	4,834	
2	ГОСТ 5781-82	d = 10мм A 240 l = 1380мм	29	0,617	
3		Скоба S = 8мм l = 70мм	8		
		Материалы			
		Бетон В25	0,6	--	м³

Изм.	Кол.	Лист	N док.	Подпись	Дата
Разработал		Брюховецкий			
ГИП		Нестерова			
Норм. контр.		Нестерова			

01 - 13 КР.ГЧ.

г. Лабинск, угол ул. Революционная - ул. 50 лет Октября заказчик: Каращук Г. Н.

Многоквартирный жилой дом с встроенными нежилыми помещениями

Стадия	Лист	Листов
П	2	

Колонна К - 5 - 1. Сечение 1 - 1. Спецификация

ООО "ПК"

Согласовано | Взамен инв. № | Подпись и дата | Инв. № подл.

К - 5 - 2

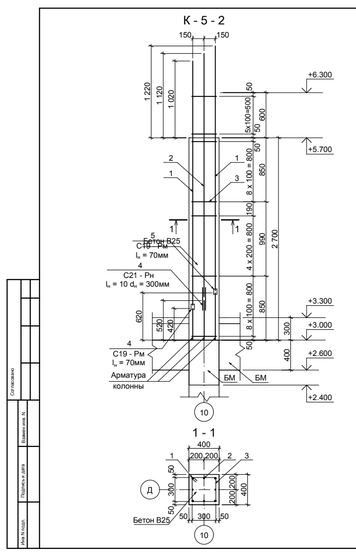

Спецификация элементов к схеме расположения колонн

Марка поз.	Обозначение	Наименование	Кол.	Масса ед., кг	Приме-чание
		Колонна К - 5 - 2			
		Детали			
1	ГОСТ Р 52544 - 2006	d = 25мм A 500C l = 3300мм	4	3,853	
2		d = 20мм A 500C l = 3300мм	4	2,466	
3	ГОСТ 5781-82	d = 8мм A 240 l = 1380мм	29	0,395	
4	ГОСТ Р 52544 - 2006	d = 20мм A 500C l = 300мм	8	2,466	
5		Скоба S = 8мм l = 70мм	4		
		Материалы			
		Бетон В25	0,6	--	м³

Изм.	Кол.	Лист	N док.	Подпись	Дата
Разработал		Брюховецкий			
ГИП		Нестерова			
Норм. контр.		Нестерова			

01 - 13 КР.ГЧ.

г. Лабинск, угол ул. Революционная - ул. 50 лет Октября заказчик: Каращук Г. Н.

Многоквартирный жилой дом с встроенными нежилыми помещениями

Стадия	Лист	Листов
П	3	

Колонна К - 5 - 2. Сечение 1 - 1. Спецификация

ООО "ПК"

Согласовано | Взамен инв. № | Подпись и дата | Инв. № подл.

К - 5 - 3

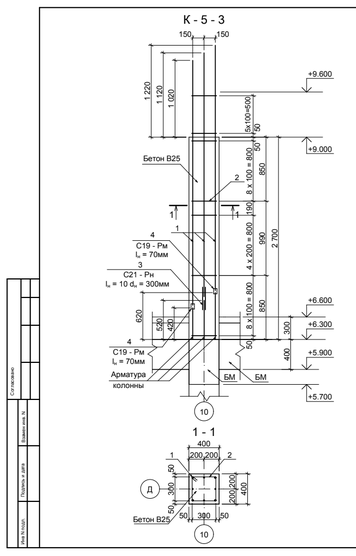

Спецификация элементов к схеме расположения колонн

Марка поз.	Обозначение	Наименование	Кол.	Масса ед., кг	Приме-чание
		Колонна К - 5 - 3			
		Детали			
1	ГОСТ Р 52544 - 2006	d = 22мм A 500C l = 3300мм	8	2,984	
2	ГОСТ 5781-82	d = 8мм A 240 l = 1380мм	29	0,395	
3	ГОСТ Р 52544 - 2006	d = 20мм A 500C l = 300мм	8	2,466	
4		Скоба S = 8мм l = 70мм	4		
		Материалы			
		Бетон В25	0,6	--	м³

Изм.	Кол.	Лист	N док.	Подпись	Дата
Разработал		Брюховецкий			
ГИП		Нестерова			
Норм. контр.		Нестерова			

01 - 13 КР.ГЧ.

г. Лабинск, угол ул. Революционная - ул. 50 лет Октября заказчик: Каращук Г. Н.

Многоквартирный жилой дом с встроенными нежилыми помещениями

Стадия	Лист	Листов
П	2	

Колонна К - 5 - 3. Сечение 1 - 1. Спецификация

ООО "ПК"

Согласовано | Взамен инв. № | Подпись и дата | Инв. № подл.

К - 5 - 4

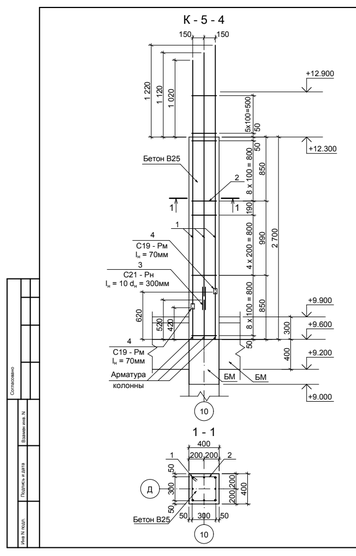

Спецификация элементов к схеме расположения колонн

Марка поз.	Обозначение	Наименование	Кол.	Масса ед., кг	Приме-чание
		Колонна К - 5 - 4			
		Детали			
1	ГОСТ Р 52544 - 2006	d = 22мм A 500C l = 3300мм	8	2,984	
2	ГОСТ 5781-82	d = 8мм A 240 l = 1380мм	29	0,395	
3	ГОСТ Р 52544 - 2006	d = 20мм A 500C l = 300мм	8	2,466	
4		Скоба S = 8мм l = 70мм	4		
		Материалы			
		Бетон В25	0,6	--	м³

Изм.	Кол.	Лист	N док.	Подпись	Дата
Разработал		Брюховецкий			
ГИП		Нестерова			
Норм. контр.		Нестерова			

01 - 13 КР.ГЧ.

г. Лабинск, угол ул. Революционная - ул. 50 лет Октября заказчик: Каращук Г. Н.

Многоквартирный жилой дом с встроенными нежилыми помещениями

Стадия	Лист	Листов
П	2	

Колонна К - 5 - 4. Сечение 1 - 1. Спецификация

ООО "ПК"

Согласовано | Взамен инв. № | Подпись и дата | Инв. № подл.

К - 5 - 5

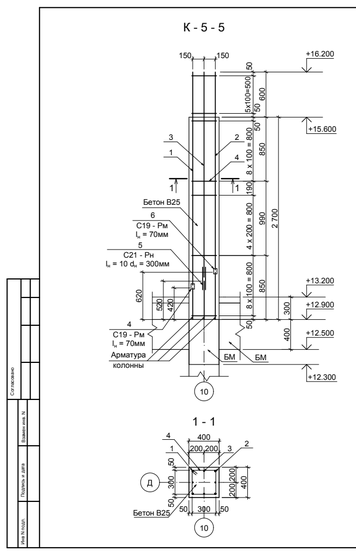

Спецификация элементов к схеме расположения колонн

Марка поз.	Обозначение	Наименование	Кол.	Масса ед., кг	Приме-чание
		Колонна К - 5 - 5			
		Детали			
1	ГОСТ Р 52544 - 2006	d = 22мм A 500C l = 2880мм	2	2,984	
2		d = 22мм A 500C l = 2680мм	2	2,984	
3		d = 22мм A 500C l = 2780мм	4	2,984	
4	ГОСТ 5781-82	d = 8мм A 240 l = 1380мм	29	0,395	
5	ГОСТ Р 52544 - 2006	d = 20мм A 500C l = 300мм	8	2,466	
6		Скоба S = 8мм l = 70мм	4		
		Материалы			
		Бетон В25	0,6	--	м³

Изм.	Кол.	Лист	N док.	Подпись	Дата
Разработал		Брюховецкий			
ГИП		Нестерова			
Норм. контр.		Нестерова			

01 - 13 КР.ГЧ.

г. Лабинск, угол ул. Революционная - ул. 50 лет Октября заказчик: Каращук Г. Н.

Многоквартирный жилой дом с встроенными нежилыми помещениями

Стадия	Лист	Листов
П	6	

Колонна К - 5 - 5. Сечение 1 - 1. Спецификация

ООО "ПК"

Согласовано | Взамен инв. № | Подпись и дата | Инв. № подл.

К - 6 - 0

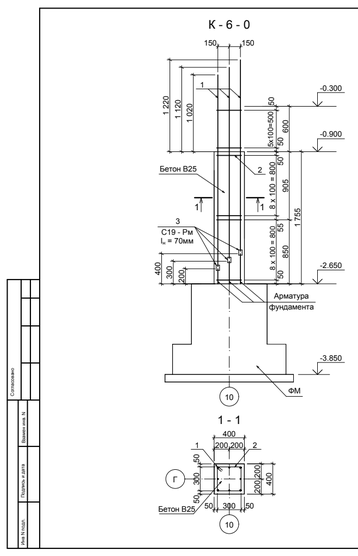

Спецификация элементов к схеме расположения колонн

Марка поз.	Обозначение	Наименование	Кол.	Масса ед., кг	Приме-чание
		Колонна К - 6 - 0			
		Детали			
1	ГОСТ Р 52544 - 2006	d = 25мм А 500С l = 1970мм	8	3,853	
2	ГОСТ 5781-82	d = 10мм А 240 l = 1380мм	17	0,617	
3		Скоба S = 8мм l = 70мм	8		
		Материалы			
		Бетон В25	0,4	--	м³

Изм.	Кол.	Лист	N док.	Подпись	Дата
Разработал		Броховецкий			
ГИП		Нестерова			
Норм. контр.		Нестерова			

01 - 13 КР.ГЧ.

г. Лабинск, угол ул. Революционная - ул. 50 лет Октября
заказчик: Карацук Г. Н.

Многоквартирный жилой дом с встроенными нежилыми помещениями	Стадия	Лист	Листов
	П	1	
Колонна К - 6 - 0. Сечение 1 - 1. Спецификация	ООО "ПК"		

Согласовано | Инв.№ подл. | Подпись и дата | Взам.инв.№ | Инв.№ подл.

К - 6 - 1

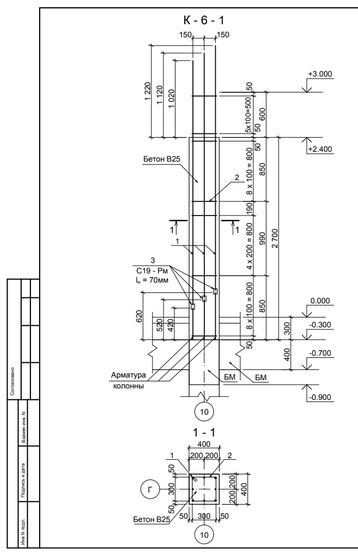

Спецификация элементов к схеме расположения колонн

Марка поз.	Обозначение	Наименование	Кол.	Масса ед., кг	Приме-чание
		Колонна К - 6 - 1			
		Детали			
1	ГОСТ Р 52544 - 2006	d = 25мм А 500С l = 3300мм	8	3,853	
2	ГОСТ 5781-82	d = 10мм А 240 l = 1380мм	29	0,617	
3		Скоба S = 8мм l = 70мм	8		
		Материалы			
		Бетон В25	0,6	--	м³

Изм.	Кол.	Лист	N док.	Подпись	Дата
Разработал		Броховецкий			
ГИП		Нестерова			
Норм. контр.		Нестерова			

01 - 13 КР.ГЧ.

г. Лабинск, угол ул. Революционная - ул. 50 лет Октября
заказчик: Карацук Г. Н.

Многоквартирный жилой дом с встроенными нежилыми помещениями	Стадия	Лист	Листов
	П	2	
Колонна К - 6 - 1. Сечение 1 - 1. Спецификация	ООО "ПК"		

Согласовано | Инв.№ подл. | Подпись и дата | Взам.инв.№ | Инв.№ подл.

К - 6 - 2

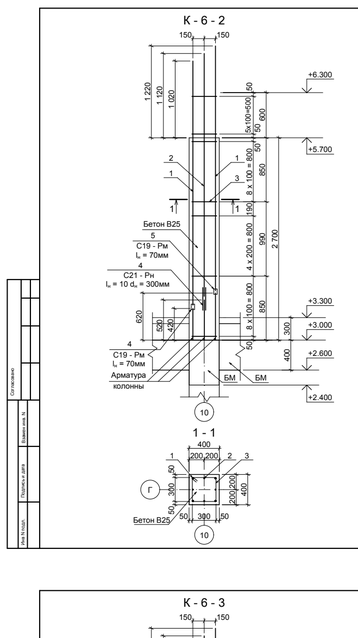

Спецификация элементов к схеме расположения колонн

Марка поз.	Обозначение	Наименование	Кол.	Масса ед., кг	Приме-чание
		Колонна К - 6 - 2			
		Детали			
1	ГОСТ Р 52544 - 2006	d = 25мм А 500С l = 3300мм	4	3,853	
2		d = 20мм А 500С l = 3300мм	4	2,466	
3	ГОСТ 5781-82	d = 8мм А 240 l = 1380мм	29	0,395	
4	ГОСТ Р 52544 - 2006	d = 20мм А 500С l = 300мм	8	2,466	
5		Скоба S = 8мм l = 70мм	4		
		Материалы			
		Бетон В25	0,6	--	м³

Изм.	Кол.	Лист	N док.	Подпись	Дата
Разработал		Броховецкий			
ГИП		Нестерова			
Норм. контр.		Нестерова			

01 - 13 КР.ГЧ.

г. Лабинск, угол ул. Революционная - ул. 50 лет Октября
заказчик: Карацук Г. Н.

Многоквартирный жилой дом с встроенными нежилыми помещениями	Стадия	Лист	Листов
	П	3	
Колонна К - 6 - 2. Сечение 1 - 1. Спецификация	ООО "ПК"		

Согласовано | Инв.№ подл. | Подпись и дата | Взам.инв.№ | Инв.№ подл.

К - 6 - 3

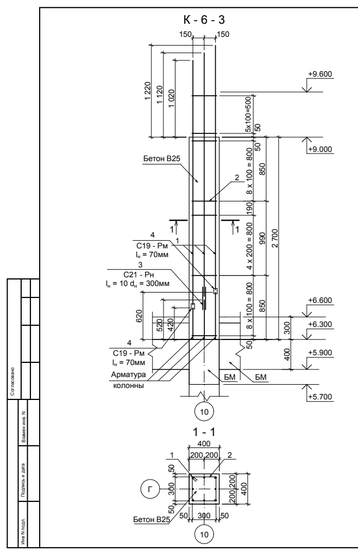

Спецификация элементов к схеме расположения колонн

Марка поз.	Обозначение	Наименование	Кол.	Масса ед., кг	Приме-чание
		Колонна К - 6 - 3			
		Детали			
1	ГОСТ Р 52544 - 2006	d = 22мм А 500С l = 3300мм	8	2,984	
2	ГОСТ 5781-82	d = 8мм А 240 l = 1380мм	29	0,395	
3	ГОСТ Р 52544 - 2006	d = 20мм А 500С l = 300мм	8	2,466	
4		Скоба S = 8мм l = 70мм	4		
		Материалы			
		Бетон В25	0,6	--	м³

Изм.	Кол.	Лист	N док.	Подпись	Дата
Разработал		Броховецкий			
ГИП		Нестерова			
Норм. контр.		Нестерова			

01 - 13 КР.ГЧ.

г. Лабинск, угол ул. Революционная - ул. 50 лет Октября
заказчик: Карацук Г. Н.

Многоквартирный жилой дом с встроенными нежилыми помещениями	Стадия	Лист	Листов
	П	2	
Колонна К - 6 - 3. Сечение 1 - 1. Спецификация	ООО "ПК"		

Согласовано | Инв.№ подл. | Подпись и дата | Взам.инв.№ | Инв.№ подл.

К - 6 - 4

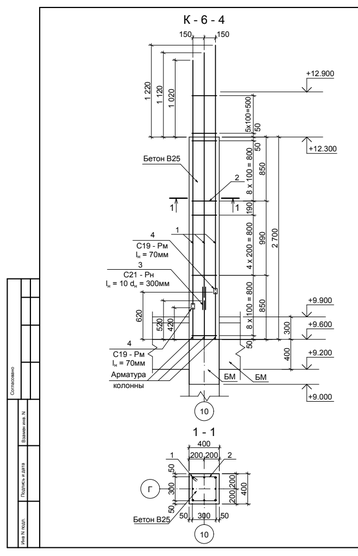

Спецификация элементов к схеме расположения колонн

Марка поз.	Обозначение	Наименование	Кол.	Масса ед., кг	Приме-чание
		Колонна К - 6 - 4			
		Детали			
1	ГОСТ Р 52544 - 2006	d = 22мм А 500С l = 3300мм	8	2,984	
2	ГОСТ 5781-82	d = 8мм А 240 l = 1380мм	29	0,395	
3	ГОСТ Р 52544 - 2006	d = 20мм А 500С l = 300мм	8	2,466	
4		Скоба S = 8мм l = 70мм	4		
		Материалы			
		Бетон В25	0,6	--	м³

Изм.	Кол.	Лист	N док.	Подпись	Дата
Разработал		Броховецкий			
ГИП		Нестерова			
Норм. контр.		Нестерова			

01 - 13 КР.ГЧ.

г. Лабинск, угол ул. Революционная - ул. 50 лет Октября
заказчик: Карацук Г. Н.

Многоквартирный жилой дом с встроенными нежилыми помещениями	Стадия	Лист	Листов
	П	2	
Колонна К - 6 - 4. Сечение 1 - 1. Спецификация	ООО "ПК"		

Согласовано | Инв.№ подл. | Подпись и дата | Взам.инв.№ | Инв.№ подл.

К - 6 - 5

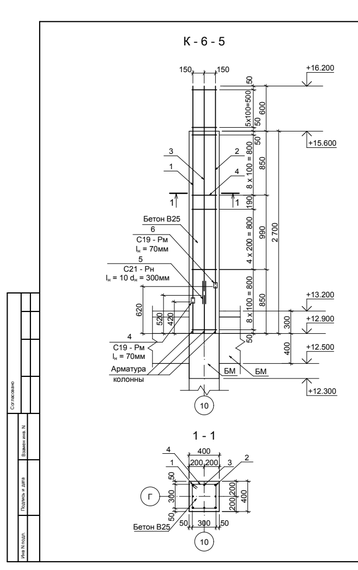

Спецификация элементов к схеме расположения колонн

Марка поз.	Обозначение	Наименование	Кол.	Масса ед., кг	Приме-чание
		Колонна К - 6 - 5			
		Детали			
1	ГОСТ Р 52544 - 2006	d = 22мм А 500С l = 2880мм	2	2,984	
2		d = 22мм А 500С l = 2680мм	2	2,984	
3		d = 22мм А 500С l = 2780мм	4	2,984	
4	ГОСТ 5781-82	d = 8мм А 240 l = 1380мм	29	0,395	
5	ГОСТ Р 52544 - 2006	d = 20мм А 500С l = 300мм	8	2,466	
6		Скоба S = 8мм l = 70мм	4		
		Материалы			
		Бетон В25	0,6	--	м³

Изм.	Кол.	Лист	N док.	Подпись	Дата
Разработал		Броховецкий			
ГИП		Нестерова			
Норм. контр.		Нестерова			

01 - 13 КР.ГЧ.

г. Лабинск, угол ул. Революционная - ул. 50 лет Октября
заказчик: Карацук Г. Н.

Многоквартирный жилой дом с встроенными нежилыми помещениями	Стадия	Лист	Листов
	П	6	
Колонна К - 6 - 5. Сечение 1 - 1. Спецификация	ООО "ПК"		

Согласовано | Инв.№ подл. | Подпись и дата | Взам.инв.№ | Инв.№ подл.

Схема расположения диафрагм монолитных,
низ на отм. -2,650

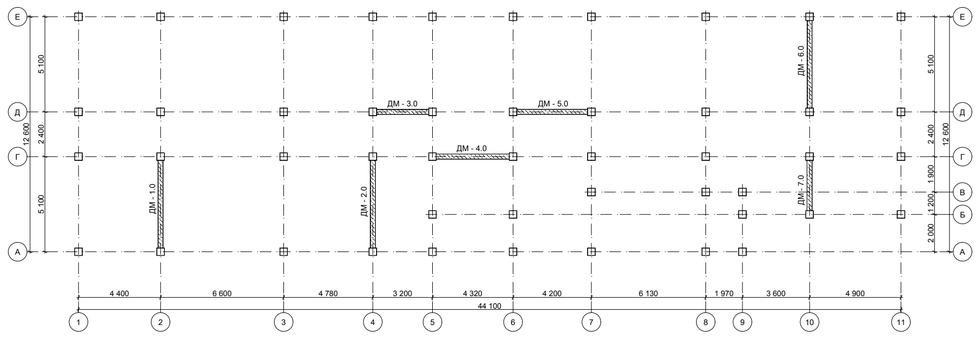

							01 - 13 КР.ГЧ.	
							г. Лабинск, угол ул. Революционная - ул. 50 лет Октября заказчик: Каращук Г. Н.	
Изм.	Кол.	Лист	N док.	Подпись	Дата		Многоквартирный жилой дом с встроенными нежилыми помещениями	Стадия: П; Лист: 1; Листов:
Разработал		Бросовецкий						
ГИП		Нестерова					Схема расположения диафрагм монолитных, низ на отм. -2,650	ООО "ПК"
Норм. контр.		Нестерова						

Схема расположения диафрагм монолитных,
низ на отм. -0,300

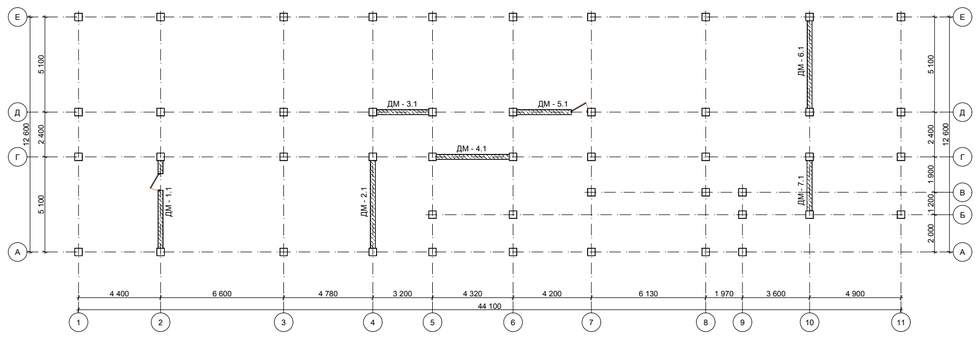

							01 - 13 КР.ГЧ.	
							г. Лабинск, угол ул. Революционная - ул. 50 лет Октября заказчик: Каращук Г. Н.	
Изм.	Кол.	Лист	N док.	Подпись	Дата		Многоквартирный жилой дом с встроенными нежилыми помещениями	Стадия: П; Лист: 2; Листов:
Разработал		Бросовецкий						
ГИП		Нестерова					Схема расположения диафрагм монолитных, низ на отм. -0,300	ООО "ПК"
Норм. контр.		Нестерова						

Схема расположения диафрагм монолитных,
низ на отм. +3,000

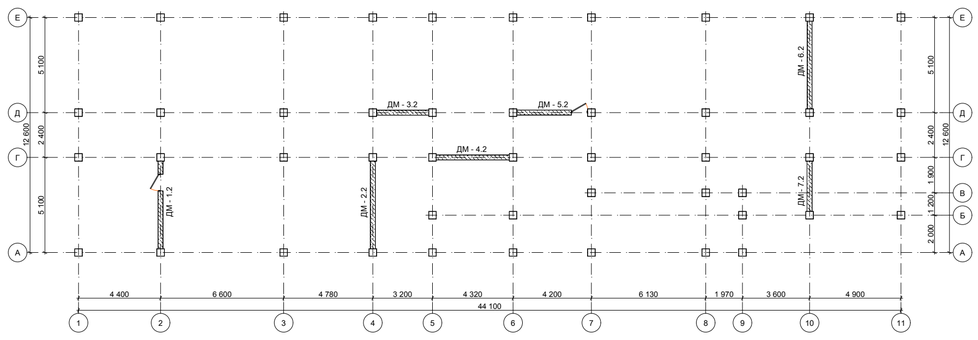

							01 - 13 КР.ГЧ.	
							г. Лабинск, угол ул. Революционная - ул. 50 лет Октября заказчик: Каращук Г. Н.	
Изм.	Кол.	Лист	N док.	Подпись	Дата		Многоквартирный жилой дом с встроенными нежилыми помещениями	Стадия: П; Лист: 3; Листов:
Разработал		Бросовецкий						
ГИП		Нестерова					Схема расположения диафрагм монолитных, низ на отм. +3,000	ООО "ПК"
Норм. контр.		Нестерова						

Схема расположения диафрагм монолитных,
низ на отм. +6,300

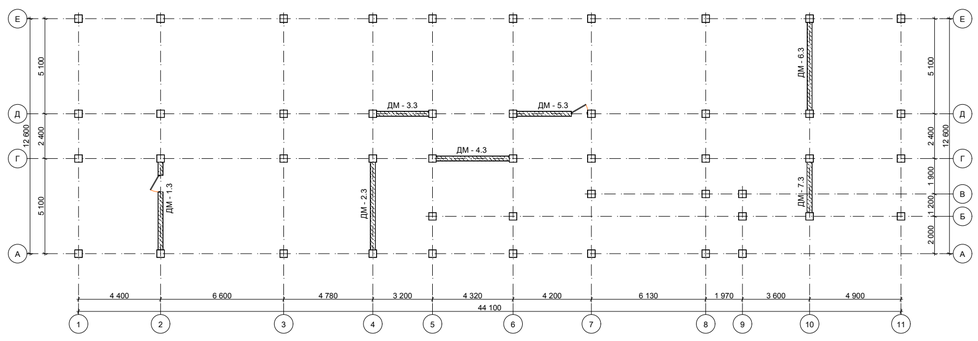

							01 - 13 КР.ГЧ.	
							г. Лабинск, угол ул. Революционная - ул. 50 лет Октября заказчик: Каращук Г. Н.	
Изм.	Кол.	Лист	N док.	Подпись	Дата		Многоквартирный жилой дом с встроенными нежилыми помещениями	Стадия: П; Лист: 4; Листов:
Разработал		Бросовецкий						
ГИП		Нестерова					Схема расположения диафрагм монолитных, низ на отм. +6,300	ООО "ПК"
Норм. контр.		Нестерова						

Схема расположения диафрагм монолитных,
низ на отм. +9,600

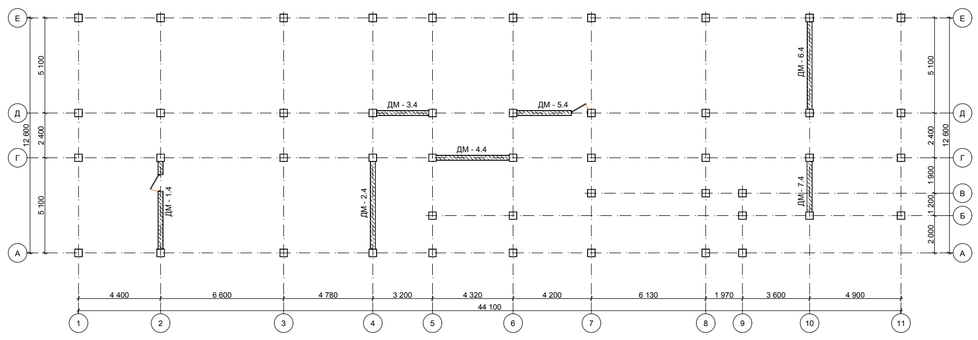

							01 - 13 КР.ГЧ.	
							г. Лабинск, угол ул. Революционная - ул. 50 лет Октября заказчик: Каращук Г. Н.	
Изм.	Кол.	Лист	N док.	Подпись	Дата		Многоквартирный жилой дом с встроенными нежилыми помещениями	Стадия: П; Лист: 5; Листов:
Разработал		Бросовецкий						
ГИП		Нестерова					Схема расположения диафрагм монолитных, низ на отм. +9,600	ООО "ПК"
Норм. контр.		Нестерова						

Схема расположения диафрагм монолитных,
низ на отм. +12,900

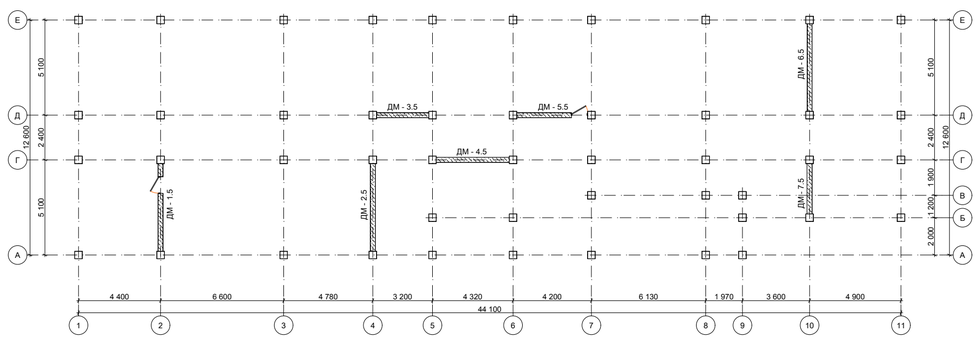

							01 - 13 КР.ГЧ.	
							г. Лабинск, угол ул. Революционная - ул. 50 лет Октября заказчик: Каращук Г. Н.	
Изм.	Кол.	Лист	N док.	Подпись	Дата		Многоквартирный жилой дом с встроенными нежилыми помещениями	Стадия: П; Лист: 6; Листов:
Разработал		Бросовецкий						
ГИП		Нестерова					Схема расположения диафрагм монолитных, низ на отм. +12,900	ООО "ПК"
Норм. контр.		Нестерова						

Диафрагма ДМ - 1.0

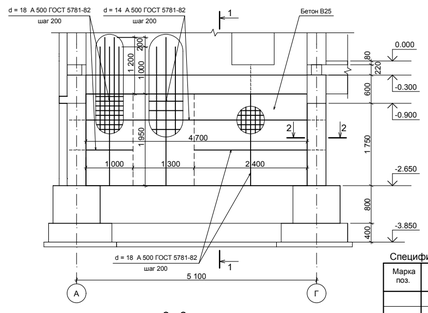

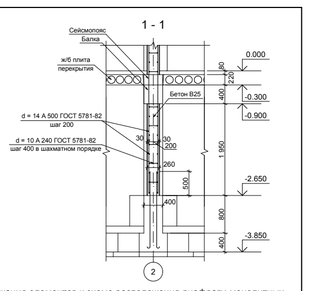

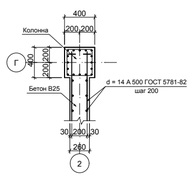

Спецификация элементов к схеме расположения диафрагм монолитных

Марка поз.	Обозначение	Наименование	Кол.	Масса ед., кг	Приме-чание
		Диафрагма ДМ 1.0			
		Детали			
	ГОСТ 5781-82	d = 14мм А 500	280	1,208	м/пог
		d = 18мм А 500	227	1,998	м/пог
		d = 10мм А 240	12	0,617	м/пог
		Материалы			
		Бетон В25	3	--	м³

Изм.	Кол.	Лист	N док.	Подпись	Дата	01 - 13 КР.ГЧ.			
						г. Лабинск, угол ул. Революционная - ул. 50 лет Октября заказчик: Каращук Г. Н.			
Разработал		Броховецкий				Многоквартирный жилой дом с встроенными нежилыми помещениями	Стадия	Лист	Листов
							П	1	
ГИП		Нестерова				Диафрагма ДМ - 1.0. Сечения 1-1 и 2 - 2. Узел 1. Спецификация	ООО "ПК"		
Норм. контр.		Нестерова							

Согласовано | Взамен инв. № | Подпись и дата | Инв.№ подл.

Диафрагма ДМ - 1.1

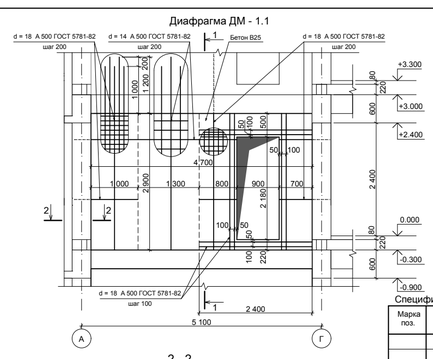

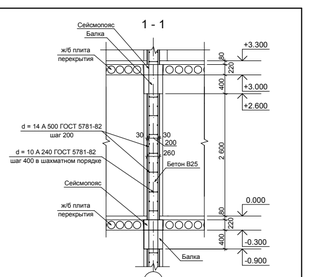

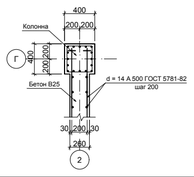

Спецификация элементов к схеме расположения диафрагм монолитных

Марка поз.	Обозначение	Наименование	Кол.	Масса ед., кг	Приме-чание
		Диафрагма ДМ 1.1			
		Детали			
	ГОСТ 5781-82	d = 14мм А 500	344	1,208	м/пог
		d = 18мм А 500	260	1,998	м/пог
		d = 10мм А 240	16	0,617	м/пог
		Материалы			
		Бетон В25	3,5	--	м³

Изм.	Кол.	Лист	N док.	Подпись	Дата	01 - 13 КР.ГЧ.			
						г. Лабинск, угол ул. Революционная - ул. 50 лет Октября заказчик: Каращук Г. Н.			
Разработал		Броховецкий				Многоквартирный жилой дом с встроенными нежилыми помещениями	Стадия	Лист	Листов
							П	2	
ГИП		Нестерова				Диафрагма ДМ - 1.1. Сечения 1-1 и 2 - 2. Узел 1. Спецификация	ООО "ПК"		
Норм. контр.		Нестерова							

Согласовано | Взамен инв. № | Подпись и дата | Инв.№ подл.

Диафрагма ДМ - 1.2

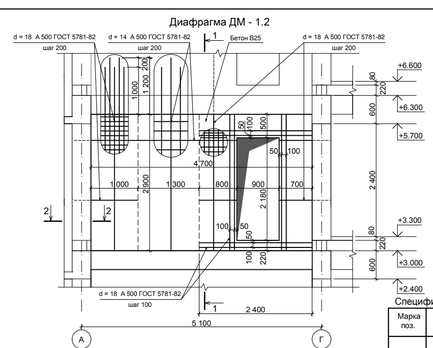

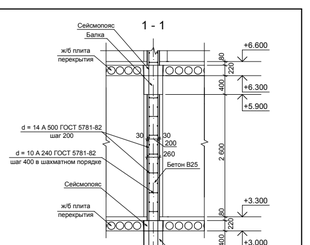

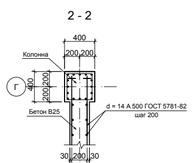

Спецификация элементов к схеме расположения диафрагм монолитных

Марка поз.	Обозначение	Наименование	Кол.	Масса ед., кг	Приме-чание
		Диафрагма ДМ 1.2			
		Детали			
	ГОСТ 5781-82	d = 14мм А 500	344	1,208	м/пог
		d = 18мм А 500	260	1,998	м/пог
		d = 10мм А 240	16	0,617	м/пог
		Материалы			
		Бетон В25	3,5	--	м³

Изм.	Кол.	Лист	N док.	Подпись	Дата	01 - 13 КР.ГЧ.			
						г. Лабинск, угол ул. Революционная - ул. 50 лет Октября заказчик: Каращук Г. Н.			
Разработал		Броховецкий				Многоквартирный жилой дом с встроенными нежилыми помещениями	Стадия	Лист	Листов
							П	3	
ГИП		Нестерова				Диафрагма ДМ - 1.2. Сечения 1-1 и 2 - 2. Узел 1. Спецификация	ООО "ПК"		
Норм. контр.		Нестерова							

Согласовано | Взамен инв. № | Подпись и дата | Инв.№ подл.

Диафрагма ДМ - 1.3

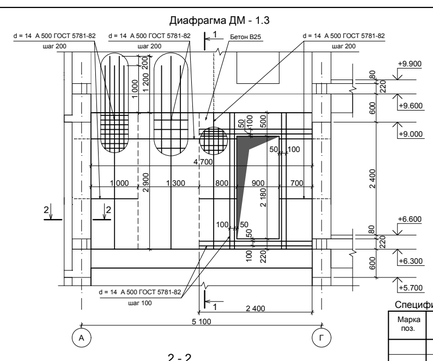

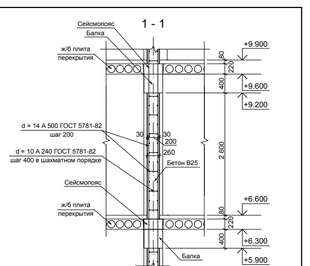

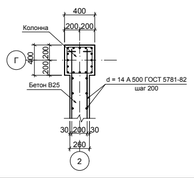

Спецификация элементов к схеме расположения диафрагм монолитных

Марка поз.	Обозначение	Наименование	Кол.	Масса ед., кг	Приме-чание
		Диафрагма ДМ 1.3			
		Детали			
	ГОСТ 5781-82	d = 14мм А 500	604	1,208	м/пог
		d = 10мм А 240	16	0,617	м/пог
		Материалы			
		Бетон В25	3,5	--	м³

Изм.	Кол.	Лист	N док.	Подпись	Дата	01 - 13 КР.ГЧ.			
						г. Лабинск, угол ул. Революционная - ул. 50 лет Октября заказчик: Каращук Г. Н.			
Разработал		Броховецкий				Многоквартирный жилой дом с встроенными нежилыми помещениями	Стадия	Лист	Листов
							П	4	
ГИП		Нестерова				Диафрагма ДМ - 1.3. Сечения 1-1 и 2 - 2. Узел 1. Спецификация	ООО "ПК"		
Норм. контр.		Нестерова							

Согласовано | Взамен инв. № | Подпись и дата | Инв.№ подл.

Диафрагма ДМ - 1.4

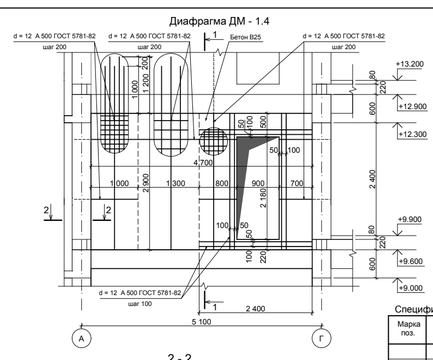

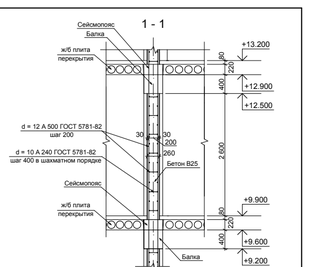

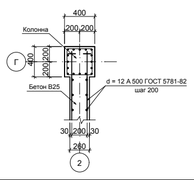

Спецификация элементов к схеме расположения диафрагм монолитных

Марка поз.	Обозначение	Наименование	Кол.	Масса ед., кг	Приме-чание
		Диафрагма ДМ 1.4			
		Детали			
	ГОСТ 5781-82	d = 12мм А 500	604	0,888	м/пог
		d = 10мм А 240	16	0,617	м/пог
		Материалы			
		Бетон В25	3,5	--	м³

Изм.	Кол.	Лист	N док.	Подпись	Дата	01 - 13 КР.ГЧ.			
						г. Лабинск, угол ул. Революционная - ул. 50 лет Октября заказчик: Каращук Г. Н.			
Разработал		Броховецкий				Многоквартирный жилой дом с встроенными нежилыми помещениями	Стадия	Лист	Листов
							П	5	
ГИП		Нестерова				Диафрагма ДМ - 1.4. Сечения 1-1 и 2 - 2. Узел 1. Спецификация	ООО "ПК"		
Норм. контр.		Нестерова							

Согласовано | Взамен инв. № | Подпись и дата | Инв.№ подл.

Диафрагма ДМ - 1.5

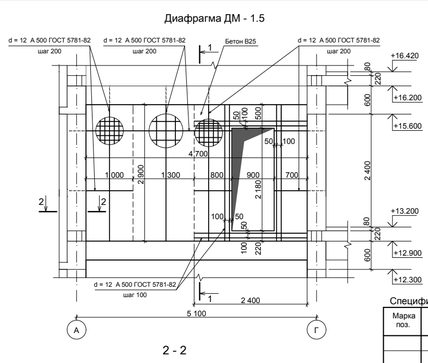

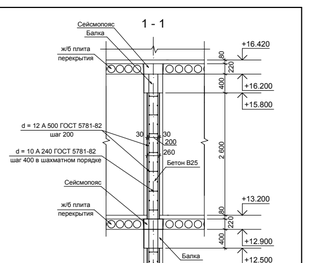

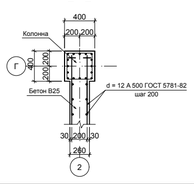

Спецификация элементов к схеме расположения диафрагм монолитных

Марка поз.	Обозначение	Наименование	Кол.	Масса ед., кг	Приме-чание
		Диафрагма ДМ 1.5			
		Детали			
	ГОСТ 5781-82	d = 12мм А 500	604	0,888	м/пог
		d = 10мм А 240	16	0,617	м/пог
		Материалы			
		Бетон В25	3,5	--	м³

Изм.	Кол.	Лист	N док.	Подпись	Дата	01 - 13 КР.ГЧ.			
						г. Лабинск, угол ул. Революционная - ул. 50 лет Октября заказчик: Каращук Г. Н.			
Разработал		Броховецкий				Многоквартирный жилой дом с встроенными нежилыми помещениями	Стадия	Лист	Листов
							П	6	
ГИП		Нестерова				Диафрагма ДМ - 1.5. Сечения 1-1 и 2 - 2. Узел 1. Спецификация	ООО "ПК"		
Норм. контр.		Нестерова							

Согласовано | Взамен инв. № | Подпись и дата | Инв.№ подл.

Диафрагма ДМ - 2.0

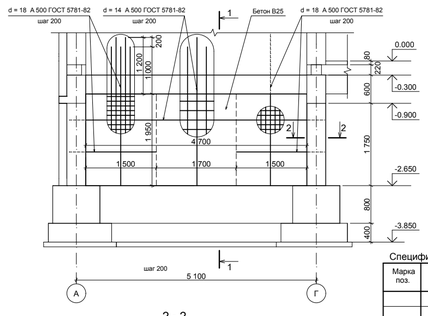

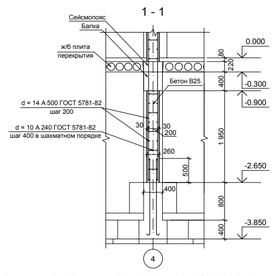

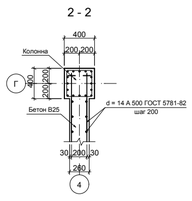

Спецификация элементов к схеме расположения диафрагм монолитных

Марка поз.	Обозначение	Наименование	Кол.	Масса ед., кг	Приме-чание
		Диафрагма ДМ 2.0			
		Детали			
	ГОСТ 5781-82	d = 14мм А 500	280	1,208	м/пог
		d = 18мм А 500	207	1,998	м/пог
		d = 10мм А 240	12	0,617	м/пог
		Материалы			
		Бетон В25	3	--	м³

Изм.	Кол.	Лист	N док.	Подпись	Дата	01 - 13 КР.ГЧ.		
						г. Лабинск, угол ул. Революционная - ул. 50 лет Октября заказчик: Карящук Г. Н.		
Разработал		Бросковецкий				Многоквартирный жилой дом с встроенными нежилыми помещениями	Стадия	Лист	Листов
							П	1	
ГИП		Нестерова				Диафрагма ДМ - 2.0. Сечения 1-1 и 2 - 2. Узел 1. Спецификация	ООО "ПК"		
Норм. контр.		Нестерова							

Согласовано | Инв.№ подл. | Подпись и дата | Взам.инв. №

Диафрагма ДМ - 2.1

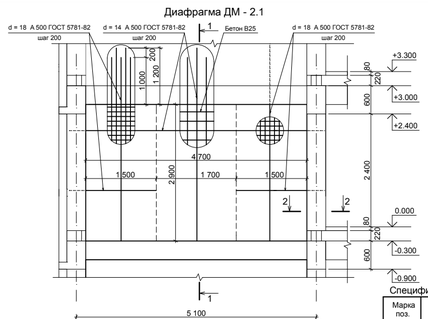

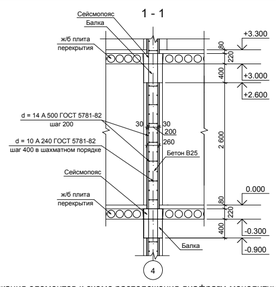

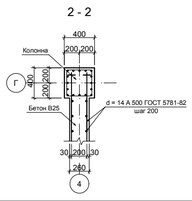

Спецификация элементов к схеме расположения диафрагм монолитных

Марка поз.	Обозначение	Наименование	Кол.	Масса ед., кг	Приме-чание
		Диафрагма ДМ 2.1			
		Детали			
	ГОСТ 5781-82	d = 14мм А 500	386	1,208	м/пог
		d = 18мм А 500	290	1,998	м/пог
		d = 10мм А 240	19	0,617	м/пог
		Материалы			
		Бетон В25	4,0	--	м³

Изм.	Кол.	Лист	N док.	Подпись	Дата	01 - 13 КР.ГЧ.		
						г. Лабинск, угол ул. Революционная - ул. 50 лет Октября заказчик: Карящук Г. Н.		
Разработал		Бросковецкий				Многоквартирный жилой дом с встроенными нежилыми помещениями	Стадия	Лист	Листов
							П	2	
ГИП		Нестерова				Диафрагма ДМ - 2.1. Сечения 1-1 и 2 - 2. Узел 1. Спецификация	ООО "ПК"		
Норм. контр.		Нестерова							

Согласовано | Инв.№ подл. | Подпись и дата | Взам.инв. №

Диафрагма ДМ - 2.2

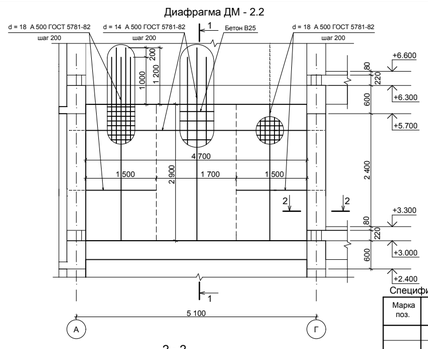

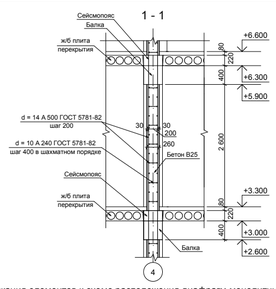

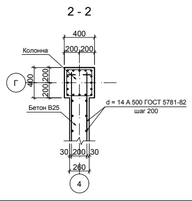

Спецификация элементов к схеме расположения диафрагм монолитных

Марка поз.	Обозначение	Наименование	Кол.	Масса ед., кг	Приме-чание
		Диафрагма ДМ 2.2			
		Детали			
	ГОСТ 5781-82	d = 14мм А 500	386	1,208	м/пог
		d = 18мм А 500	290	1,998	м/пог
		d = 10мм А 240	19	0,617	м/пог
		Материалы			
		Бетон В25	4,0	--	м³

Изм.	Кол.	Лист	N док.	Подпись	Дата	01 - 13 КР.ГЧ.		
						г. Лабинск, угол ул. Революционная - ул. 50 лет Октября заказчик: Карящук Г. Н.		
Разработал		Бросковецкий				Многоквартирный жилой дом с встроенными нежилыми помещениями	Стадия	Лист	Листов
							П	2	
ГИП		Нестерова				Диафрагма ДМ - 2.2. Сечения 1-1 и 2 - 2. Узел 1. Спецификация	ООО "ПК"		
Норм. контр.		Нестерова							

Согласовано | Инв.№ подл. | Подпись и дата | Взам.инв. №

Диафрагма ДМ - 2.3

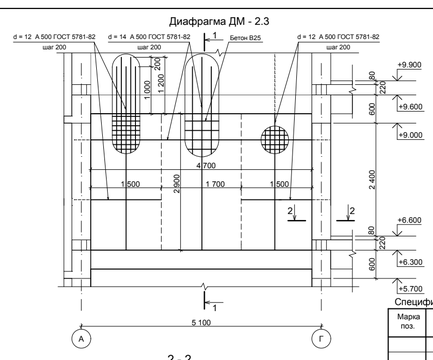

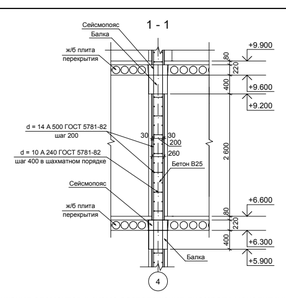

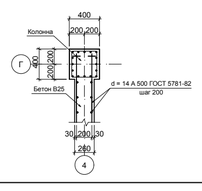

Спецификация элементов к схеме расположения диафрагм монолитных

Марка поз.	Обозначение	Наименование	Кол.	Масса ед., кг	Приме-чание
		Диафрагма ДМ 2.2			
		Детали			
	ГОСТ 5781-82	d = 12мм А 500	290	0,888	м/пог
		d = 14мм А 500	386	1,208	м/пог
		d = 10мм А 240	19	0,617	м/пог
		Материалы			
		Бетон В25	4,0	--	м³

Изм.	Кол.	Лист	N док.	Подпись	Дата	01 - 13 КР.ГЧ.		
						г. Лабинск, угол ул. Революционная - ул. 50 лет Октября заказчик: Карящук Г. Н.		
Разработал		Бросковецкий				Многоквартирный жилой дом с встроенными нежилыми помещениями	Стадия	Лист	Листов
							П	2	
ГИП		Нестерова				Диафрагма ДМ - 2.3. Сечения 1-1 и 2 - 2. Узел 1. Спецификация	ООО "ПК"		
Норм. контр.		Нестерова							

Согласовано | Инв.№ подл. | Подпись и дата | Взам.инв. №

Диафрагма ДМ - 2.4

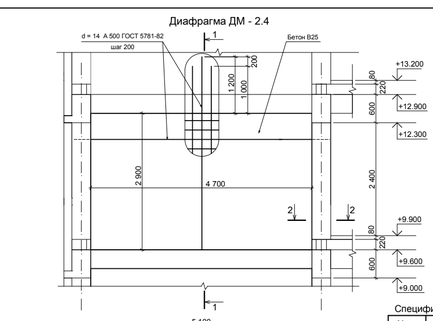

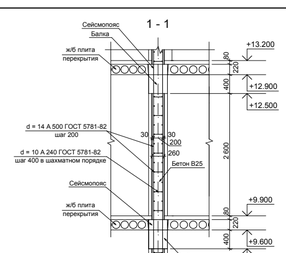

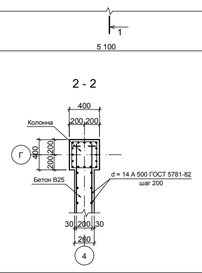

Спецификация элементов к схеме расположения диафрагм монолитных

Марка поз.	Обозначение	Наименование	Кол.	Масса ед., кг	Приме-чание
		Диафрагма ДМ 2.2			
		Детали			
	ГОСТ 5781-82	d = 14мм А 500	386	1,208	м/пог
		d = 10мм А 240	19	0,617	м/пог
		Материалы			
		Бетон В25	4,0	--	м³

Изм.	Кол.	Лист	N док.	Подпись	Дата	01 - 13 КР.ГЧ.		
						г. Лабинск, угол ул. Революционная - ул. 50 лет Октября заказчик: Карящук Г. Н.		
Разработал		Бросковецкий				Многоквартирный жилой дом с встроенными нежилыми помещениями	Стадия	Лист	Листов
							П	2	
ГИП		Нестерова				Диафрагма ДМ - 2.4. Сечения 1-1 и 2 - 2. Узел 1. Спецификация	ООО "ПК"		
Норм. контр.		Нестерова							

Согласовано | Инв.№ подл. | Подпись и дата | Взам.инв. №

Диафрагма ДМ - 2.5

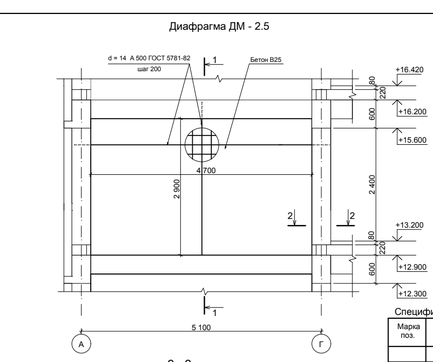

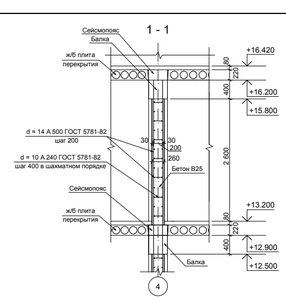

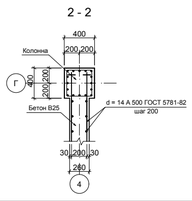

Спецификация элементов к схеме расположения диафрагм монолитных

Марка поз.	Обозначение	Наименование	Кол.	Масса ед., кг	Приме-чание
		Диафрагма ДМ 2.2			
		Детали			
	ГОСТ 5781-82	d = 14мм А 500	386	1,208	м/пог
		d = 10мм А 240	19	0,617	м/пог
		Материалы			
		Бетон В25	4,0	--	м³

Изм.	Кол.	Лист	N док.	Подпись	Дата	01 - 13 КР.ГЧ.		
						г. Лабинск, угол ул. Революционная - ул. 50 лет Октября заказчик: Карящук Г. Н.		
Разработал		Бросковецкий				Многоквартирный жилой дом с встроенными нежилыми помещениями	Стадия	Лист	Листов
							П	2	
ГИП		Нестерова				Диафрагма ДМ - 2.5. Сечения 1-1 и 2 - 2. Узел 1. Спецификация	ООО "ПК"		
Норм. контр.		Нестерова							

Согласовано | Инв.№ подл. | Подпись и дата | Взам.инв. №

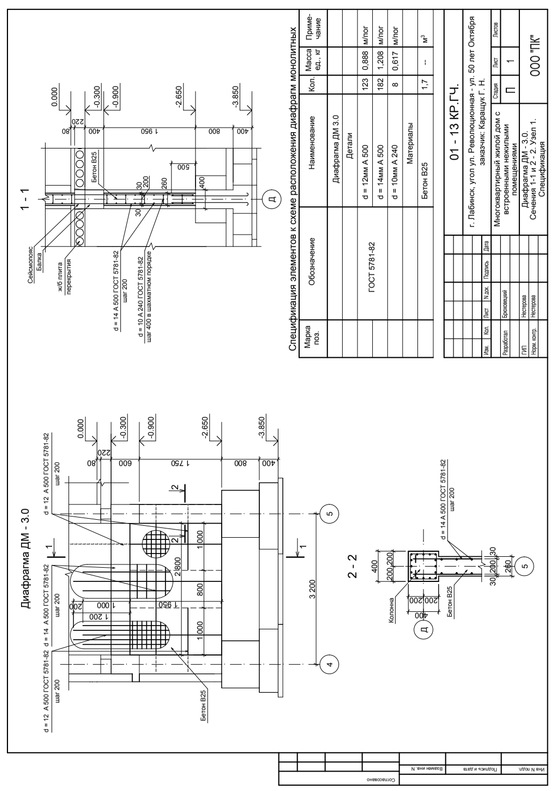

Спецификация элементов с сеткой расположения диафрагм конопатных

Марка поз.	Обозначение	Наименование	Кол	Масса ед. кг	Приме чание
		Диафрагма ДМ-3.0			
		Детали			
	ГОСТ 5781-82	d = 12мм А 500	123	0,888	кг/пог
		d = 14мм А 500	182	1,208	кг/пог
		d = 10мм А 240	4	0,617	кг/пог
		Материалы			
		Бетон В25	1,7	—	м³

						01 - 13 КР ГЧ		
Изм.	Кол.	Уч.п.	N докум.	Подп.	Дата			
						г. Лабинск, ул.ул. Революционная - ул. 50 лет Октября		
Нач.отд.	Шапкин					заказчик: Кайтаци Г. Н.		
ГИП	Шапкин					Многоэтажный жилой дом с встроенными помещениями	Стадия	Лист	Листов
Гл. спец.	Попова					Диафрагма ДМ - 3.0	П	1	1
Нач. сект.	Попова					Спецификация	ООО ПК		

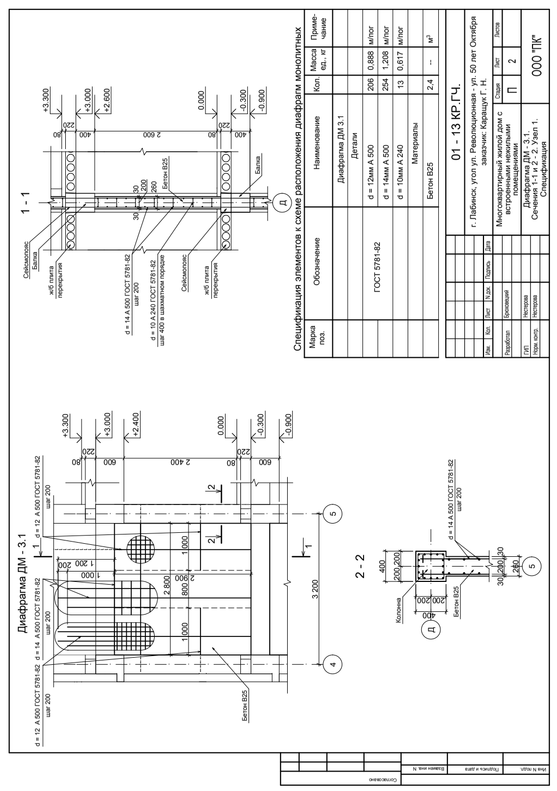

Спецификация элементов с сеткой расположения диафрагм конопатных

Марка поз.	Обозначение	Наименование	Кол	Масса ед. кг	Приме чание
		Диафрагма ДМ-3.1			
		Детали			
	ГОСТ 5781-82	d = 12мм А 500	256	0,888	кг/пог
		d = 14мм А 500	254	1,208	кг/пог
		d = 10мм А 240	13	0,617	кг/пог
		Материалы			
		Бетон В25	2,4	—	м³

						01 - 13 КР ГЧ		
Изм.	Кол.	Уч.п.	N докум.	Подп.	Дата			
						г. Лабинск, ул.ул. Революционная - ул. 50 лет Октября		
Нач.отд.	Шапкин					заказчик: Кайтаци Г. Н.		
ГИП	Шапкин					Многоэтажный жилой дом с встроенными помещениями	Стадия	Лист	Листов
Гл. спец.	Попова					Диафрагма ДМ - 3.1	П	2	
Нач. сект.	Попова					Спецификация	ООО ПК		

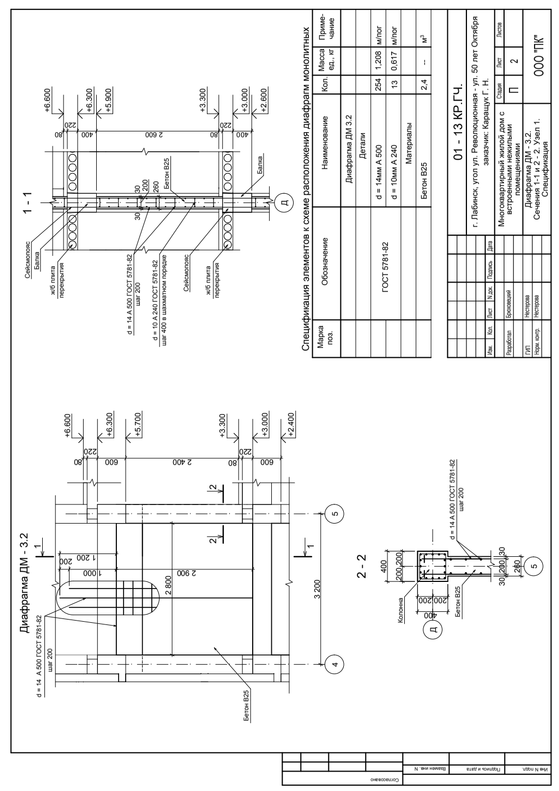

Спецификация элементов с сеткой расположения диафрагм конопатных

Марка поз.	Обозначение	Наименование	Кол	Масса ед. кг	Приме чание
		Диафрагма ДМ-3.2			
		Детали			
	ГОСТ 5781-82	d = 14мм А 500	254	1,208	кг/пог
		d = 10мм А 240	13	0,617	кг/пог
		Материалы			
		Бетон В25	2,4	—	м³

						01 - 13 КР ГЧ		
Изм.	Кол.	Уч.п.	N докум.	Подп.	Дата			
						г. Лабинск, ул.ул. Революционная - ул. 50 лет Октября		
Нач.отд.	Шапкин					заказчик: Кайтаци Г. Н.		
ГИП	Шапкин					Многоэтажный жилой дом с встроенными помещениями	Стадия	Лист	Листов
Гл. спец.	Попова					Диафрагма ДМ - 3.2	П	2	
Нач. сект.	Попова					Спецификация	ООО ПК		

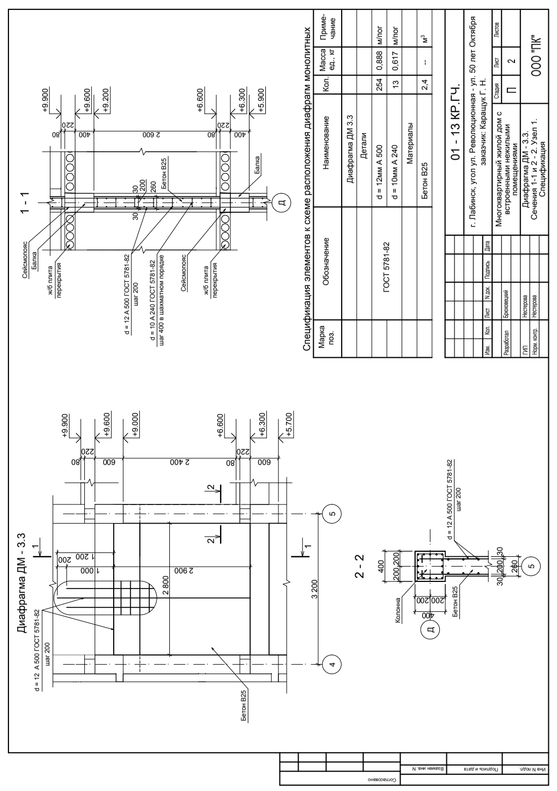

Спецификация элементов с сеткой расположения диафрагм конопатных

Марка поз.	Обозначение	Наименование	Кол	Масса ед. кг	Приме чание
		Диафрагма ДМ-3.3			
		Детали			
	ГОСТ 5781-82	d = 12мм А 500	254	0,888	кг/пог
		d = 10мм А 240	13	0,617	кг/пог
		Материалы			
		Бетон В25	2,4	—	м³

						01 - 13 КР ГЧ		
Изм.	Кол.	Уч.п.	N докум.	Подп.	Дата			
						г. Лабинск, ул.ул. Революционная - ул. 50 лет Октября		
Нач.отд.	Шапкин					заказчик: Кайтаци Г. Н.		
ГИП	Шапкин					Многоэтажный жилой дом с встроенными помещениями	Стадия	Лист	Листов
Гл. спец.	Попова					Диафрагма ДМ - 3.3	П	2	
Нач. сект.	Попова					Спецификация	ООО ПК		

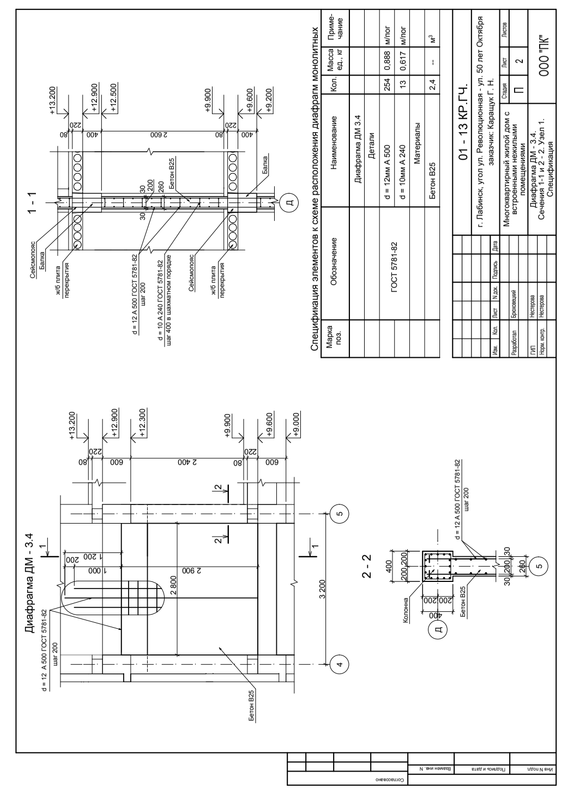

Спецификация элементов с сеткой расположения диафрагм конопатных

Марка поз.	Обозначение	Наименование	Кол	Масса ед. кг	Приме чание
		Диафрагма ДМ-3.4			
		Детали			
	ГОСТ 5781-82	d = 12мм А 500	254	0,888	кг/пог
		d = 10мм А 240	13	0,617	кг/пог
		Материалы			
		Бетон В25	2,4	—	м³

						01 - 13 КР ГЧ		
Изм.	Кол.	Уч.п.	N докум.	Подп.	Дата			
						г. Лабинск, ул.ул. Революционная - ул. 50 лет Октября		
Нач.отд.	Шапкин					заказчик: Кайтаци Г. Н.		
ГИП	Шапкин					Многоэтажный жилой дом с встроенными помещениями	Стадия	Лист	Листов
Гл. спец.	Попова					Диафрагма ДМ - 3.4	П	2	
Нач. сект.	Попова					Спецификация	ООО ПК		

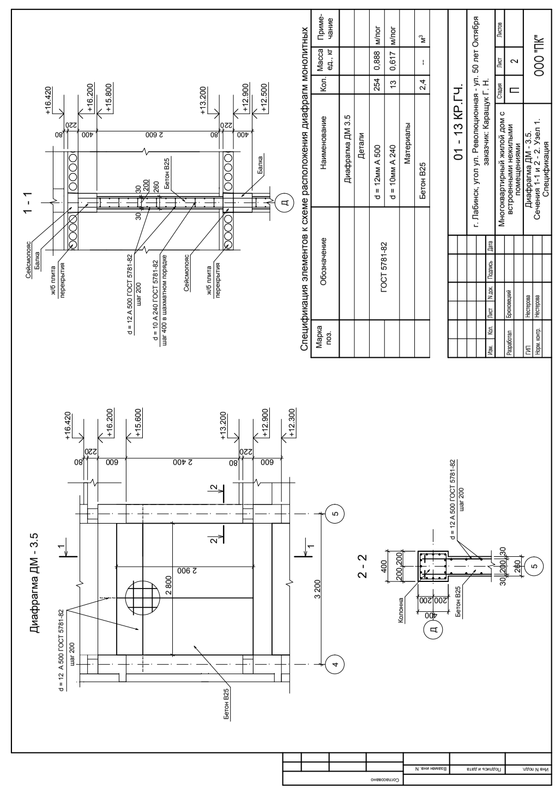

Спецификация элементов с сеткой расположения диафрагм конопатных

Марка поз.	Обозначение	Наименование	Кол	Масса ед. кг	Приме чание
		Диафрагма ДМ-3.5			
		Детали			
	ГОСТ 5781-82	d = 12мм А 500	254	0,888	кг/пог
		d = 10мм А 240	13	0,617	кг/пог
		Материалы			
		Бетон В25	2,4	—	м³

						01 - 13 КР ГЧ		
Изм.	Кол.	Уч.п.	N докум.	Подп.	Дата			
						г. Лабинск, ул.ул. Революционная - ул. 50 лет Октября		
Нач.отд.	Шапкин					заказчик: Кайтаци Г. Н.		
ГИП	Шапкин					Многоэтажный жилой дом с встроенными помещениями	Стадия	Лист	Листов
Гл. спец.	Попова					Диафрагма ДМ - 3.5	П	2	
Нач. сект.	Попова					Спецификация	ООО ПК		

Диафрагма ДМ - 4.0

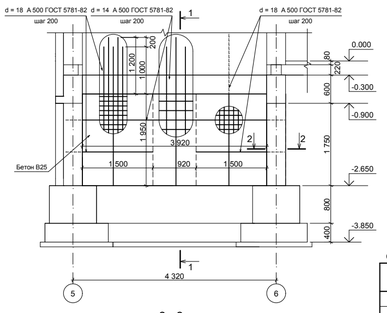

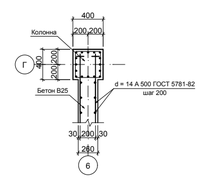

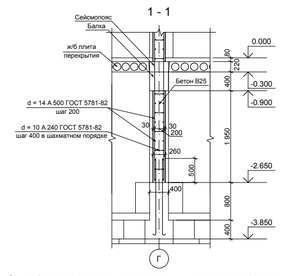

Спецификация элементов к схеме расположения диафрагм монолитных

Марка поз.	Обозначение	Наименование	Кол.	Масса ед., кг	Приме-чание
		Диафрагма ДМ 4.0			
		Детали			
	ГОСТ 5781-82	d = 14мм А 500	236	1,208	м/пог
		d = 18мм А 500	192	1,998	м/пог
		d = 10мм А 240	10	0,617	м/пог
		Материалы			
		Бетон В25	2,3	--	м³

Изм.	Кол.	Лист	N док.	Подпись	Дата
Разработал		Бросковецкий			
ГИП		Нестерова			
Норм. контр.		Нестерова			

01 - 13 КР.ГЧ.

г. Лабинск, угол ул. Революционная - ул. 50 лет Октября
заказчик: Каращук Г. Н.

Многоквартирный жилой дом с встроенными нежилыми помещениями	Стадия	Лист	Листов
	П	1	
Диафрагма ДМ - 4.0. Сечения 1-1 и 2 - 2. Узел 1. Спецификация	ООО "ПК"		

Согласовано | Взамен инв. № | Подпись и дата | Инв. № подл.

Диафрагма ДМ - 4.1

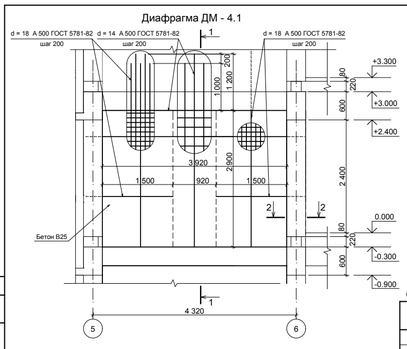

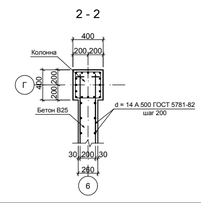

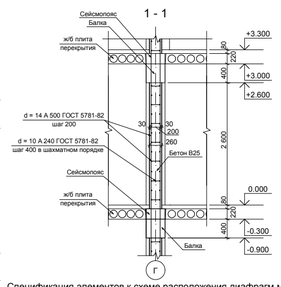

Спецификация элементов к схеме расположения диафрагм монолитных

Марка поз.	Обозначение	Наименование	Кол.	Масса ед., кг	Приме-чание
		Диафрагма ДМ 4.1			
		Детали			
	ГОСТ 5781-82	d = 14мм А 500	330	1,208	м/пог
		d = 18мм А 500	268	1,998	м/пог
		d = 10мм А 240	16	0,617	м/пог
		Материалы			
		Бетон В25	3,3	--	м³

Изм.	Кол.	Лист	N док.	Подпись	Дата
Разработал		Бросковецкий			
ГИП		Нестерова			
Норм. контр.		Нестерова			

01 - 13 КР.ГЧ.

г. Лабинск, угол ул. Революционная - ул. 50 лет Октября
заказчик: Каращук Г. Н.

Многоквартирный жилой дом с встроенными нежилыми помещениями	Стадия	Лист	Листов
	П	2	
Диафрагма ДМ - 4.1. Сечения 1-1 и 2 - 2. Узел 1. Спецификация	ООО "ПК"		

Согласовано | Взамен инв. № | Подпись и дата | Инв. № подл.

Диафрагма ДМ - 4.2

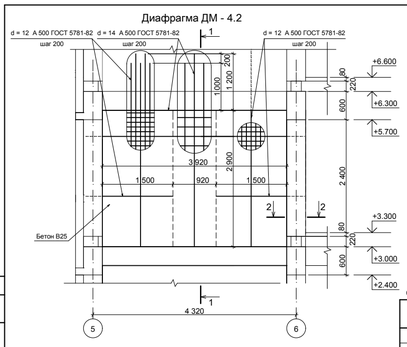

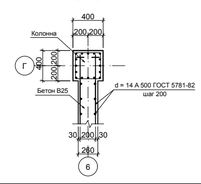

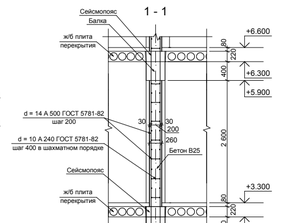

Спецификация элементов к схеме расположения диафрагм монолитных

Марка поз.	Обозначение	Наименование	Кол.	Масса ед., кг	Приме-чание
		Диафрагма ДМ 4.2			
		Детали			
	ГОСТ 5781-82	d = 12мм А 500	268	0,888	м/пог
		d = 14мм А 500	330	1,208	м/пог
		d = 10мм А 240	16	0,617	м/пог
		Материалы			
		Бетон В25	3,3	--	м³

Изм.	Кол.	Лист	N док.	Подпись	Дата
Разработал		Бросковецкий			
ГИП		Нестерова			
Норм. контр.		Нестерова			

01 - 13 КР.ГЧ.

г. Лабинск, угол ул. Революционная - ул. 50 лет Октября
заказчик: Каращук Г. Н.

Многоквартирный жилой дом с встроенными нежилыми помещениями	Стадия	Лист	Листов
	П	2	
Диафрагма ДМ - 4.2. Сечения 1-1 и 2 - 2. Узел 1. Спецификация	ООО "ПК"		

Согласовано | Взамен инв. № | Подпись и дата | Инв. № подл.

Диафрагма ДМ - 4.3

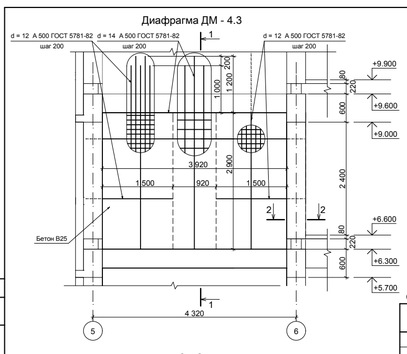

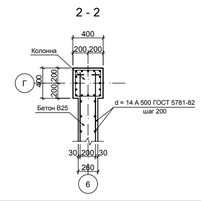

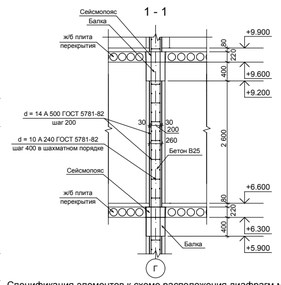

Спецификация элементов к схеме расположения диафрагм монолитных

Марка поз.	Обозначение	Наименование	Кол.	Масса ед., кг	Приме-чание
		Диафрагма ДМ 4.3			
		Детали			
	ГОСТ 5781-82	d = 12мм А 500	268	0,888	м/пог
		d = 14мм А 500	330	1,208	м/пог
		d = 10мм А 240	16	0,617	м/пог
		Материалы			
		Бетон В25	3,3	--	м³

Изм.	Кол.	Лист	N док.	Подпись	Дата
Разработал		Бросковецкий			
ГИП		Нестерова			
Норм. контр.		Нестерова			

01 - 13 КР.ГЧ.

г. Лабинск, угол ул. Революционная - ул. 50 лет Октября
заказчик: Каращук Г. Н.

Многоквартирный жилой дом с встроенными нежилыми помещениями	Стадия	Лист	Листов
	П	2	
Диафрагма ДМ - 4.3. Сечения 1-1 и 2 - 2. Узел 1. Спецификация	ООО "ПК"		

Согласовано | Взамен инв. № | Подпись и дата | Инв. № подл.

Диафрагма ДМ - 4.4

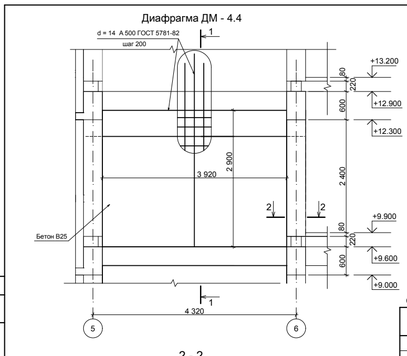

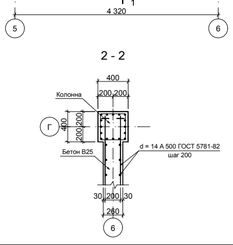

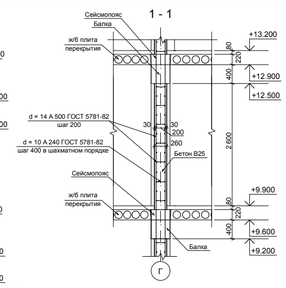

Спецификация элементов к схеме расположения диафрагм монолитных

Марка поз.	Обозначение	Наименование	Кол.	Масса ед., кг	Приме-чание
		Диафрагма ДМ 4.4			
		Детали			
	ГОСТ 5781-82	d = 14мм А 500	330	1,208	м/пог
		d = 10мм А 240	16	0,617	м/пог
		Материалы			
		Бетон В25	3,3	--	м³

Изм.	Кол.	Лист	N док.	Подпись	Дата
Разработал		Бросковецкий			
ГИП		Нестерова			
Норм. контр.		Нестерова			

01 - 13 КР.ГЧ.

г. Лабинск, угол ул. Революционная - ул. 50 лет Октября
заказчик: Каращук Г. Н.

Многоквартирный жилой дом с встроенными нежилыми помещениями	Стадия	Лист	Листов
	П	2	
Диафрагма ДМ - 4.4. Сечения 1-1 и 2 - 2. Узел 1. Спецификация	ООО "ПК"		

Согласовано | Взамен инв. № | Подпись и дата | Инв. № подл.

Диафрагма ДМ - 4.5

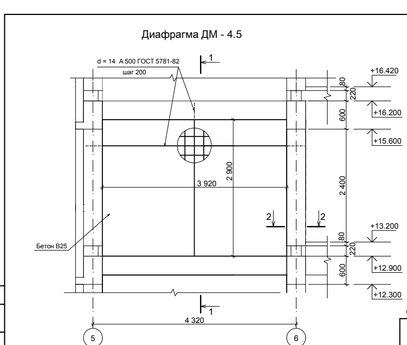

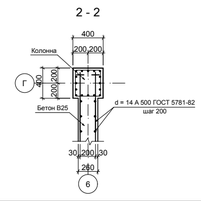

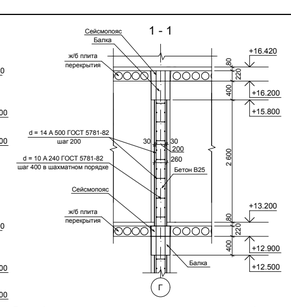

Спецификация элементов к схеме расположения диафрагм монолитных

Марка поз.	Обозначение	Наименование	Кол.	Масса ед., кг	Приме-чание
		Диафрагма ДМ 4.5			
		Детали			
	ГОСТ 5781-82	d = 14мм А 500	330	1,208	м/пог
		d = 10мм А 240	16	0,617	м/пог
		Материалы			
		Бетон В25	3,3	--	м³

Изм.	Кол.	Лист	N док.	Подпись	Дата
Разработал		Бросковецкий			
ГИП		Нестерова			
Норм. контр.		Нестерова			

01 - 13 КР.ГЧ.

г. Лабинск, угол ул. Революционная - ул. 50 лет Октября
заказчик: Каращук Г. Н.

Многоквартирный жилой дом с встроенными нежилыми помещениями	Стадия	Лист	Листов
	П	2	
Диафрагма ДМ - 4.5. Сечения 1-1 и 2 - 2. Узел 1. Спецификация	ООО "ПК"		

Согласовано | Взамен инв. № | Подпись и дата | Инв. № подл.

Диафрагма ДМ - 5.0

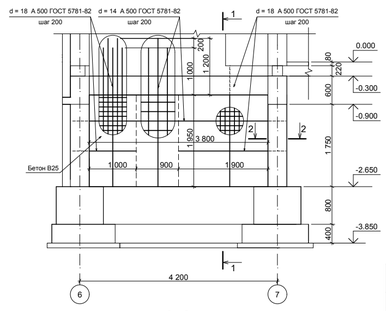

1 - 1

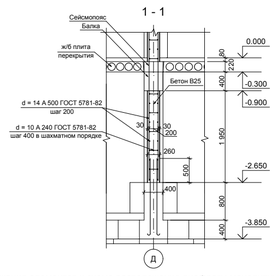

2 - 2

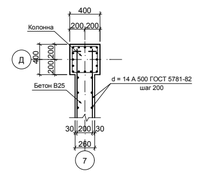

Спецификация элементов к схеме расположения диафрагм монолитных

Марка поз.	Обозначение	Наименование	Кол.	Масса ед., кг	Приме-чание
		Диафрагма ДМ 5.0			
		Детали			
	ГОСТ 5781-82	d = 14мм А 500	234	1,208	м/пог
		d = 18мм А 500	182	1,998	м/пог
		d = 10мм А 240	10	0,617	м/пог
		Материалы			
		Бетон В25	2,2	--	м³

Изм.	Кол.	Лист	N док.	Подпись	Дата	01 - 13 КР.ГЧ.			
						г. Лабинск, угол ул. Революционная - ул. 50 лет Октября заказчик: Каращук Г. Н.			
Разработал		Бросовецкий				Многоквартирный жилой дом с встроенными нежилыми помещениями	Стадия	Лист	Листов
							П	1	
ГИП		Нестерова				Диафрагма ДМ - 5.0. Сечения 1-1 и 2 - 2. Узел 1. Спецификация	ООО "ПК"		
Норм. контр.		Нестерова							

Согласовано

Инв.№ подл. | Подпись и дата | Взамен инв. №

Диафрагма ДМ - 5.1

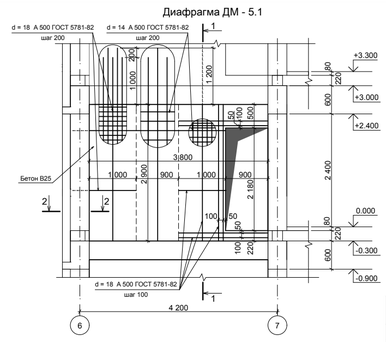

1 - 1

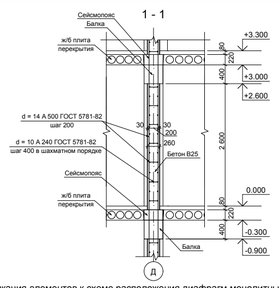

2 - 2

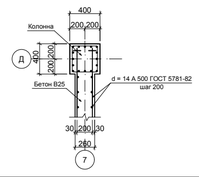

Спецификация элементов к схеме расположения диафрагм монолитных

Марка поз.	Обозначение	Наименование	Кол.	Масса ед., кг	Приме-чание
		Диафрагма ДМ 5.1			
		Детали			
	ГОСТ 5781-82	d = 14мм А 500	284	1,208	м/пог
		d = 18мм А 500	251	1,998	м/пог
		d = 10мм А 240	16	0,617	м/пог
		Материалы			
		Бетон В25	3,2	--	м³

Изм.	Кол.	Лист	N док.	Подпись	Дата	01 - 13 КР.ГЧ.			
						г. Лабинск, угол ул. Революционная - ул. 50 лет Октября заказчик: Каращук Г. Н.			
Разработал		Бросовецкий				Многоквартирный жилой дом с встроенными нежилыми помещениями	Стадия	Лист	Листов
							П	2	
ГИП		Нестерова				Диафрагма ДМ - 5.1. Сечения 1-1 и 2 - 2. Узел 1. Спецификация	ООО "ПК"		
Норм. контр.		Нестерова							

Согласовано

Инв.№ подл. | Подпись и дата | Взамен инв. №

Диафрагма ДМ - 5.2

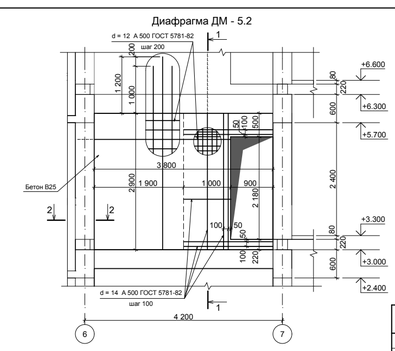

1 - 1

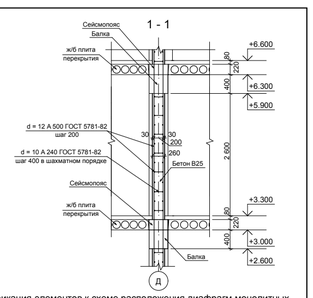

2 - 2

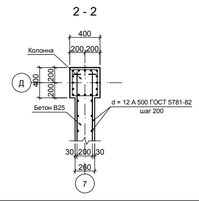

Спецификация элементов к схеме расположения диафрагм монолитных

Марка поз.	Обозначение	Наименование	Кол.	Масса ед., кг	Приме-чание
		Диафрагма ДМ 5.2			
		Детали			
	ГОСТ 5781-82	d = 12мм А 500	284	0,888	м/пог
		d = 14мм А 500	148	1,208	м/пог
		d = 10мм А 240	16	0,617	м/пог
		Материалы			
		Бетон В25	3,2	--	м³

Изм.	Кол.	Лист	N док.	Подпись	Дата	01 - 13 КР.ГЧ.			
						г. Лабинск, угол ул. Революционная - ул. 50 лет Октября заказчик: Каращук Г. Н.			
Разработал		Бросовецкий				Многоквартирный жилой дом с встроенными нежилыми помещениями	Стадия	Лист	Листов
							П	2	
ГИП		Нестерова				Диафрагма ДМ - 5.2. Сечения 1-1 и 2 - 2. Узел 1. Спецификация	ООО "ПК"		
Норм. контр.		Нестерова							

Согласовано

Инв.№ подл. | Подпись и дата | Взамен инв. №

Диафрагма ДМ - 5.3

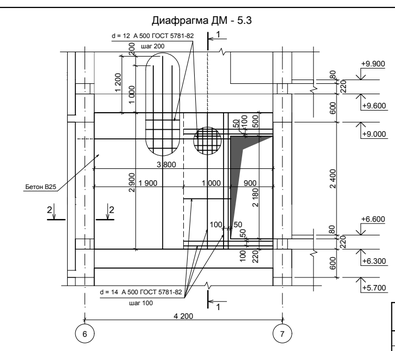

1 - 1

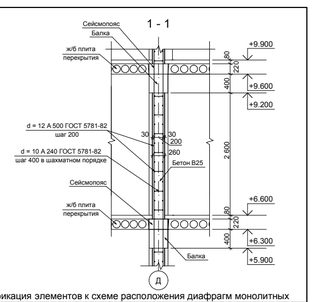

2 - 2

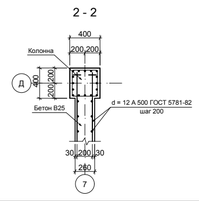

Спецификация элементов к схеме расположения диафрагм монолитных

Марка поз.	Обозначение	Наименование	Кол.	Масса ед., кг	Приме-чание
		Диафрагма ДМ 5.3			
		Детали			
	ГОСТ 5781-82	d = 12мм А 500	284	0,888	м/пог
		d = 14мм А 500	148	1,208	м/пог
		d = 10мм А 240	16	0,617	м/пог
		Материалы			
		Бетон В25	3,2	--	м³

Изм.	Кол.	Лист	N док.	Подпись	Дата	01 - 13 КР.ГЧ.			
						г. Лабинск, угол ул. Революционная - ул. 50 лет Октября заказчик: Каращук Г. Н.			
Разработал		Бросовецкий				Многоквартирный жилой дом с встроенными нежилыми помещениями	Стадия	Лист	Листов
							П	2	
ГИП		Нестерова				Диафрагма ДМ - 5.3. Сечения 1-1 и 2 - 2. Узел 1. Спецификация	ООО "ПК"		
Норм. контр.		Нестерова							

Согласовано

Инв.№ подл. | Подпись и дата | Взамен инв. №

Диафрагма ДМ - 5.4

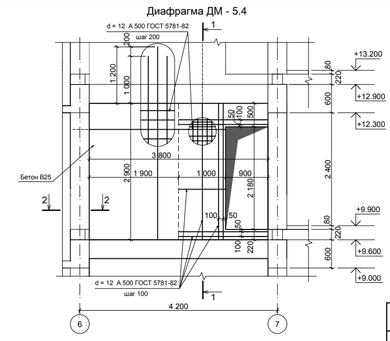

1 - 1

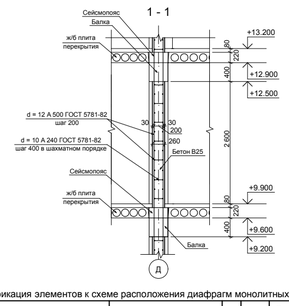

2 - 2

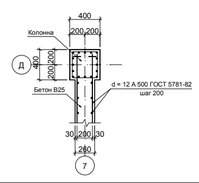

Спецификация элементов к схеме расположения диафрагм монолитных

Марка поз.	Обозначение	Наименование	Кол.	Масса ед., кг	Приме-чание
		Диафрагма ДМ 5.4			
		Детали			
	ГОСТ 5781-82	d = 12мм А 500	432	0,888	м/пог
		d = 10мм А 240	16	0,617	м/пог
		Материалы			
		Бетон В25	3,2	--	м³

Изм.	Кол.	Лист	N док.	Подпись	Дата	01 - 13 КР.ГЧ.			
						г. Лабинск, угол ул. Революционная - ул. 50 лет Октября заказчик: Каращук Г. Н.			
Разработал		Бросовецкий				Многоквартирный жилой дом с встроенными нежилыми помещениями	Стадия	Лист	Листов
							П	2	
ГИП		Нестерова				Диафрагма ДМ - 5.4. Сечения 1-1 и 2 - 2. Узел 1. Спецификация	ООО "ПК"		
Норм. контр.		Нестерова							

Согласовано

Инв.№ подл. | Подпись и дата | Взамен инв. №

Диафрагма ДМ - 5.5

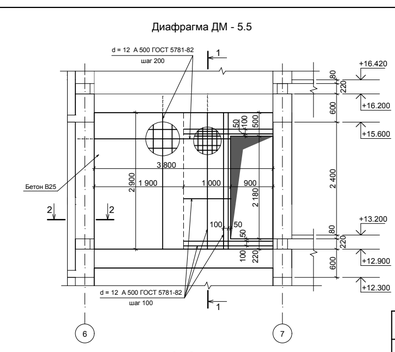

1 - 1

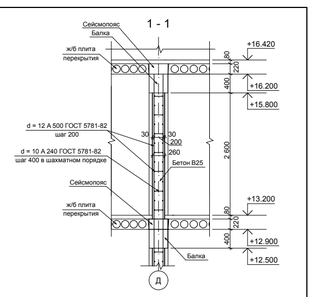

2 - 2

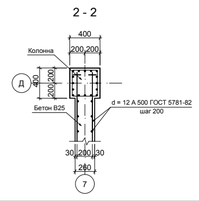

Спецификация элементов к схеме расположения диафрагм монолитных

Марка поз.	Обозначение	Наименование	Кол.	Масса ед., кг	Приме-чание
		Диафрагма ДМ 5.5			
		Детали			
	ГОСТ 5781-82	d = 12мм А 500	432	0,888	м/пог
		d = 10мм А 240	16	0,617	м/пог
		Материалы			
		Бетон В25	3,2	--	м³

Изм.	Кол.	Лист	N док.	Подпись	Дата	01 - 13 КР.ГЧ.			
						г. Лабинск, угол ул. Революционная - ул. 50 лет Октября заказчик: Каращук Г. Н.			
Разработал		Бросовецкий				Многоквартирный жилой дом с встроенными нежилыми помещениями	Стадия	Лист	Листов
							П	2	
ГИП		Нестерова				Диафрагма ДМ - 5.5. Сечения 1-1 и 2 - 2. Узел 1. Спецификация	ООО "ПК"		
Норм. контр.		Нестерова							

Согласовано

Инв.№ подл. | Подпись и дата | Взамен инв. №

Диафрагма ДМ - 6.0

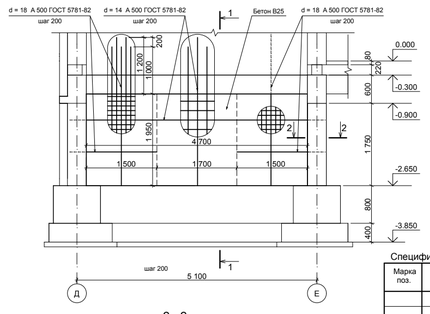

1 - 1

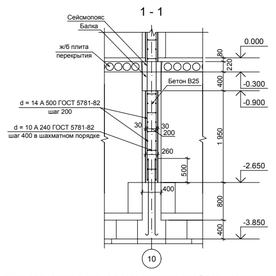

2 - 2

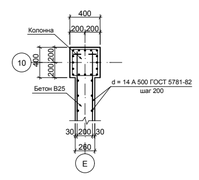

Спецификация элементов к схеме расположения диафрагм монолитных

Марка поз.	Обозначение	Наименование	Кол.	Масса ед., кг	Приме-чание
		Диафрагма ДМ 6.0			
		Детали			
	ГОСТ 5781-82	d = 14мм А 500	280	1,208	м/пог
		d = 18мм А 500	227	1,998	м/пог
		d = 10мм А 240	12	0,617	м/пог
		Материалы			
		Бетон В25	3	--	м^3

Изм.	Кол.	Лист	N док.	Подпись	Дата	01 - 13 КР.ГЧ.		
						г. Лабинск, угол ул. Революционная - ул. 50 лет Октября заказчик: Каращук Г. Н.		
Разработал		Бросовецкий				Многоквартирный жилой дом с встроенными нежилыми помещениями	Стадия	Лист	Листов
							П	1	
ГИП		Нестерова				Диафрагма ДМ - 6.0. Сечения 1-1 и 2 - 2. Узел 1. Спецификация	ООО "ПК"		
Норм. контр.		Нестерова							

Согласовано | Взамен инв. № | Подпись и дата | Инв.№ подл.

Диафрагма ДМ - 6.1

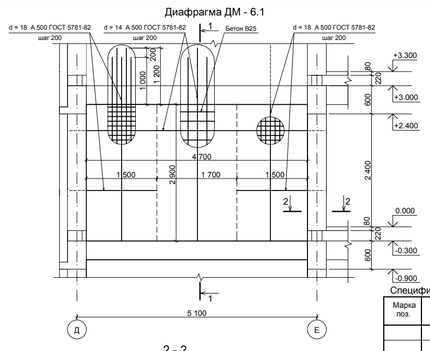

1 - 1

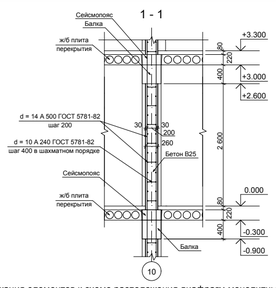

2 - 2

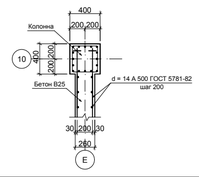

Спецификация элементов к схеме расположения диафрагм монолитных

Марка поз.	Обозначение	Наименование	Кол.	Масса ед., кг	Приме-чание
		Диафрагма ДМ 6.1			
		Детали			
	ГОСТ 5781-82	d = 14мм А 500	386	1,208	м/пог
		d = 18мм А 500	259	1,998	м/пог
		d = 10мм А 240	19	0,617	м/пог
		Материалы			
		Бетон В25	3,5	--	м^3

Изм.	Кол.	Лист	N док.	Подпись	Дата	01 - 13 КР.ГЧ.		
						г. Лабинск, угол ул. Революционная - ул. 50 лет Октября заказчик: Каращук Г. Н.		
Разработал		Бросовецкий				Многоквартирный жилой дом с встроенными нежилыми помещениями	Стадия	Лист	Листов
							П	2	
ГИП		Нестерова				Диафрагма ДМ - 6.1. Сечения 1-1 и 2 - 2. Узел 1. Спецификация	ООО "ПК"		
Норм. контр.		Нестерова							

Согласовано | Взамен инв. № | Подпись и дата | Инв.№ подл.

Диафрагма ДМ - 6.2

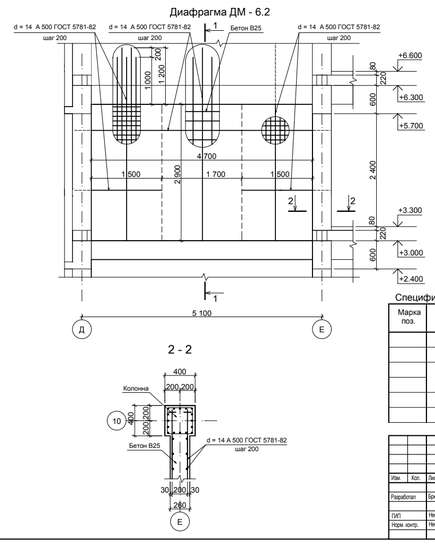

1 - 1

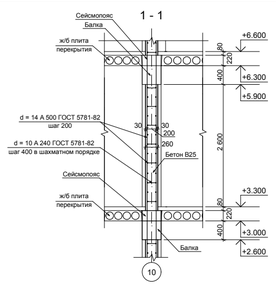

2 - 2

Спецификация элементов к схеме расположения диафрагм монолитных

Марка поз.	Обозначение	Наименование	Кол.	Масса ед., кг	Приме-чание
		Диафрагма ДМ 6.2			
		Детали			
	ГОСТ 5781-82	d = 14мм А 500	645	1,208	м/пог
		d = 10мм А 240	19	0,617	м/пог
		Материалы			
		Бетон В25	3,5	--	м^3

Изм.	Кол.	Лист	N док.	Подпись	Дата	01 - 13 КР.ГЧ.		
						г. Лабинск, угол ул. Революционная - ул. 50 лет Октября заказчик: Каращук Г. Н.		
Разработал		Бросовецкий				Многоквартирный жилой дом с встроенными нежилыми помещениями	Стадия	Лист	Листов
							П	2	
ГИП		Нестерова				Диафрагма ДМ - 6.2. Сечения 1-1 и 2 - 2. Узел 1. Спецификация	ООО "ПК"		
Норм. контр.		Нестерова							

Согласовано | Взамен инв. № | Подпись и дата | Инв.№ подл.

Диафрагма ДМ - 6.3

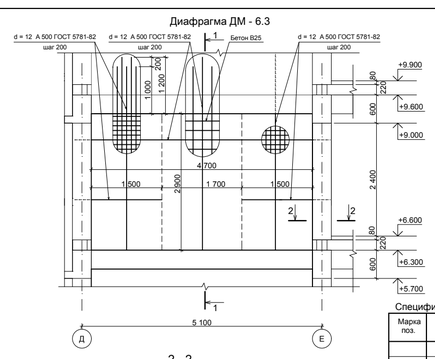

1 - 1

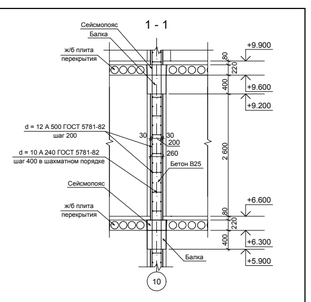

2 - 2

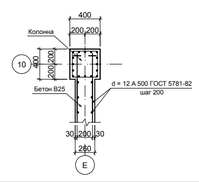

Спецификация элементов к схеме расположения диафрагм монолитных

Марка поз.	Обозначение	Наименование	Кол.	Масса ед., кг	Приме-чание
		Диафрагма ДМ 6.3			
		Детали			
	ГОСТ 5781-82	d = 12мм А 500	645	0,888	м/пог
		d = 10мм А 240	19	0,617	м/пог
		Материалы			
		Бетон В25	3,5	--	м^3

Изм.	Кол.	Лист	N док.	Подпись	Дата	01 - 13 КР.ГЧ.		
						г. Лабинск, угол ул. Революционная - ул. 50 лет Октября заказчик: Каращук Г. Н.		
Разработал		Бросовецкий				Многоквартирный жилой дом с встроенными нежилыми помещениями	Стадия	Лист	Листов
							П	2	
ГИП		Нестерова				Диафрагма ДМ - 6.3. Сечения 1-1 и 2 - 2. Узел 1.. Спецификация	ООО "ПК"		
Норм. контр.		Нестерова							

Согласовано | Взамен инв. № | Подпись и дата | Инв.№ подл.

Диафрагма ДМ - 6.4

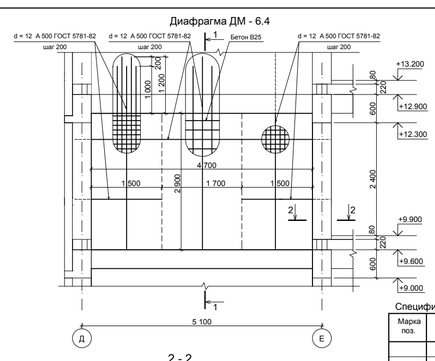

1 - 1

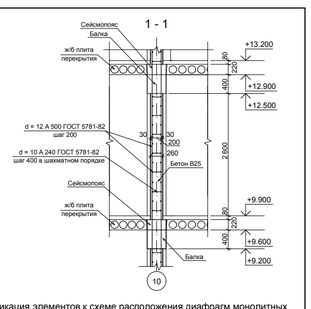

2 - 2

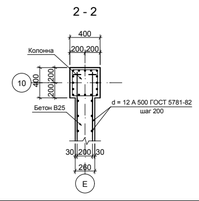

Спецификация элементов к схеме расположения диафрагм монолитных

Марка поз.	Обозначение	Наименование	Кол.	Масса ед., кг	Приме-чание
		Диафрагма ДМ 6.4			
		Детали			
	ГОСТ 5781-82	d = 12мм А 500	645	0,888	м/пог
		d = 10мм А 240	19	0,617	м/пог
		Материалы			
		Бетон В25	3,5	--	м^3

Изм.	Кол.	Лист	N док.	Подпись	Дата	01 - 13 КР.ГЧ.		
						г. Лабинск, угол ул. Революционная - ул. 50 лет Октября заказчик: Каращук Г. Н.		
Разработал		Бросовецкий				Многоквартирный жилой дом с встроенными нежилыми помещениями	Стадия	Лист	Листов
							П	2	
ГИП		Нестерова				Диафрагма ДМ - 6.4. Сечения 1-1 и 2 - 2. Узел 1. Спецификация	ООО "ПК"		
Норм. контр.		Нестерова							

Согласовано | Взамен инв. № | Подпись и дата | Инв.№ подл.

Диафрагма ДМ - 6.5

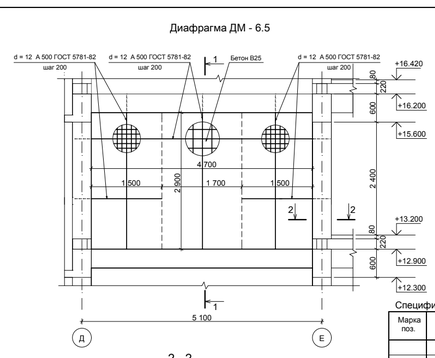

1 - 1

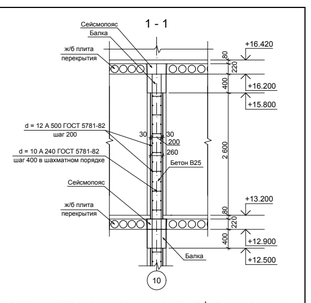

2 - 2

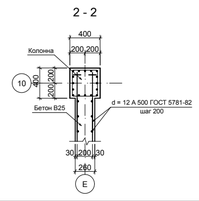

Спецификация элементов к схеме расположения диафрагм монолитных

Марка поз.	Обозначение	Наименование	Кол.	Масса ед., кг	Приме-чание
		Диафрагма ДМ 6.5			
		Детали			
	ГОСТ 5781-82	d = 12мм А 500	645	0,888	м/пог
		d = 10мм А 240	19	0,617	м/пог
		Материалы			
		Бетон В25	3,5	--	м^3

Изм.	Кол.	Лист	N док.	Подпись	Дата	01 - 13 КР.ГЧ.		
						г. Лабинск, угол ул. Революционная - ул. 50 лет Октября заказчик: Каращук Г. Н.		
Разработал		Бросовецкий				Многоквартирный жилой дом с встроенными нежилыми помещениями	Стадия	Лист	Листов
							П	2	
ГИП		Нестерова				Диафрагма ДМ - 6.5. Сечения 1-1 и 2 - 2. Узел 1. Спецификация	ООО "ПК"		
Норм. контр.		Нестерова							

Согласовано | Взамен инв. № | Подпись и дата | Инв.№ подл.

Диафрагма ДМ - 7.0

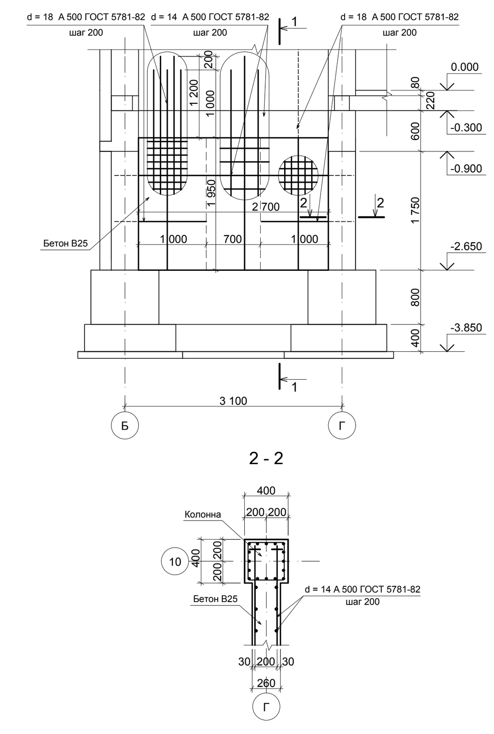

1 - 1

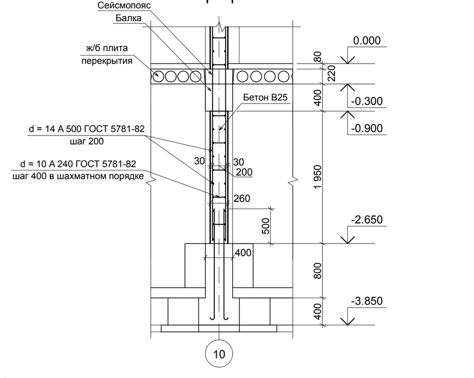

Спецификация элементов к схеме расположения диафрагм монолитных

Марка поз.	Обозначение	Наименование	Кол.	Масса ед., кг	Примечание
		Диафрагма ДМ 7.0			
		Детали			
	ГОСТ 5781-82	d = 14мм А 500	182	1,208	м/пог
		d = 18мм А 500	123	1,998	м/пог
		d = 10мм А 240	8	0,617	м/пог
		Материалы			
		Бетон В25	1,7	--	$м^3$

01 - 13 КР.ГЧ.			
г. Лабинск, угол ул. Революционная - ул. 50 лет Октября заказчик: Каращук Г. Н.			
Многоквартирный жилой дом с встроенными нежилыми помещениями	Стадия П	Лист 1	Листов
Диафрагма ДМ - 7.0. Сечения 1-1 и 2 - 2. Узел 1. Спецификация	ООО "ПК"		

Изм. | Кол. | Лист | N док. | Подпись | Дата
Разработал: Брюховецкий
ГИП: Нестерова
Норм. контр.: Нестерова

Диафрагма ДМ - 7.1

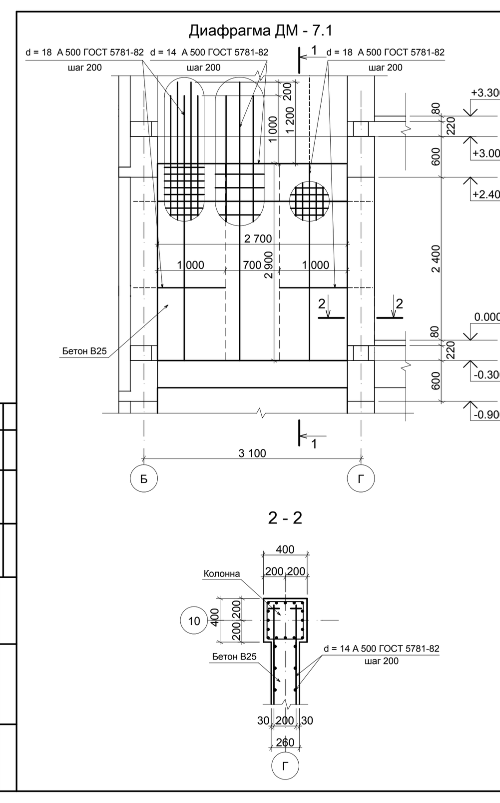

1 - 1

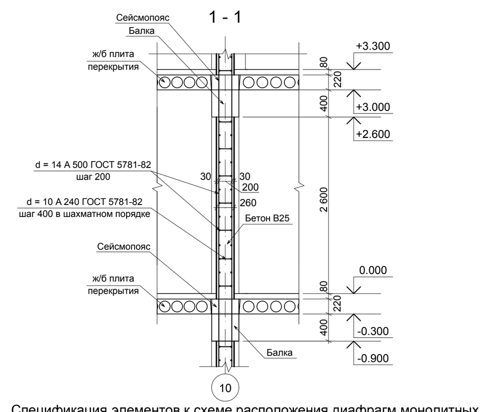

Спецификация элементов к схеме расположения диафрагм монолитных

Марка поз.	Обозначение	Наименование	Кол.	Масса ед., кг	Примечание
		Диафрагма ДМ 7.1			
		Детали			
	ГОСТ 5781-82	d = 14мм А 500	254	1,208	м/пог
		d = 18мм А 500	206	1,998	м/пог
		d = 10мм А 240	13	0,617	м/пог
		Материалы			
		Бетон В25	2,4	--	$м^3$

01 - 13 КР.ГЧ.			
г. Лабинск, угол ул. Революционная - ул. 50 лет Октября заказчик: Каращук Г. Н.			
Многоквартирный жилой дом с встроенными нежилыми помещениями	Стадия П	Лист 2	Листов
Диафрагма ДМ - 7.1. Сечения 1-1 и 2 - 2. Узел 1. Спецификация	ООО "ПК"		

Изм. | Кол. | Лист | N док. | Подпись | Дата
Разработал: Брюховецкий
ГИП: Нестерова
Норм. контр.: Нестерова

Диафрагма ДМ - 7.2

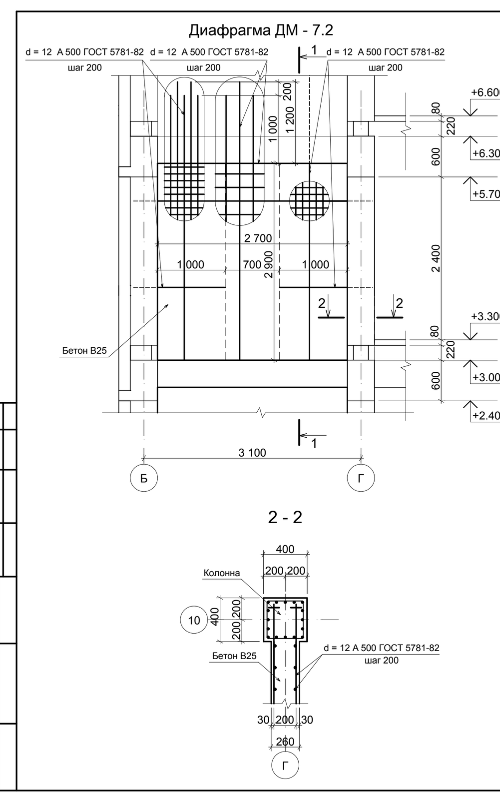

1 - 1

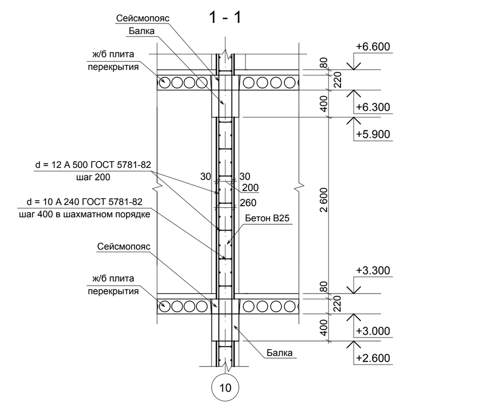

Спецификация элементов к схеме расположения диафрагм монолитных

Марка поз.	Обозначение	Наименование	Кол.	Масса ед., кг	Примечание
		Диафрагма ДМ 7.2			
		Детали			
	ГОСТ 5781-82	d = 12мм А 500	460	0,888	м/пог
		d = 10мм А 240	13	0,617	м/пог
		Материалы			
		Бетон В25	2,4	--	$м^3$

01 - 13 КР.ГЧ.			
г. Лабинск, угол ул. Революционная - ул. 50 лет Октября заказчик: Каращук Г. Н.			
Многоквартирный жилой дом с встроенными нежилыми помещениями	Стадия П	Лист 2	Листов
Диафрагма ДМ - 7.2. Сечения 1-1 и 2 - 2. Узел 1. Спецификация	ООО "ПК"		

Изм. | Кол. | Лист | N док. | Подпись | Дата
Разработал: Брюховецкий
ГИП: Нестерова
Норм. контр.: Нестерова

Диафрагма ДМ - 7.3

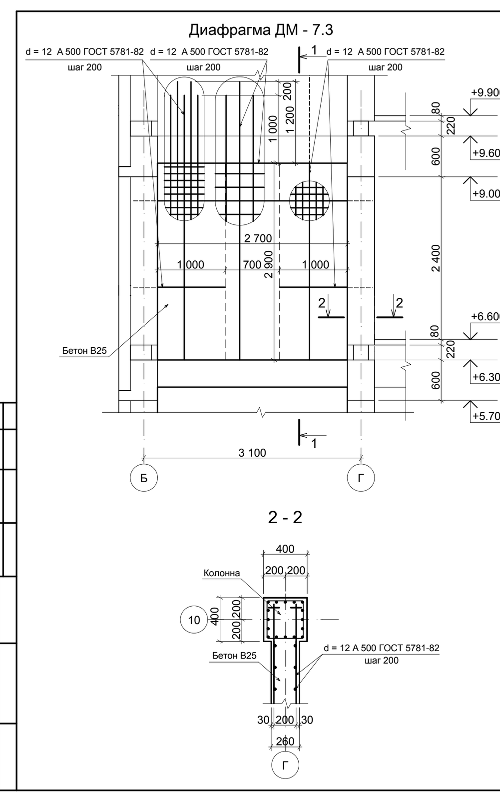

1 - 1

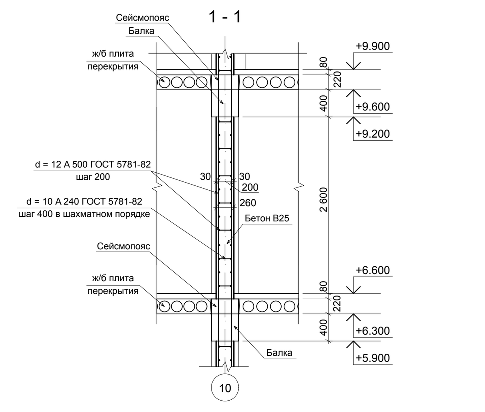

Спецификация элементов к схеме расположения диафрагм монолитных

Марка поз.	Обозначение	Наименование	Кол.	Масса ед., кг	Примечание
		Диафрагма ДМ 7.3			
		Детали			
	ГОСТ 5781-82	d = 12мм А 500	460	0,888	м/пог
		d = 10мм А 240	13	0,617	м/пог
		Материалы			
		Бетон В25	2,4	--	$м^3$

01 - 13 КР.ГЧ.			
г. Лабинск, угол ул. Революционная - ул. 50 лет Октября заказчик: Каращук Г. Н.			
Многоквартирный жилой дом с встроенными нежилыми помещениями	Стадия П	Лист 2	Листов
Диафрагма ДМ - 7.3. Сечения 1-1 и 2 - 2. Узел 1. Спецификация	ООО "ПК"		

Изм. | Кол. | Лист | N док. | Подпись | Дата
Разработал: Брюховецкий
ГИП: Нестерова
Норм. контр.: Нестерова

Диафрагма ДМ - 7.4

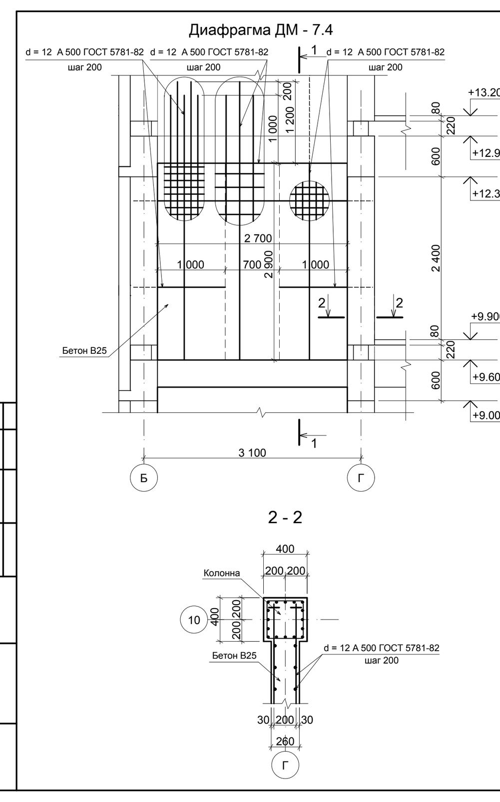

1 - 1

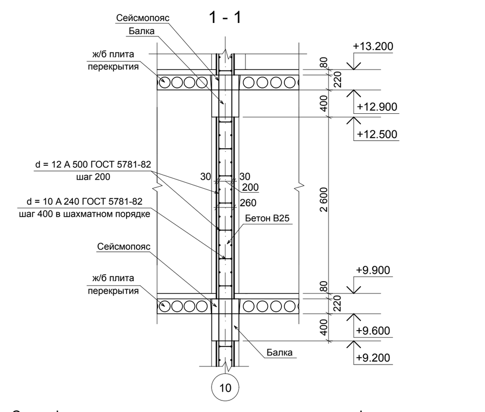

Спецификация элементов к схеме расположения диафрагм монолитных

Марка поз.	Обозначение	Наименование	Кол.	Масса ед., кг	Примечание
		Диафрагма ДМ 7.4			
		Детали			
	ГОСТ 5781-82	d = 12мм А 500	460	0,888	м/пог
		d = 10мм А 240	13	0,617	м/пог
		Материалы			
		Бетон В25	2,4	--	$м^3$

01 - 13 КР.ГЧ.			
г. Лабинск, угол ул. Революционная - ул. 50 лет Октября заказчик: Каращук Г. Н.			
Многоквартирный жилой дом с встроенными нежилыми помещениями	Стадия П	Лист 2	Листов
Диафрагма ДМ - 7.4. Сечения 1-1 и 2 - 2. Узел 1. Спецификация	ООО "ПК"		

Изм. | Кол. | Лист | N док. | Подпись | Дата
Разработал: Брюховецкий
ГИП: Нестерова
Норм. контр.: Нестерова

Диафрагма ДМ - 7.5

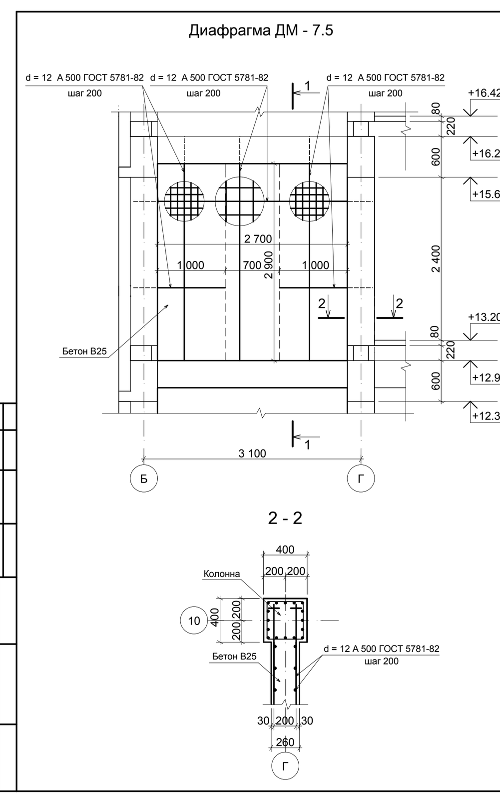

1 - 1

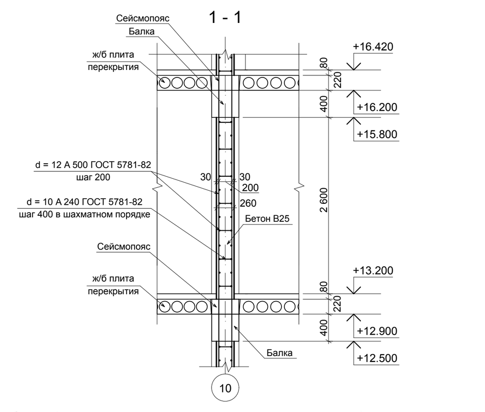

Спецификация элементов к схеме расположения диафрагм монолитных

Марка поз.	Обозначение	Наименование	Кол.	Масса ед., кг	Примечание
		Диафрагма ДМ 7.5			
		Детали			
	ГОСТ 5781-82	d = 12мм А 500	460	0,888	м/пог
		d = 10мм А 240	13	0,617	м/пог
		Материалы			
		Бетон В25	2,4	--	$м^3$

01 - 13 КР.ГЧ.			
г. Лабинск, угол ул. Революционная - ул. 50 лет Октября заказчик: Каращук Г. Н.			
Многоквартирный жилой дом с встроенными нежилыми помещениями	Стадия П	Лист 2	Листов
Диафрагма ДМ - 7.5. Сечения 1-1 и 2 - 2. Узел 1. Спецификация	ООО "ПК"		

Изм. | Кол. | Лист | N док. | Подпись | Дата
Разработал: Брюховецкий
ГИП: Нестерова
Норм. контр.: Нестерова

Схема расположения плит перекрытия, низ на отм. +3.000

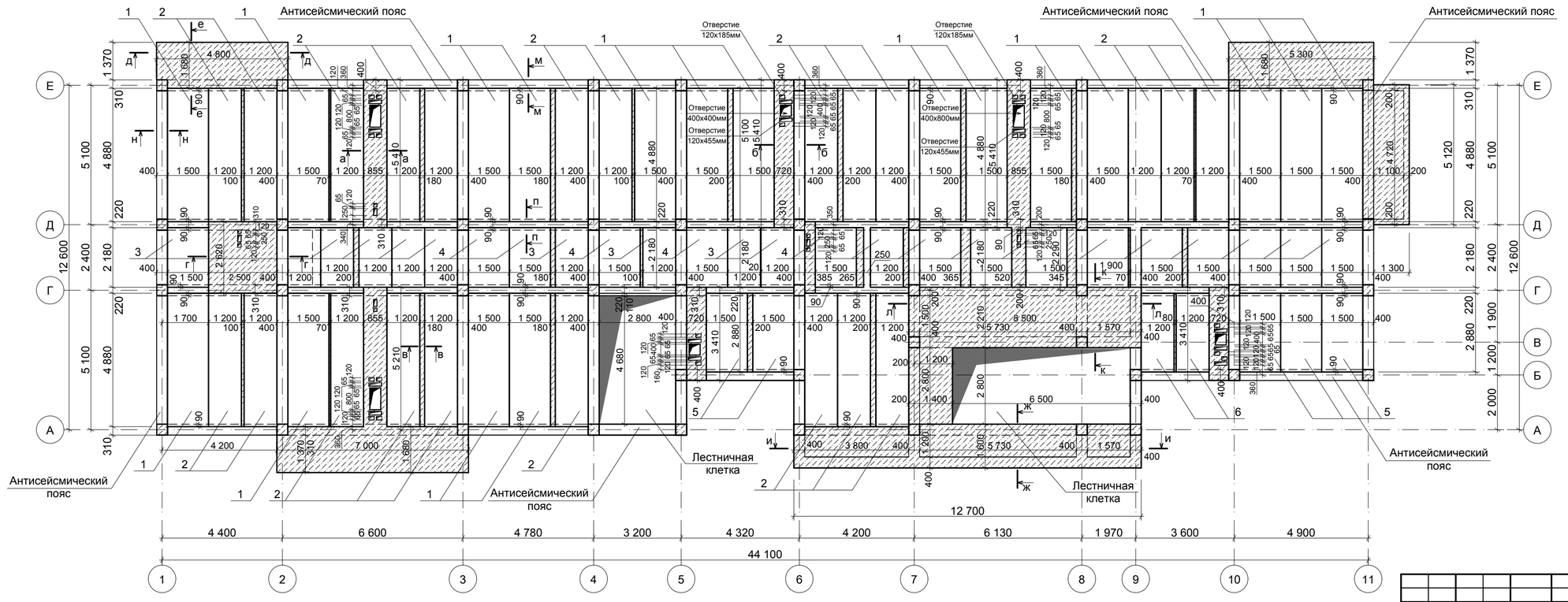

						01 - 13 КР.ГЧ.	
						г. Лабинск, угол ул. Революционная - ул. 50 лет Октября заказчик: Каращук Г. Н.	
Изм.	Кол.	Лист	N док.	Подпись	Дата	Многоквартирный жилой дом с встроенными нежилыми помещениями	Стадия: П; Лист: 2; Листов:
Разработал		Брюховецкий				Схема расположения плит перекрытия, низ на отм. +3.000	ООО "ПК"
ГИП		Нестерова					
Норм. контр.		Нестерова					

Согласовано

Взамен инв. N

Подпись и дата

Инв.N подл.

Схема расположения плит перекрытия, низ на отм. +6.300

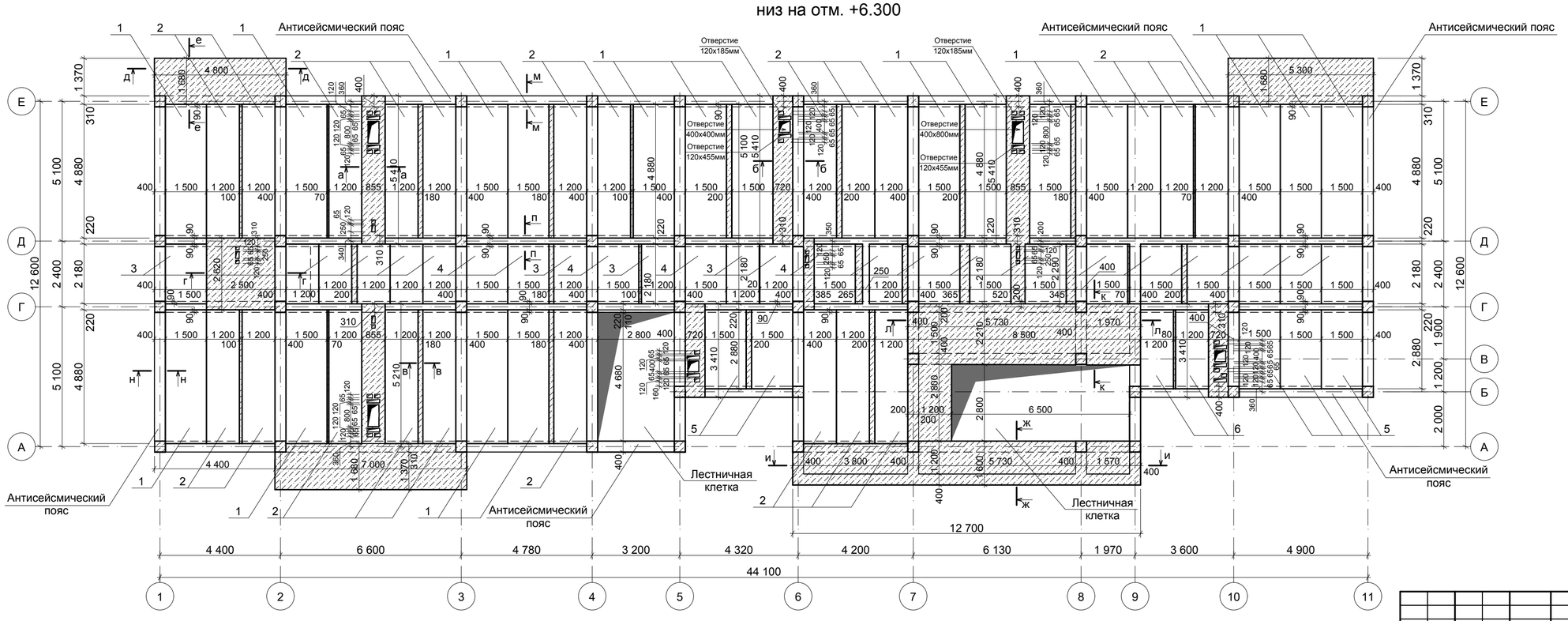

Согласовано

Взамен инв. N

Подпись и дата

Инв N подл.

Изм.	Кол.	Лист	N док.	Подпись	Дата
Разработал		Брюховецкий			
ГИП		Нестерова			
Норм. контр.		Нестерова			

01 - 13 КР.ГЧ.

г. Лабинск, угол ул. Революционная - ул. 50 лет Октября
заказчик: Каращук Г. Н.

Многоквартирный жилой дом с встроенными нежилыми помещениями

Стадия	Лист	Листов
П	3	

Схема расположения плит перекрытия, низ на отм. +6.300

ООО "ПК"

Схема расположения плит перекрытия, низ на отм. +9.600

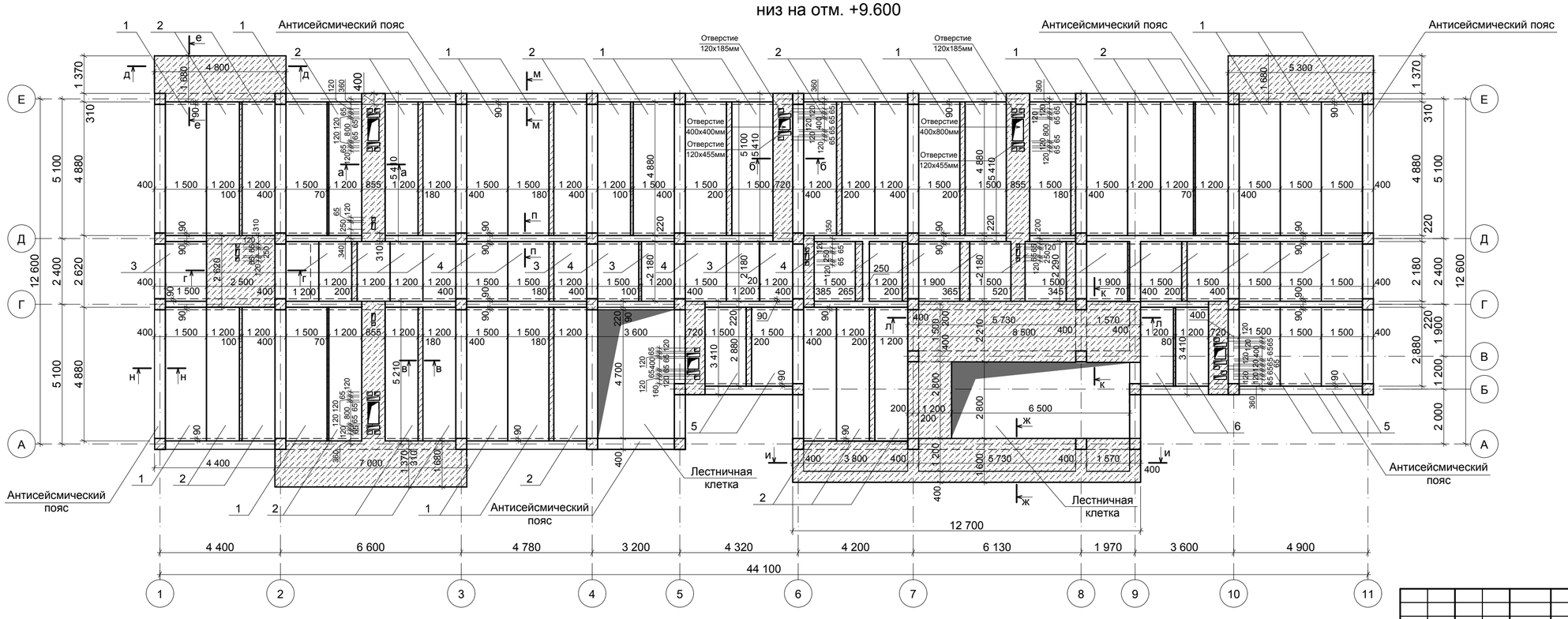

Согласовано

Взамен инв. N

Подпись и дата

Инв N подл.

Изм.	Кол.	Лист	N док.	Подпись	Дата
Разработал		Брюховецкий			
ГИП		Нестерова			
Норм. контр.		Нестерова			

01 - 13 КР.ГЧ.

г. Лабинск, угол ул. Революционная - ул. 50 лет Октября
заказчик: Каращук Г. Н.

Многоквартирный жилой дом с встроенными нежилыми помещениями

Стадия	Лист	Листов
П	4	

Схема расположения плит перекрытия, низ на отм. +9.600

ООО "ПК"

Схема расположения плит перекрытия, низ на отм. +12.900

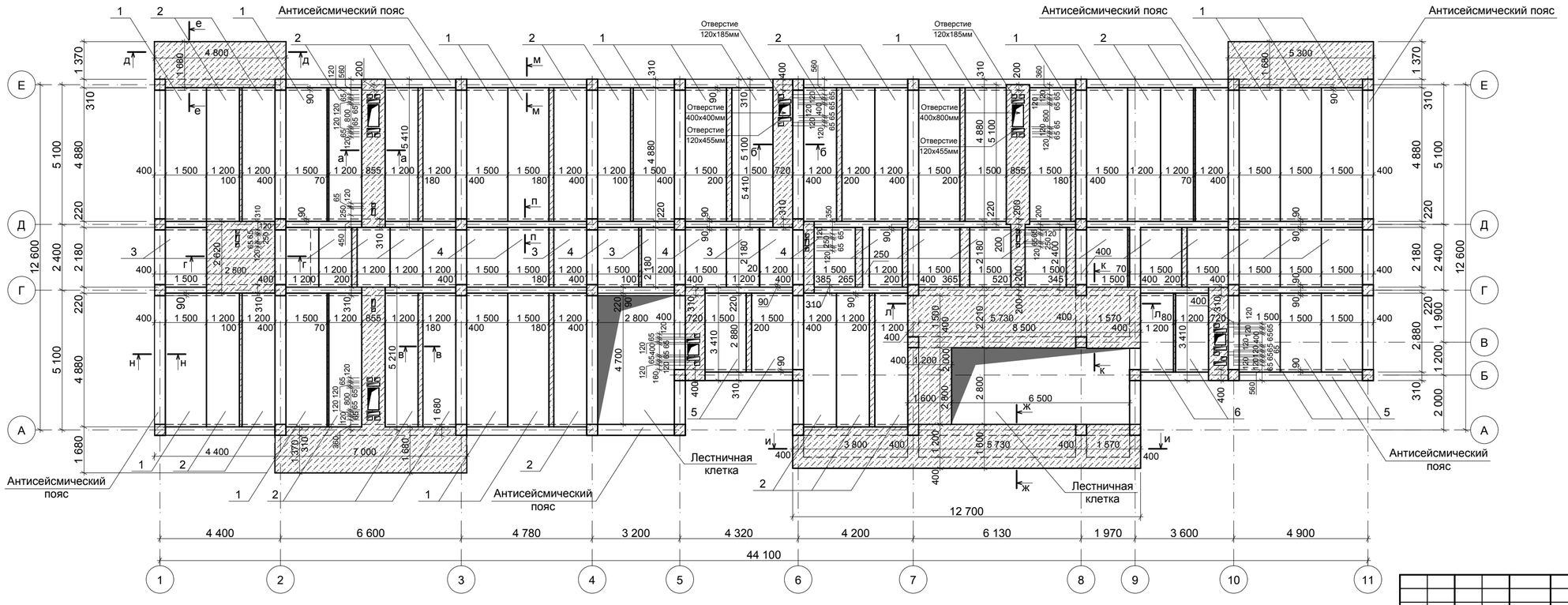

Согласовано

Взамен инв. N

Подпись и дата

Инв N подл.

Изм.	Кол.	Лист	N док.	Подпись	Дата
Разработал		Брюховецкий			
ГИП		Нестерова			
Норм. контр.		Нестерова			

01 - 13 КР.ГЧ.

г. Лабинск, угол ул. Революционная - ул. 50 лет Октября
заказчик: Каращук Г. Н.

Многоквартирный жилой дом с встроенными нежилыми помещениями

Стадия	Лист	Листов
П	4	

Схема расположения плит перекрытия, низ на отм. +12.900

ООО "ПК"

Схема расположения плит перекрытия, низ на отм. +16.200

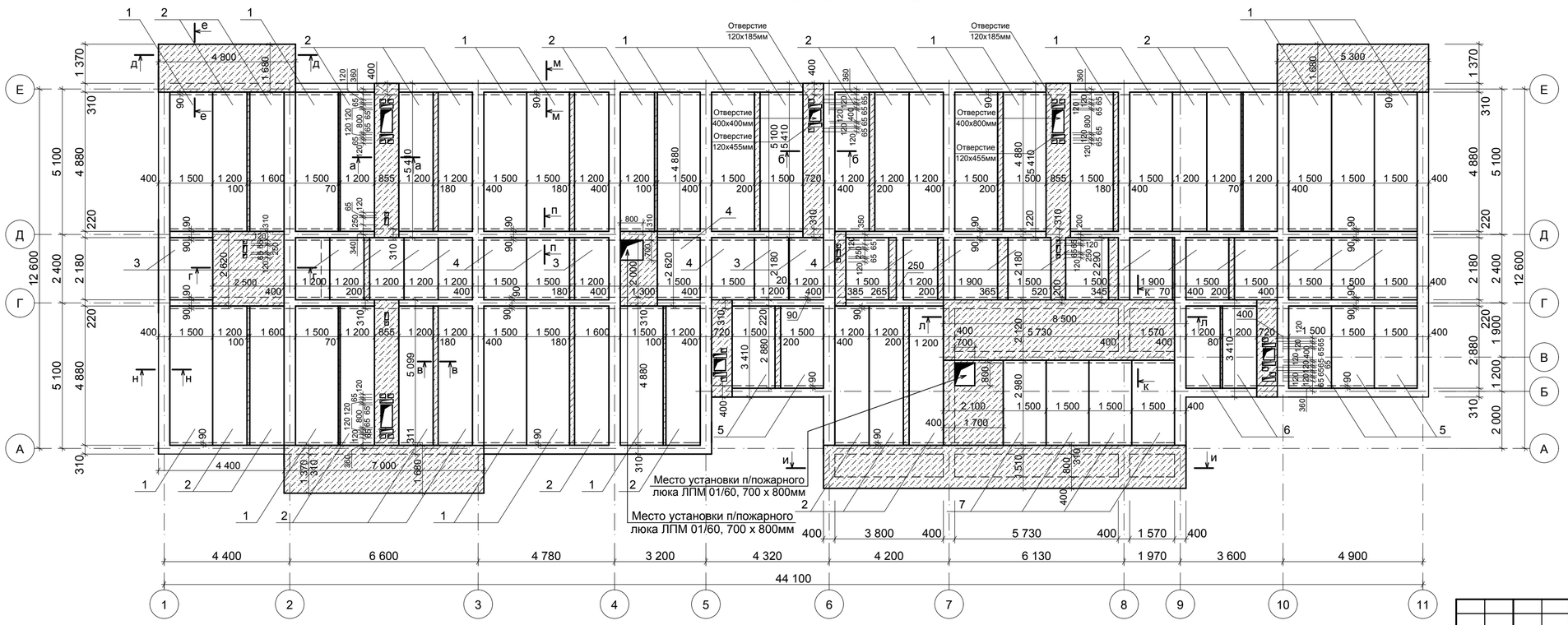

Согласовано

Взамен инв. N

Подпись и дата

Инв N подл.

Изм.	Кол.	Лист	N док.	Подпись	Дата
Разработал		Брюховецкий			
ГИП		Нестерова			
Норм. контр.		Нестерова			

01 - 13 КР.ГЧ.

г. Лабинск, угол ул. Революционная - ул. 50 лет Октября
заказчик: Каращук Г. Н.

Многоквартирный жилой дом с встроенными нежилыми помещениями

Стадия	Лист	Листов
П	5	

Схема расположения плит перекрытия, низ на отм. +16.200

ООО "ПК"

Схема расположения плит перекрытия, низ на отм. -0.300

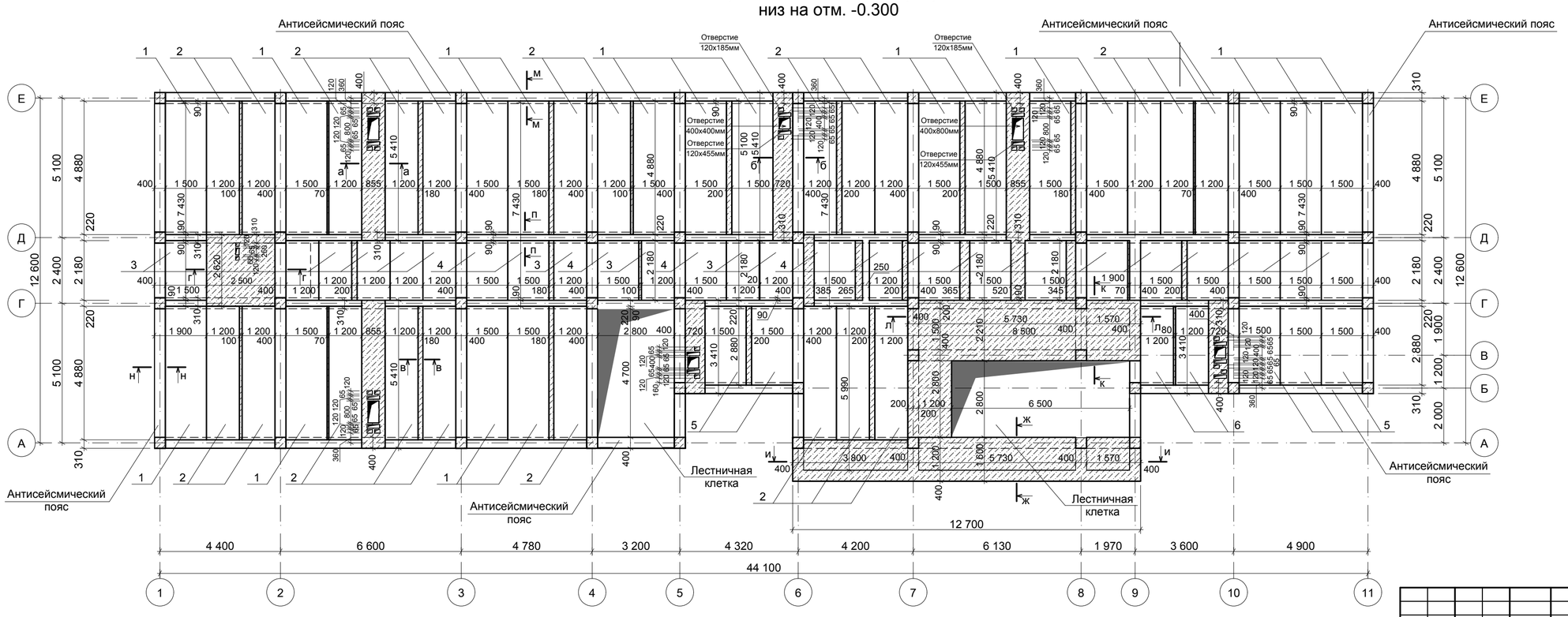

Согласовано

Взамен инв. N

Подпись и дата

Инв N подл.

Изм.	Кол.	Лист	N док.	Подпись	Дата
Разработал		Брюховецкий			
ГИП		Нестерова			
Норм. контр.		Нестерова			

01 - 13 КР.ГЧ.

г. Лабинск, угол ул. Революционная - ул. 50 лет Октября
заказчик: Каращук Г. Н.

Многоквартирный жилой дом с встроенными нежилыми помещениями

Стадия	Лист	Листов
П	1	

Схема расположения плит перекрытия, низ на отм. -0.300

ООО "ПК"

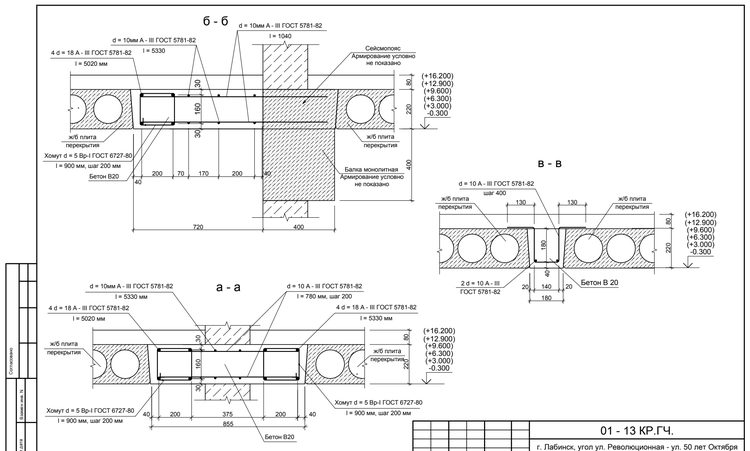

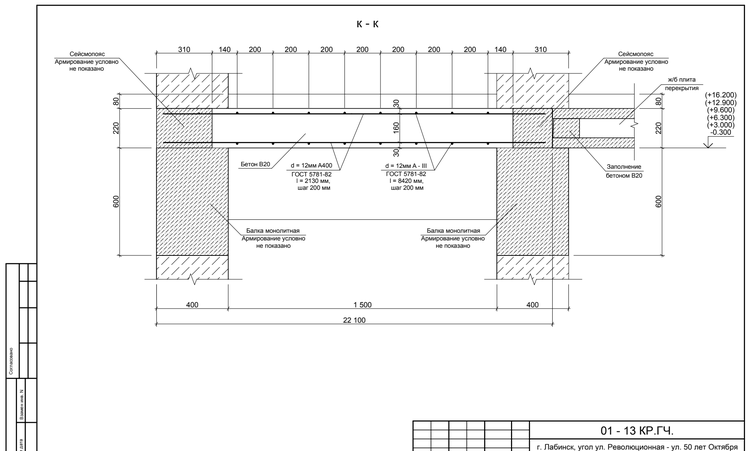

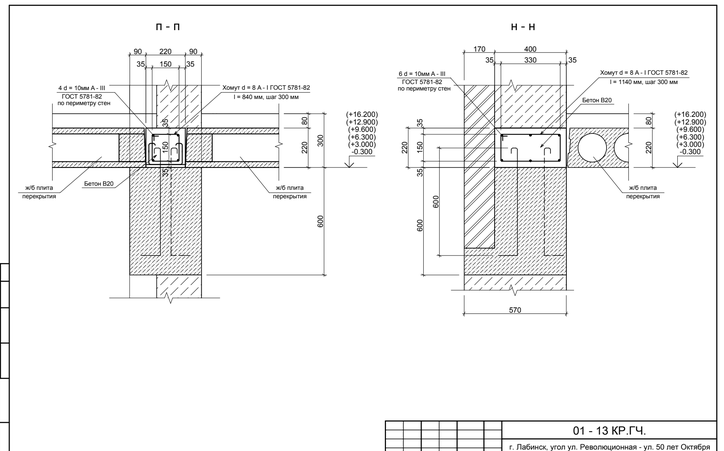

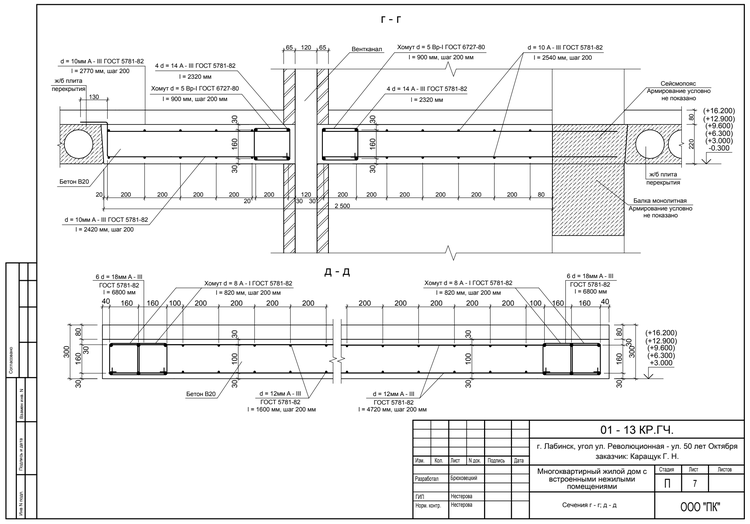

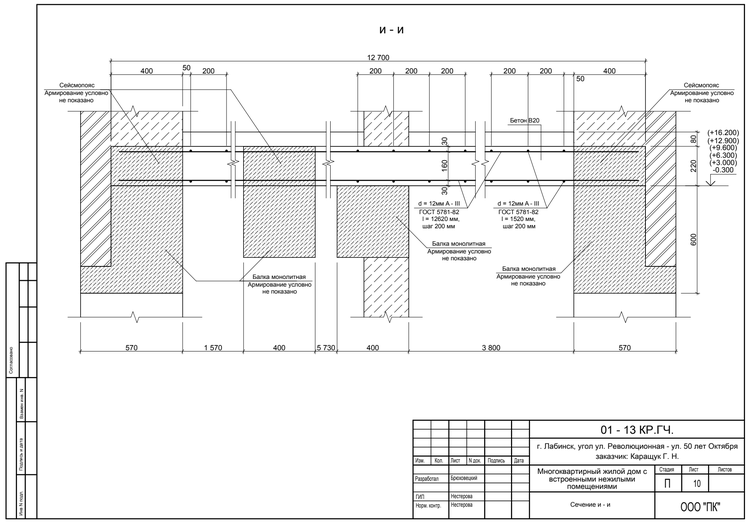

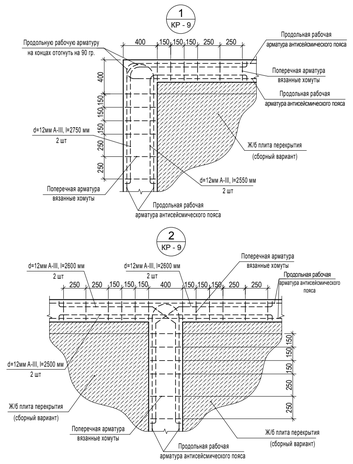

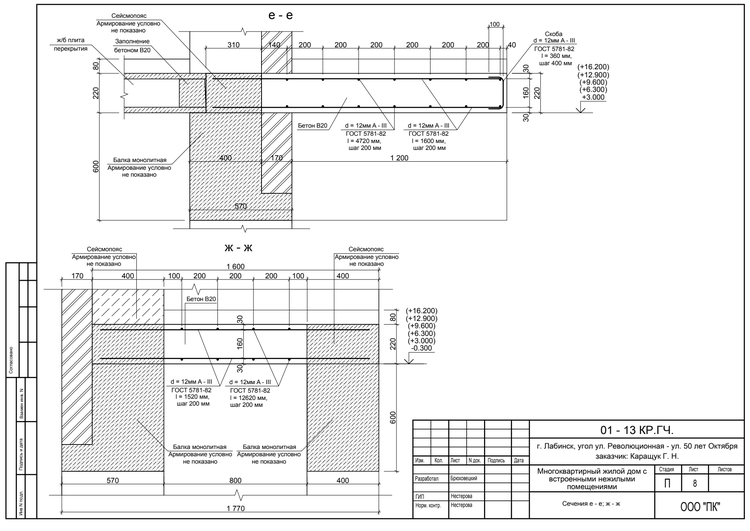

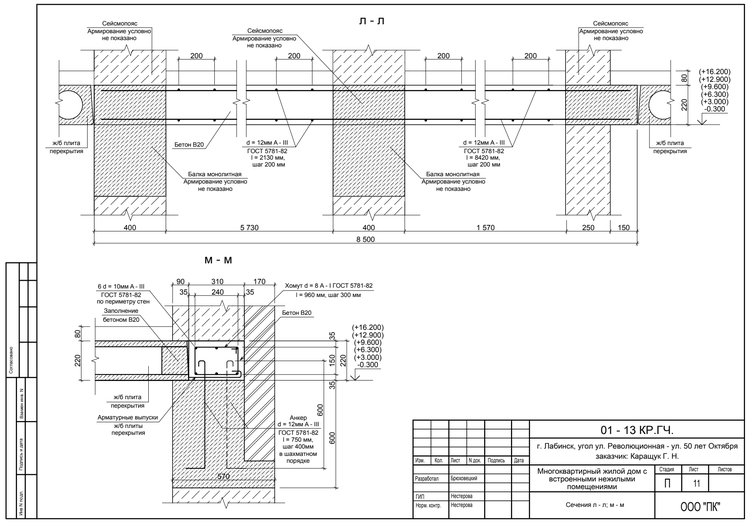

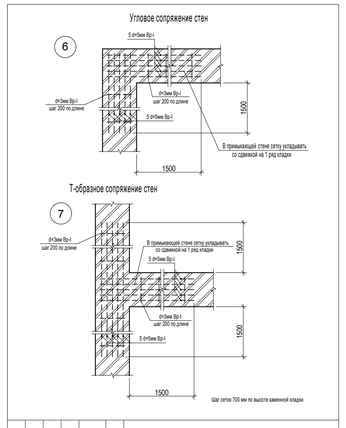

Антисейсмические мероприятия

Узел 6, 7
Сопряжение стен из каменной кладки

Изм.	Кол.	Лист	N док.	Подпись	Дата
Директор		Пойда			
ГИП		Нестерова			

Стадия	Масса	Масштаб
Лист 5	Листов	

ООО "ПК"

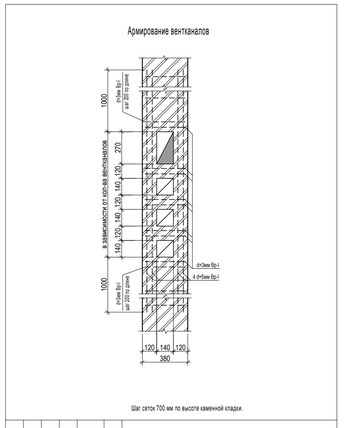

Антисейсмические мероприятия

Армирование вентканалов

Изм.	Кол.	Лист	N док.	Подпись	Дата
Директор		Пойда			
ГИП		Нестерова			

Стадия	Масса	Масштаб
Лист 6	Листов	

ООО "ПК"

Схема расположения элементов фундаментов, низ на отм. -3.850

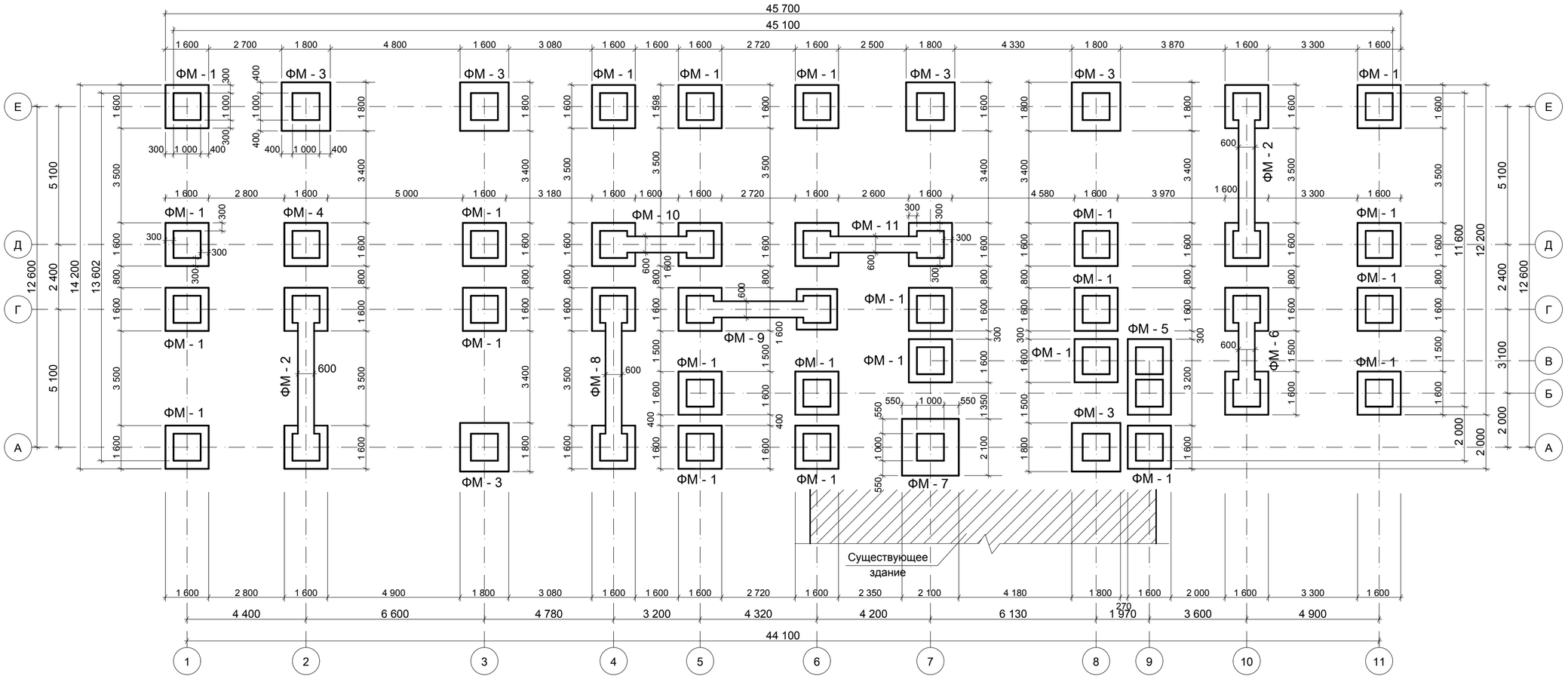

						1 - 13 КР.ГЧ.
						г. Лабинск, угол ул. Революционная - ул. 50 лет Октября заказчик: Каращук Г. Н.
Изм.	Кол.	Лист	N док.	Подпись	Дата	
Разработал		Брюховецкий				Многоквартирный жилой дом с встроенными нежилыми помещениями
ГИП		Нестерова				
Норм. контр.		Нестерова				План на отм. -3.300

Стадия	Лист	Листов
П	1	

ООО "ПК"

Согласовано

Взамен инв. N

Подпись и дата

Инв N подл.

3 - 3 (4 - 4)
схема армирования

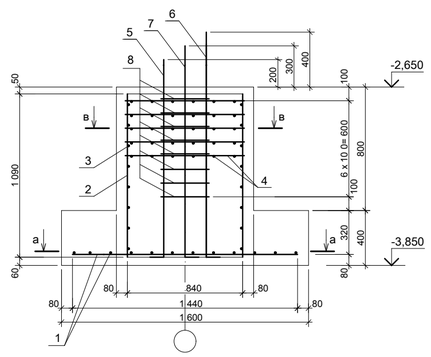

ФМ - 1

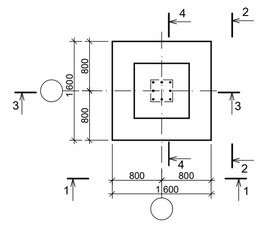

1 - 1 (2 - 2)

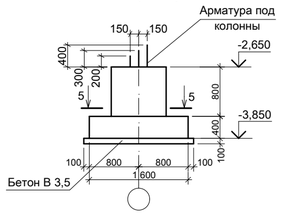

5 - 5
схема армирования

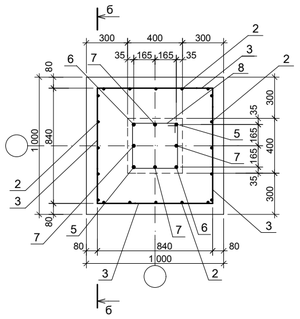

						01 - 13 КР.ГЧ.
						г. Лабинск, угол ул. Революционная - ул. 50 лет Октября заказчик: Каращук Г. Н.
Изм.	Кол.	Лист	N док.	Подпись	Дата	
Разработал		Брюховецкий				Многоквартирный жилой дом с встроенными нежилыми помещениями
ГИП		Нестерова				
Норм. контр.		Нестерова				ФМ - 1. Сечения 1 - 1 (2 - 2); 3 - 3 (4 - 4) схема армирования; 5 - 5 схема армирования.

Стадия	Лист	Листов
П	1	

ООО "ПК"

Согласовано

Взамен инв. N

Подпись и дата

Инв N подл.

а - а

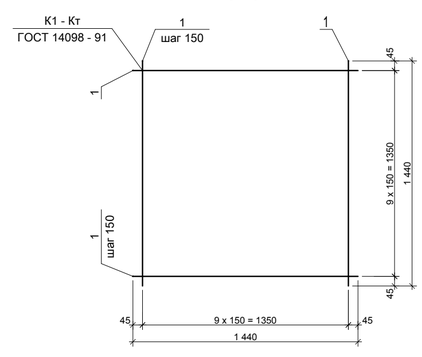

б - б

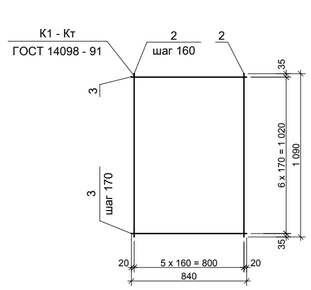

в - в

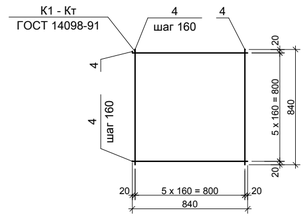

Спецификация ФМ - 1

Поз.	Обозначение	Наименование	Кол.	Масса ед., кг	Приме-чание
		Детали			
1	ГОСТ 5781-82*	d = 12мм А 400 l = 1440мм	20	0,888	шаг 150
2		d = 14мм А 400 l = 1090мм	24	1,208	шаг 160
3		d = 10мм А 400 l = 840мм	28	0,617	шаг 170
4		d = 8мм А 400 l = 840мм	60	0,395	шаг 160
5	ГОСТ Р 52544 - 2006	d = 20мм А 500С l = 1600мм	2	2,466	
6		d = 20мм А 500С l = 1800мм	2	2,466	
7		d = 16мм А 500С l = 1700мм	4	1,578	
8	ГОСТ 5781-82*	Хомут d = 8мм А 240 l = 1380мм	8	0,32	
		Материалы			
		Бетон В25	2,0	2000	$м^3$
		Бетон В3,5	0,5	500	$м^3$

						01 - 13 КР.ГЧ.
						г. Лабинск, угол ул. Революционная - ул. 50 лет Октября заказчик: Каращук Г. Н.
Изм.	Кол.	Лист	N док.	Подпись	Дата	
Разработал		Брюховецкий				Многоквартирный жилой дом с встроенными нежилыми помещениями
ГИП		Нестерова				
Норм. контр.		Нестерова				Сечения а - а -- в - в. Спецификация ФМ - 1

Стадия	Лист	Листов
П	2	

ООО "ПК"

Согласовано

Взамен инв. N

Подпись и дата

Инв N подл.

ФМ - 2

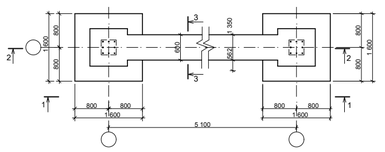

1 - 1

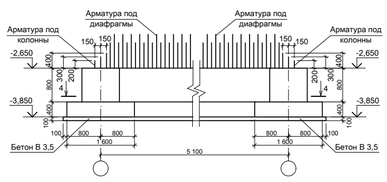

3 - 3
схема армирования

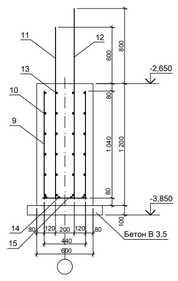

4 - 4
схема армирования

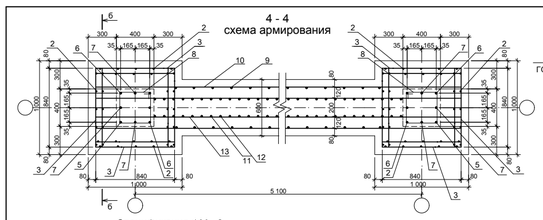

б - б

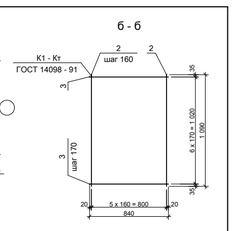

В - В

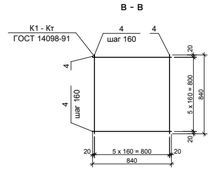

Спецификация ФМ - 2

Поз.	Обозначение	Наименование	Кол.	Масса ед., кг	Приме-чание
		Детали			
1		d = 14мм А 400 l = 1440мм	80	0,888	шаг 150
2	ГОСТ 5781-82*	d = 18мм А 400 l = 1090мм	96	2,000	шаг 160
3		d = 10мм А 400 l = 840мм	112	0,617	шаг 170
4		d = 8мм А 400 l = 840мм	120	0,395	шаг 160
5	ГОСТ Р 52544 - 2006	d = 28мм А 500С l = 1600мм	2	4,834	
6		d = 28мм А 500С l = 1800мм	2	4,834	
7		d = 28мм А 500С l = 1700мм	4	4,834	
8	ГОСТ 5781-82*	Хомут d = 10мм А 240 l = 1380мм	8	0,617	
9		d = 16мм А 400 l = 1040мм	42	1,580	шаг 200
10		d = 10мм А 400 l = 5940мм	12	0,617	шаг 200
11		d = 14мм А 400 l = 1800мм	58	0,888	шаг 200
12		d = 18мм А 400 l = 2000мм	58	2,000	шаг 200
13		d = 10мм А 400 l = 5940мм	12	0,617	шаг 200
14		d = 14мм А 400 l = 4100мм	4	0,888	
15		d = 10мм А 240 l = 440мм	14	0,617	шаг 300
		Материалы			
		Бетон В25	8,1	8100	м³
		Бетон В3,5	1,1	1100	м³

2 - 2
схема армирования

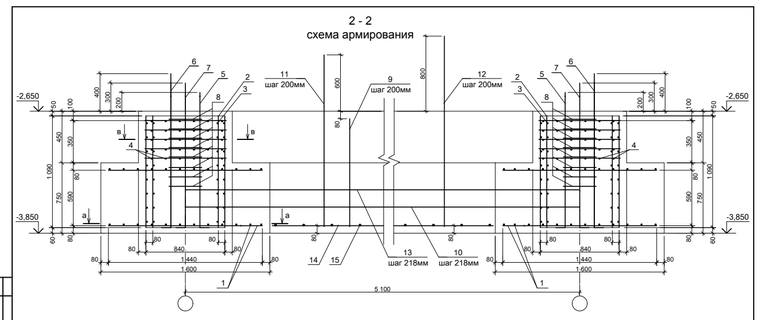

а - а

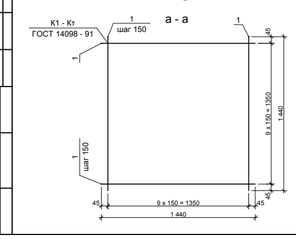

Изм.	Кол.	Лист	N док.	Подпись	Дата	01 - 13 КР.ГЧ.			
						г. Лабинск, угол ул. Революционная - ул. 50 лет Октября заказчик: Каращук Г. Н.			
Разработал		Брюховецкий				Многоквартирный жилой дом с встроенными нежилыми помещениями	Стадия	Лист	Листов
							П	1	
ГИП		Нестерова				Сечения 2 - 2 схема армирования и а - а	ООО "ПК"		
Норм. контр.		Нестерова							

Согласовано

Инв.№ подл.

Подпись и дата

Взам.инв. №

Изм.	Кол.	Лист	N док.	Подпись	Дата	01 - 13 КР.ГЧ.			
						г. Лабинск, угол ул. Революционная - ул. 50 лет Октября заказчик: Каращук Г. Н.			
Разработал		Брюховецкий				Многоквартирный жилой дом с встроенными нежилыми помещениями	Стадия	Лист	Листов
							П	1	
ГИП		Нестерова				ФМ - 2. Сечения 1 - 1 и 3 - 3 схема армирования	ООО "ПК"		
Норм. контр.		Нестерова							

Согласовано

Инв.№ подл.

Подпись и дата

Взам.инв. №

Изм.	Кол.	Лист	N док.	Подпись	Дата	01 - 13 КР.ГЧ.			
						г. Лабинск, угол ул. Революционная - ул. 50 лет Октября заказчик: Каращук Г. Н.			
Разработал		Брюховецкий				Многоквартирный жилой дом с встроенными нежилыми помещениями	Стадия	Лист	Листов
							П	1	
ГИП		Нестерова				Сечения 4 - 4 схема армирования; б - б и в - в схема армирования. Спецификация ФМ - 2	ООО "ПК"		
Норм. контр.		Нестерова							

Согласовано

Инв.№ подл.

Подпись и дата

Взам.инв. №

3 - 3 (4 - 4)
схема армирования

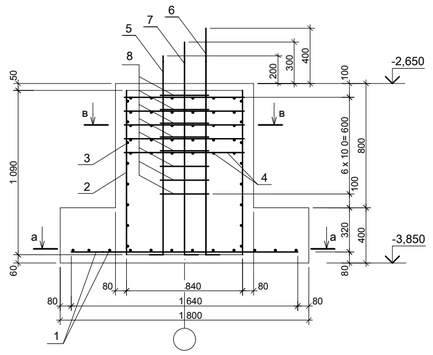

ФМ - 3

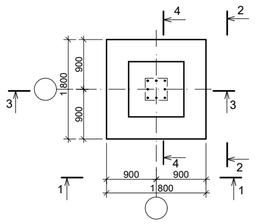

1 - 1 (2 - 2)

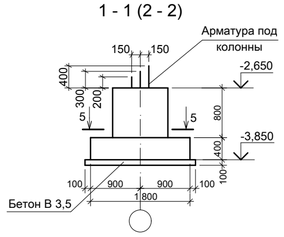

5 - 5
схема армирования

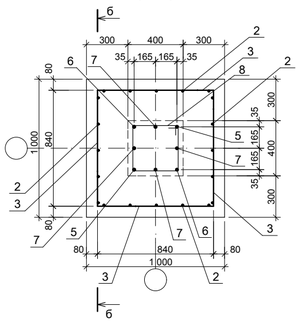

						01 - 13 КР.ГЧ.	
						г. Лабинск, угол ул. Революционная - ул. 50 лет Октября заказчик: Каращук Г. Н.	
Изм.	Кол.	Лист	N док.	Подпись	Дата		
Разработал		Брюховецкий				Многоквартирный жилой дом с встроенными нежилыми помещениями	Стадия: П; Лист: 1; Листов:
ГИП		Нестерова				ФМ - 3. Сечения 1 - 1 (2 - 2); 3 - 3 (4 - 4) схема армирования; 5 - 5 схема армирования.	ООО "ПК"
Норм. контр.		Нестерова					

Согласовано

Взамен инв. N

Подпись и дата

Инв N подл.

а - а

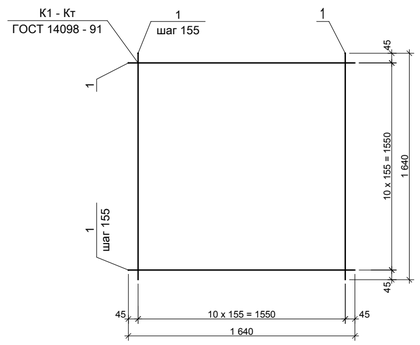

б - б

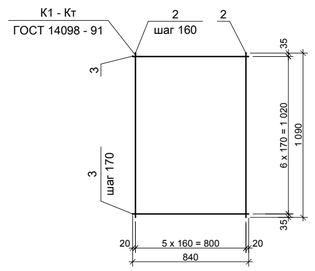

в - в

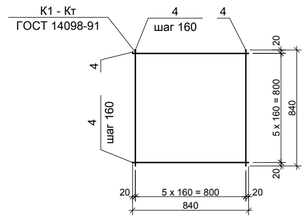

Спецификация ФМ - 3

Поз.	Обозначение	Наименование	Кол.	Масса ед., кг	Приме-чание
		Детали			
1	ГОСТ 5781-82*	d = 14мм А 400 l = 1640мм	22	1,208	шаг 155
2		d = 14мм А 400 l = 1090мм	24	1,208	шаг 160
3		d = 10мм А 400 l = 840мм	28	0,617	шаг 170
4		d = 8мм А 400 l = 840мм	60	0,395	шаг 160
5	ГОСТ Р 52544 - 2006	d = 20мм А 500С l = 1600мм	2	2,466	
6		d = 20мм А 500С l = 1800мм	2	2,466	
7		d = 16мм А 500С l = 1700мм	4	1,578	
8	ГОСТ 5781-82*	Хомут d = 8мм А 240 l = 1380мм	8	0,395	
		Материалы			
		Бетон В25	2,3	2300	м^3
		Бетон В3,5	0,6	600	м^3

						01 - 13 КР.ГЧ.	
						г. Лабинск, угол ул. Революционная - ул. 50 лет Октября заказчик: Каращук Г. Н.	
Изм.	Кол.	Лист	N док.	Подпись	Дата		
Разработал		Брюховецкий				Многоквартирный жилой дом с встроенными нежилыми помещениями	Стадия: П; Лист: 2; Листов:
ГИП		Нестерова				Сечения а - а -- в - в. Спецификация ФМ - 3	ООО "ПК"
Норм. контр.		Нестерова					

Согласовано

Взамен инв. N

Подпись и дата

Инв N подл.

3 - 3 (4 - 4)
схема армирования

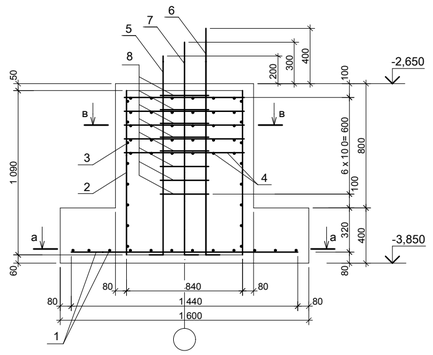

5 - 5
схема армирования

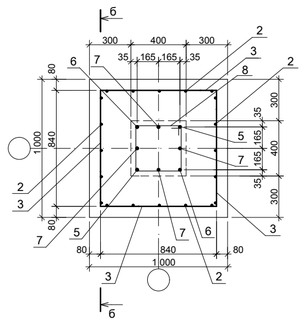

ФМ - 4

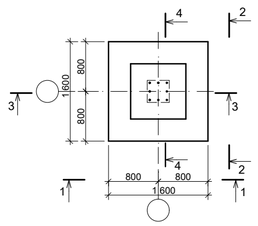

1 - 1 (2 - 2)

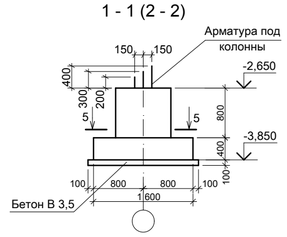

						01 - 13 КР.ГЧ.	
						г. Лабинск, угол ул. Революционная - ул. 50 лет Октября заказчик: Каращук Г. Н.	
Изм.	Кол.	Лист	N док.	Подпись	Дата		
Разработал		Брюховецкий				Многоквартирный жилой дом с встроенными нежилыми помещениями	Стадия: П; Лист: 1; Листов:
ГИП		Нестерова				ФМ - 4. Сечения 1 - 1 (2 - 2); 3 - 3 (4 - 4) схема армирования; 5 - 5 схема армирования.	ООО "ПК"
Норм. контр.		Нестерова					

Согласовано

Взамен инв. N

Подпись и дата

Инв N подл.

а - а

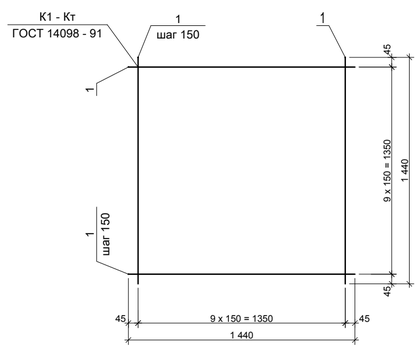

б - б

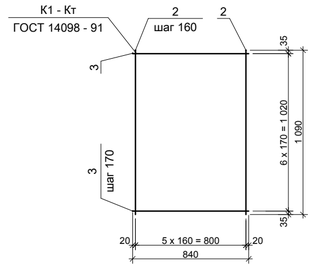

в - в

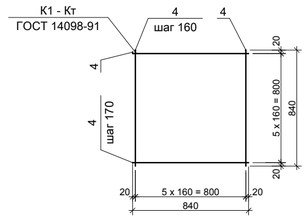

Спецификация ФМ - 4

Поз.	Обозначение	Наименование	Кол.	Масса ед., кг	Приме-чание
		Детали			
1	ГОСТ 5781-82*	d = 12мм А 400 l = 1440мм	20	0,888	шаг 150
2		d = 14мм А 400 l = 1090мм	24	1,208	шаг 160
3		d = 10мм А 400 l = 840мм	28	0,617	шаг 170
4		d = 8мм А 400 l = 840мм	60	0,395	шаг 160
5	ГОСТ Р 52544 - 2006	d = 22мм А 500С l = 1600мм	2	2,980	
6		d = 22мм А 500С l = 1800мм	2	2,980	
7		d = 22мм А 500С l = 1700мм	4	2,980	
8	ГОСТ 5781-82*	Хомут d = 8мм А 240 l = 1380мм	8	0,395	
		Материалы			
		Бетон В25	2,0	2000	м^3
		Бетон В3,5	0,5	500	м^3

						01 - 13 КР.ГЧ.			
						г. Лабинск, угол ул. Революционная - ул. 50 лет Октября заказчик: Каращук Г. Н.			
Изм.	Кол.	Лист	N док.	Подпись	Дата				
Разработал		Брюховецкий				Многоквартирный жилой дом с встроенными нежилыми помещениями	Стадия: П	Лист: 2	Листов:
ГИП		Нестерова				Сечения а - а -- в - в. Спецификация ФМ - 4	ООО "ПК"		
Норм. контр.		Нестерова							

4 - 4
схема армирования

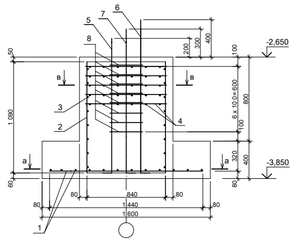

ФМ - 5

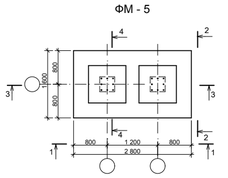

1 - 1

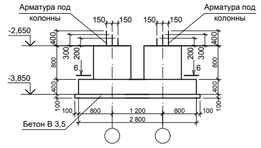

5 - 5
схема армирования

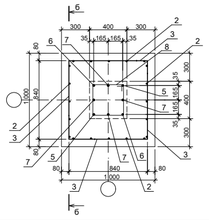

Изм.	Кол.	Лист	№ док.	Подпись	Дата
Разработал		Брюховецкий			
ГИП		Нестерова			
Норм. контр.		Нестерова			

01 - 13 КР.ГЧ.

г. Лабинск, угол ул. Революционная - ул. 50 лет Октября
заказчик: Каращук Г. Н.

Многоквартирный жилой дом с встроенными нежилыми помещениями	Стадия	Лист	Листов
	П	1	
ФМ - 5. Сечения 1 - 1; 4 - 4 схема армирования и 5 - 5 схема армирования	ООО "ПК"		

3 - 3
схема армирования

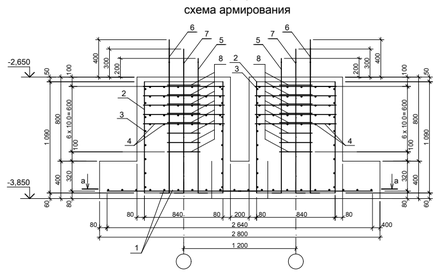

2 - 2

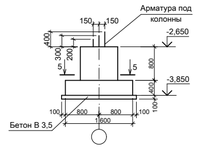

6 - 6
схема армирования

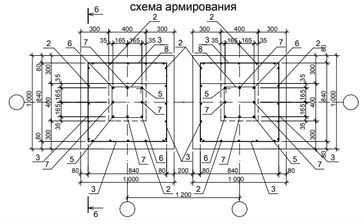

Изм.	Кол.	Лист	№ док.	Подпись	Дата
Разработал		Брюховецкий			
ГИП		Нестерова			
Норм. контр.		Нестерова			

01 - 13 КР.ГЧ.

г. Лабинск, угол ул. Революционная - ул. 50 лет Октября
заказчик: Каращук Г. Н.

Многоквартирный жилой дом с встроенными нежилыми помещениями	Стадия	Лист	Листов
	П	1	
Сечения 2 - 2; 3 - 3 схема армирования и 6 - 6 схема армирования	ООО "ПК"		

а - а

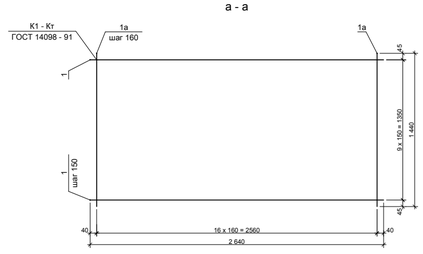

б - б

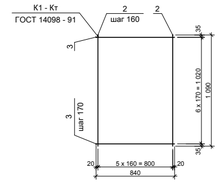

Спецификация ФМ - 5

Поз.	Обозначение	Наименование	Кол.	Масса ед., кг	Приме-чание
		Детали			
1	ГОСТ 5781-82*	d = 12мм А 400 l = 2640мм	10	0,888	шаг 150
1а		d = 12мм А 400 l = 1440мм	17	0,888	шаг 160
2		d = 14мм А 400 l = 1090мм	48	1,208	шаг 160
3		d = 10мм А 400 l = 840мм	56	0,617	шаг 170
4	ГОСТ Р 52544 - 2006	d = 8мм А 400 l = 840мм	120	0,395	шаг 160
5		d = 20мм А 500С l = 1600мм	2	2,466	
6		d = 20мм А 500С l = 1800мм	2	2,466	
7		d = 16мм А 500С l = 1700мм	4	1,578	
8	ГОСТ 5781-82*	Хомут d = 8мм А 240 l = 1380мм	8	0,395	
		Материалы			
		Бетон В25	4,0	4000	м³
		Бетон В3,5	1,1	1100	м³

в - в

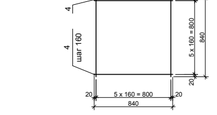

Изм.	Кол.	Лист	№ док.	Подпись	Дата
Разработал		Брюховецкий			
ГИП		Нестерова			
Норм. контр.		Нестерова			

01 - 13 КР.ГЧ.

г. Лабинск, угол ул. Революционная - ул. 50 лет Октября
заказчик: Каращук Г. Н.

Многоквартирный жилой дом с встроенными нежилыми помещениями	Стадия	Лист	Листов
	П	2	
Сечения а - а -- в - в. Спецификация ФМ - 5	ООО "ПК"		

ФМ - 6

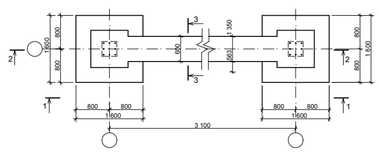

1 - 1

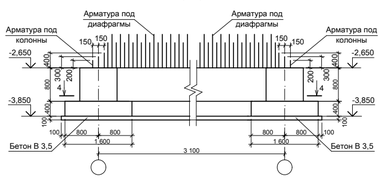

3 - 3
схема армирования

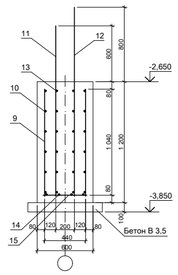

4 - 4
схема армирования

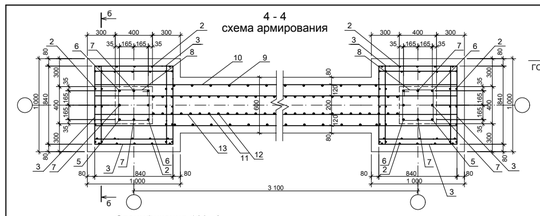

б - б

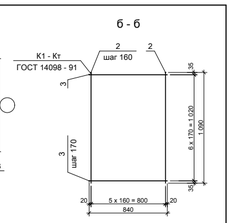

в - в

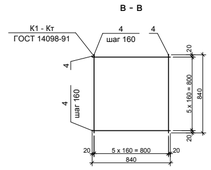

Спецификация ФМ - 6

Поз.	Обозначение	Наименование	Кол.	Масса ед., кг	Приме-чание
		Детали			
1	ГОСТ 5781-82*	d = 14мм А 400 l = 1440мм	80	0,888	шаг 150
2		d = 18мм А 400 l = 1090мм	96	2,000	шаг 160
3		d = 10мм А 400 l = 840мм	112	0,617	шаг 170
4		d = 8мм А 400 l = 840мм	120	0,395	шаг 160
5	ГОСТ Р 52544 - 2006	d = 25мм А 500С l = 1600мм	2	3,853	
6		d = 25мм А 500С l = 1800мм	2	3,853	
7		d = 25мм А 500С l = 1700мм	4	3,853	
8	ГОСТ 5781-82*	Хомут d = 10мм А 240 l = 1380мм	8	0,617	
9		d = 16мм А 400 l = 1040мм	22	1,580	шаг 200
10		d = 10мм А 400 l = 3940мм	12	0,617	шаг 200
11		d = 14мм А 400 l = 1800мм	28	0,888	шаг 200
12		d = 18мм А 400 l = 2000мм	28	2,000	шаг 200
13		d = 10мм А 400 l = 3940мм	12	0,617	шаг 200
14		d = 14мм А 400 l = 1500мм	4	0,888	
15		d = 10мм А 240 l = 440мм	6	0,617	шаг 300
		Материалы			
		Бетон В25	6,2	6200	м³
		Бетон В3,5	1,0	1000	м³

2 - 2
схема армирования

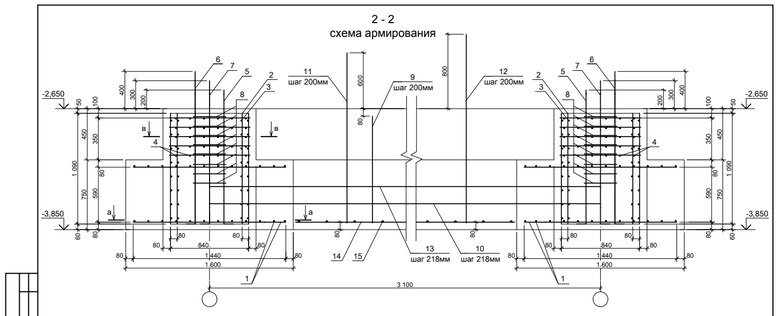

а - а

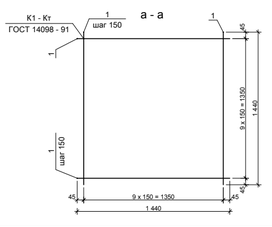

Согласовано							
Взам. инв. №							
Подпись и дата							
Инв. № подл.							
	Изм.	Кол.	Лист	N док.	Подпись	Дата	
	Разработал		Брюховецкий				
	ГИП		Нестерова				
	Норм. контр.		Нестерова				

01 - 13 КР.ГЧ.			
г. Лабинск, угол ул. Революционная - ул. 50 лет Октября заказчик: Каращук Г. Н.			
Многоквартирный жилой дом с встроенными нежилыми помещениями	Стадия	Лист	Листов
	П	1	
ФМ - 6. Сечения 1 - 1 и 3 - 3 схема армирования	ООО "ПК"		

01 - 13 КР.ГЧ.			
г. Лабинск, угол ул. Революционная - ул. 50 лет Октября заказчик: Каращук Г. Н.			
Многоквартирный жилой дом с встроенными нежилыми помещениями	Стадия	Лист	Листов
	П	1	
Сечения 4 - 4 схема армирования; б - б и в - в схема армирования. Спецификация ФМ - 6	ООО "ПК"		

01 - 13 КР.ГЧ.			
г. Лабинск, угол ул. Революционная - ул. 50 лет Октября заказчик: Каращук Г. Н.			
Многоквартирный жилой дом с встроенными нежилыми помещениями	Стадия	Лист	Листов
	П	1	
Сечения 2 - 2 схема армирования и а - а	ООО "ПК"		

3 - 3 (4 - 4)
схема армирования

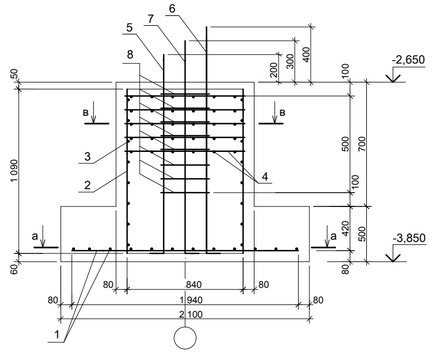

5 - 5
схема армирования

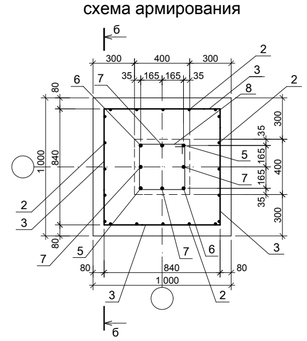

ФМ - 7

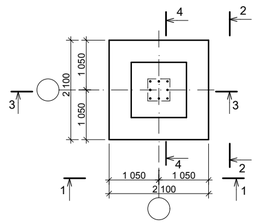

1 - 1 (2 - 2)

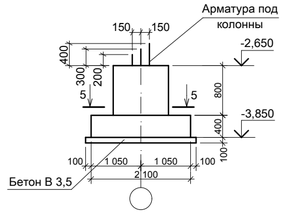

						01 - 13 КР.ГЧ.	
						г. Лабинск, угол ул. Революционная - ул. 50 лет Октября заказчик: Каращук Г. Н.	
Изм.	Кол.	Лист	N док.	Подпись	Дата	Многоквартирный жилой дом с встроенными нежилыми помещениями	Стадия: П; Лист: 1; Листов:
Разработал		Брюховецкий				ФМ - 7. Сечения 1 - 1 (2 - 2); 3 - 3 (4 - 4) схема армирования; 5 - 5 схема армирования.	ООО "ПК"
ГИП		Нестерова					
Норм. контр.		Нестерова					

Согласовано

Взамен инв. N

Подпись и дата

Инв.N подл.

а - а

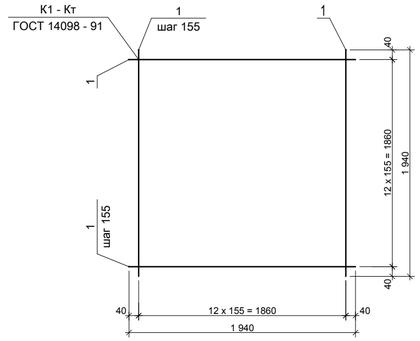

б - б

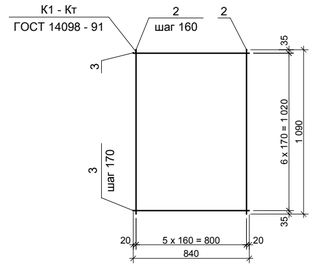

в - в

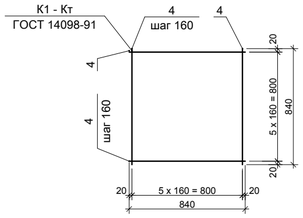

Спецификация ФМ - 7

Поз.	Обозначение	Наименование	Кол.	Масса ед., кг	Приме-чание
		Детали			
1	ГОСТ 5781-82*	d = 16мм А 400 l = 1940мм	26	1,578	шаг 155
2		d = 14мм А 400 l = 1090мм	24	1,208	шаг 160
3		d = 10мм А 400 l = 840мм	28	0,617	шаг 170
4		d = 8мм А 400 l = 840мм	60	0,395	шаг 160
5	ГОСТ Р 52544 - 2006	d = 20мм А 500С l = 1600мм	2	2,466	
6		d = 20мм А 500С l = 1800мм	2	2,466	
7		d = 16мм А 500С l = 1700мм	4	1,578	
8	ГОСТ 5781-82*	Хомут d = 8мм А 240 l = 1380мм	8	0,395	
		Материалы			
		Бетон В25	3,1	3100	м^3
		Бетон В3,5	0,7	700	м^3

						01 - 13 КР.ГЧ.	
						г. Лабинск, угол ул. Революционная - ул. 50 лет Октября заказчик: Каращук Г. Н.	
Изм.	Кол.	Лист	N док.	Подпись	Дата	Многоквартирный жилой дом с встроенными нежилыми помещениями	Стадия: П; Лист: 2; Листов:
Разработал		Брюховецкий				Сечения а - а -- в - в. Спецификация ФМ - 7	ООО "ПК"
ГИП		Нестерова					
Норм. контр.		Нестерова					

ФМ - 8

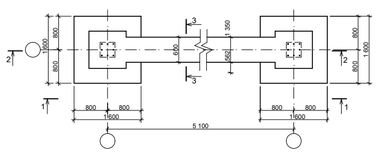

1 - 1

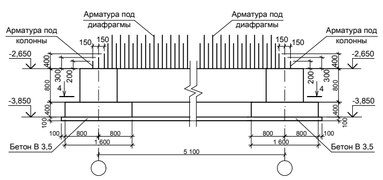

3 - 3
схема армирования

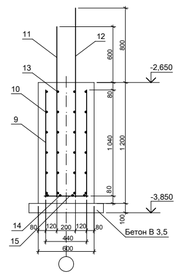

							01 - 13 КР.ГЧ.	
							г. Лабинск, угол ул. Революционная - ул. 50 лет Октября заказчик: Каращук Г. Н.	
Изм.	Кол.	Лист	N док.	Подпись	Дата			
Разработал		Брюховецкий					Многоквартирный жилой дом с встроенными нежилыми помещениями	Стадия: П; Лист: 1; Листов:
ГИП		Нестерова						
Норм. контр.		Нестерова					ФМ - 8. Сечения 1 - 1 и 3 - 3 схема армирования	ООО "ПК"

Согласовано | Взам.инв. № | Подпись и дата | Инв.№ подл.

4 - 4
схема армирования

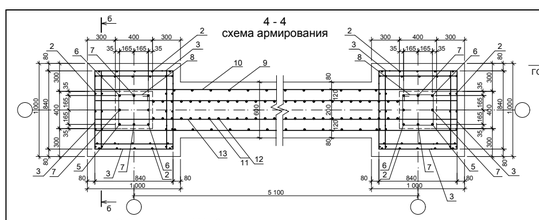

б - б

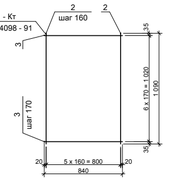

в - в

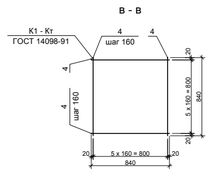

Спецификация ФМ - 8

Поз.	Обозначение	Наименование	Кол.	Масса ед., кг	Приме-чание
		Детали			
1		d = 14мм A 400 l = 1440мм	80	0,888	шаг 150
2	ГОСТ 5781-82*	d = 18мм A 400 l = 1090мм	96	2,000	шаг 160
3		d = 10мм A 400 l = 840мм	112	0,617	шаг 170
4		d = 8мм A 400 l = 840мм	120	0,395	шаг 160
5	ГОСТ Р 52544 - 2006	d = 25мм A 500C l = 1600мм	2	3,853	
6		d = 25мм A 500C l = 1800мм	2	3,853	
7		d = 25мм A 500C l = 1700мм	4	3,853	
8	ГОСТ 5781-82*	Хомут d = 10мм A 240 l = 1380мм	8	0,617	
9		d = 16мм A 400 l = 1040мм	42	1,580	шаг 200
10		d = 10мм A 400 l = 5940мм	12	0,617	шаг 200
11		d = 14мм A 400 l = 1800мм	58	0,888	шаг 200
12		d = 18мм A 400 l = 2000мм	58	2,000	шаг 200
13		d = 10мм A 400 l = 5940мм	12	0,617	шаг 200
14		d = 14мм A 400 l = 4100мм	4	0,888	
15		d = 10мм A 240 l = 440мм	14	0,617	шаг 300
		Материалы			
		Бетон B25	8,1	8100	м³
		Бетон B3,5	1,1	1100	м³

							01 - 13 КР.ГЧ.	
							г. Лабинск, угол ул. Революционная - ул. 50 лет Октября заказчик: Каращук Г. Н.	
Изм.	Кол.	Лист	N док.	Подпись	Дата			
Разработал		Брюховецкий					Многоквартирный жилой дом с встроенными нежилыми помещениями	Стадия: П; Лист: 1; Листов:
ГИП		Нестерова						
Норм. контр.		Нестерова					Сечения 4 - 4 схема армирования; б - б и в - в схема армирования. Спецификация ФМ - 8	ООО "ПК"

Согласовано | Взам.инв. № | Подпись и дата | Инв.№ подл.

2 - 2
схема армирования

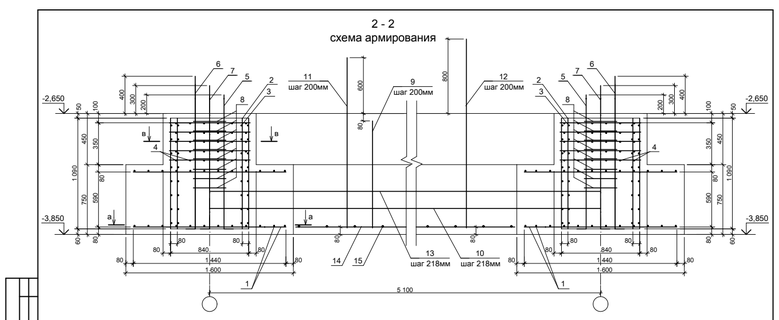

а - а

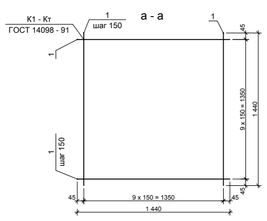

							01 - 13 КР.ГЧ.	
							г. Лабинск, угол ул. Революционная - ул. 50 лет Октября заказчик: Каращук Г. Н.	
Изм.	Кол.	Лист	N док.	Подпись	Дата			
Разработал		Брюховецкий					Многоквартирный жилой дом с встроенными нежилыми помещениями	Стадия: П; Лист: 1; Листов:
ГИП		Нестерова						
Норм. контр.		Нестерова					Сечения 2 - 2 схема армирования и а - а	ООО "ПК"

Согласовано | Взам.инв. № | Подпись и дата | Инв.№ подл.

ФМ - 9

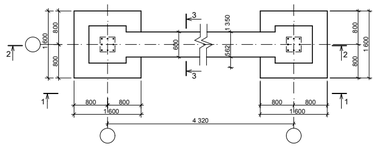

3 - 3
схема армирования

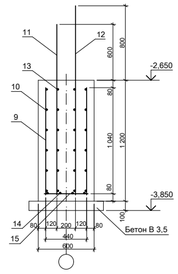

1 - 1

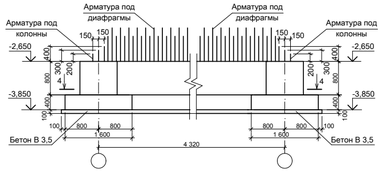

Изм.	Кол.	Лист	N док.	Подпись	Дата	
Разработал		Брюховецкий				
ГИП		Нестерова				
Норм. контр.		Нестерова				

01 - 13 КР.ГЧ.

г. Лабинск, угол ул. Революционная - ул. 50 лет Октября

заказчик: Каращук Г. Н.

Многоквартирный жилой дом с встроенными нежилыми помещениями	Стадия	Лист	Листов
	П	1	
ФМ - 9. Сечения 1 - 1 и 3 - 3 схема армирования	ООО "ПК"		

4 - 4
схема армирования

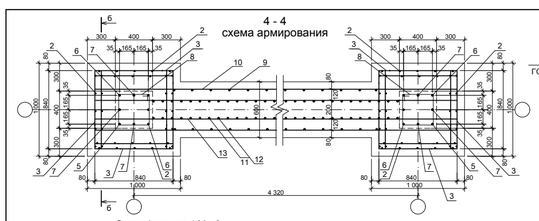

б - б

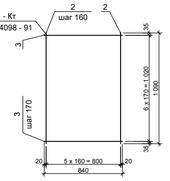

в - в

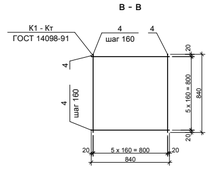

Спецификация ФМ - 9

Поз.	Обозначение	Наименование	Кол.	Масса ед., кг	Приме-чание
		Детали			
1		d = 14мм A 400 l = 1440мм	80	0,888	шаг 150
2	ГОСТ 5781-82*	d = 18мм A 400 l = 1090мм	96	2,000	шаг 160
3		d = 10мм A 400 l = 840мм	112	0,617	шаг 170
4		d = 8мм A 400 l = 840мм	120	0,395	шаг 160
5	ГОСТ Р 52544 - 2006	d = 28мм A 500C l = 1600мм	2	4,834	
6		d = 28мм A 500C l = 1800мм	2	4,834	
7		d = 28мм A 500C l = 1700мм	4	4,834	
8	ГОСТ 5781-82*	Хомут d = 10мм A 240 l = 1380мм	8	0,617	
9		d = 16мм A 400 l = 1040мм	34	1,580	шаг 200
10		d = 10мм A 400 l = 5160мм	12	0,617	шаг 200
11		d = 14мм A 400 l = 1800мм	40	0,888	шаг 200
12		d = 18мм A 400 l = 2000мм	40	2,000	шаг 200
13		d = 10мм A 400 l = 5160мм	12	0,617	шаг 200
14		d = 14мм A 400 l = 2720мм	4	0,888	
15		d = 10мм A 240 l = 440мм	10	0,617	шаг 300
		Материалы			
		Бетон B25	7,1	8100	м³
		Бетон B3,5	0,9	900	м³

Изм.	Кол.	Лист	N док.	Подпись	Дата	
Разработал		Брюховецкий				
ГИП		Нестерова				
Норм. контр.		Нестерова				

01 - 13 КР.ГЧ.

г. Лабинск, угол ул. Революционная - ул. 50 лет Октября

заказчик: Каращук Г. Н.

Многоквартирный жилой дом с встроенными нежилыми помещениями	Стадия	Лист	Листов
	П	1	
Сечения 4 - 4 схема армирования; б - б и в - в схема армирования. Спецификация ФМ - 9	ООО "ПК"		

2 - 2
схема армирования

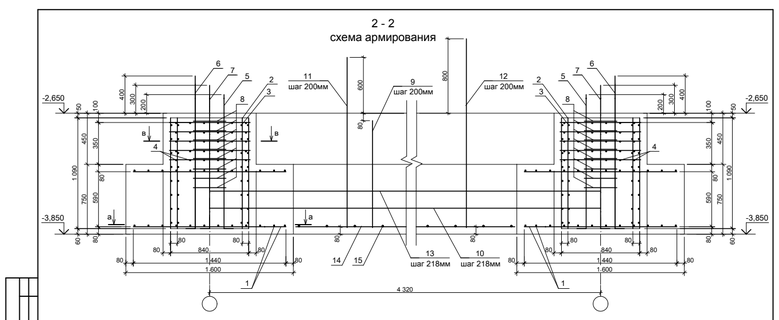

а - а

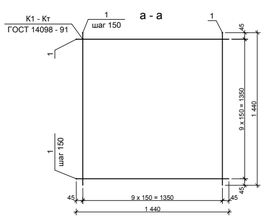

Изм.	Кол.	Лист	N док.	Подпись	Дата	
Разработал		Брюховецкий				
ГИП		Нестерова				
Норм. контр.		Нестерова				

01 - 13 КР.ГЧ.

г. Лабинск, угол ул. Революционная - ул. 50 лет Октября

заказчик: Каращук Г. Н.

Многоквартирный жилой дом с встроенными нежилыми помещениями	Стадия	Лист	Листов
	П	1	
Сечения 2 - 2 схема армирования и а - а	ООО "ПК"		

ФМ - 10

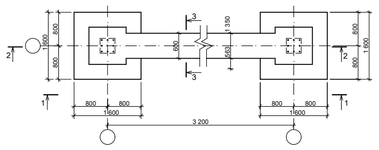

1 - 1

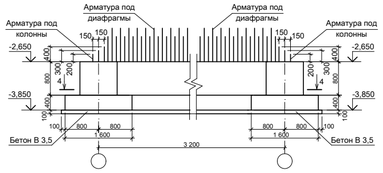

3 - 3
схема армирования

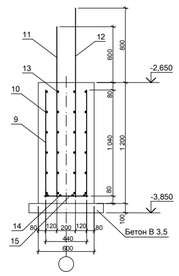

Изм.	Кол.	Лист	N док.	Подпись	Дата	01 - 13 КР.ГЧ.
						г. Лабинск, угол ул. Революционная - ул. 50 лет Октября заказчик: Каращук Г. Н.
Разработал		Брюховецкий				Многоквартирный жилой дом с встроенными нежилыми помещениями
ГИП		Нестерова				ФМ - 10. Сечения 1 - 1 и 3 - 3 схема армирования
Норм. контр.		Нестерова				

Стадия	Лист	Листов
П	1	

ООО "ПК"

Согласовано

Взамен инв. N

Подпись и дата

Инв N подл.

4 - 4
схема армирования

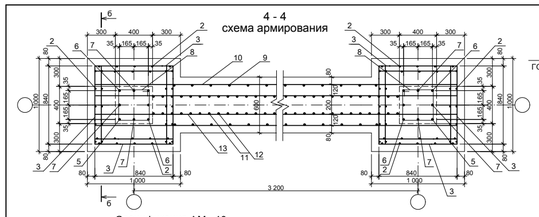

б - б

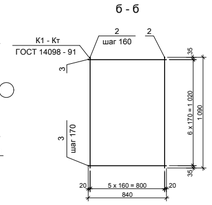

в - в

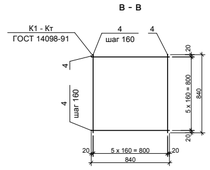

Спецификация ФМ - 10

Поз.	Обозначение	Наименование	Кол.	Масса ед., кг	Примечание
		Детали			
1	ГОСТ 5781-82*	d = 14мм А 400 l = 1440мм	80	0,888	шаг 150
2		d = 18мм А 400 l = 1090мм	96	2,000	шаг 160
3		d = 10мм А 400 l = 840мм	112	0,617	шаг 170
4		d = 8мм А 400 l = 840мм	120	0,395	шаг 160
5	ГОСТ Р 52544 - 2006	d = 25мм А 500С l = 1600мм	2	3,853	
6		d = 25мм А 500С l = 1800мм	2	3,853	
7		d = 25мм А 500С l = 1700мм	4	3,853	
8	ГОСТ 5781-82*	Хомут d = 10мм А 240 l = 1380мм	8	0,617	
9		d = 16мм А 400 l = 1040мм	24	1,580	шаг 200
10		d = 10мм А 400 l = 4040мм	12	0,617	шаг 200
11		d = 14мм А 400 l = 1800мм	30	0,888	шаг 200
12		d = 18мм А 400 l = 2000мм	30	2,000	шаг 200
13		d = 10мм А 400 l = 4040мм	12	0,617	шаг 200
14		d = 14мм А 400 l = 1600мм	4	0,888	
15		d = 10мм А 240 l = 440мм	6	0,617	шаг 300
		Материалы			
		Бетон В25	6,3	6300	$м^3$
		Бетон В3,5	1,0	1000	$м^3$

Изм.	Кол.	Лист	N док.	Подпись	Дата	01 - 13 КР.ГЧ.
						г. Лабинск, угол ул. Революционная - ул. 50 лет Октября заказчик: Каращук Г. Н.
Разработал		Брюховецкий				Многоквартирный жилой дом с встроенными нежилыми помещениями
ГИП		Нестерова				Сечения 4 - 4 схема армирования; б - б и в - в схема армирования. Спецификация ФМ - 10
Норм. контр.		Нестерова				

Стадия	Лист	Листов
П	1	

ООО "ПК"

Согласовано

Взамен инв. N

Подпись и дата

Инв N подл.

2 - 2
схема армирования

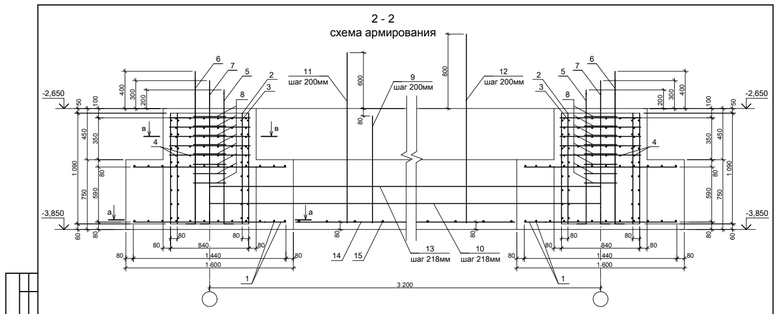

а - а

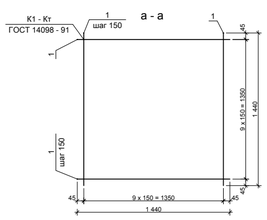

Изм.	Кол.	Лист	N док.	Подпись	Дата	01 - 13 КР.ГЧ.
						г. Лабинск, угол ул. Революционная - ул. 50 лет Октября заказчик: Каращук Г. Н.
Разработал		Брюховецкий				Многоквартирный жилой дом с встроенными нежилыми помещениями
ГИП		Нестерова				Сечения 2 - 2 схема армирования и а - а
Норм. контр.		Нестерова				

Стадия	Лист	Листов
П	1	

ООО "ПК"

Согласовано

Взамен инв. N

Подпись и дата

Инв N подл.

ФМ - 11

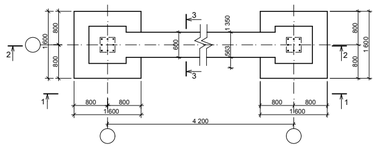

1 - 1

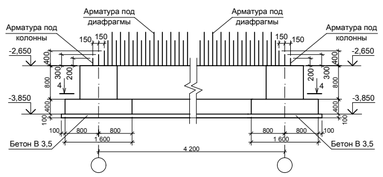

3 - 3
схема армирования

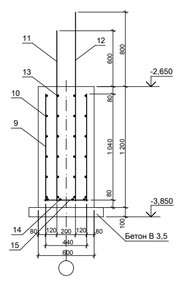

							01 - 13 КР.ГЧ.	
							г. Лабинск, угол ул. Революционная - ул. 50 лет Октября заказчик: Каращук Г. Н.	
Изм.	Кол.	Лист	N док.	Подпись	Дата		Многоквартирный жилой дом с встроенными нежилыми помещениями	Стадия: П; Лист: 1; Листов:
Разработал		Брокавецкий						
ГИП		Нестерова					ФМ - 11. Сечения 1 - 1 и 3 - 3 схема армирования	ООО "ПК"
Норм. контр.		Нестерова						

Согласовано | Взам. инв. N | Подпись и дата | Инв.N подл.

4 - 4
схема армирования

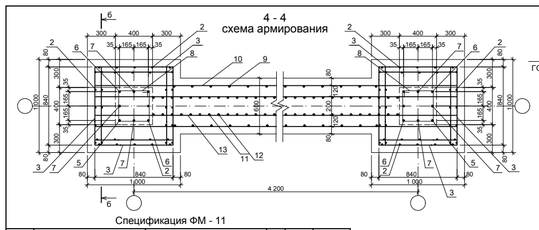

б - б

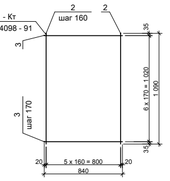

в - в

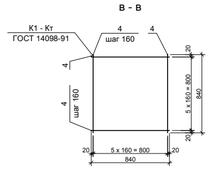

Спецификация ФМ - 11

Поз.	Обозначение	Наименование	Кол.	Масса ед., кг	Приме-чание
		Детали			
1	ГОСТ 5781-82*	d = 14мм А 400 l = 1440мм	80	0,888	шаг 150
2		d = 18мм А 400 l = 1090мм	96	2,000	шаг 160
3		d = 10мм А 400 l = 840мм	112	0,617	шаг 170
4		d = 8мм А 400 l = 840мм	120	0,395	шаг 160
5	ГОСТ Р 52544 - 2006	d = 25мм А 500С l = 1600мм	2	3,853	
6		d = 25мм А 500С l = 1800мм	2	3,853	
7		d = 25мм А 500С l = 1700мм	4	3,853	
8	ГОСТ 5781-82*	Хомут d = 10мм А 240 l = 1380мм	8	0,617	
9		d = 16мм А 400 l = 1040мм	34	1,580	шаг 200
10		d = 10мм А 400 l = 5040мм	12	0,617	шаг 200
11		d = 14мм А 400 l = 1800мм	40	0,888	шаг 200
12		d = 18мм А 400 l = 2000мм	40	2,000	шаг 200
13		d = 10мм А 400 l = 5040мм	12	0,617	шаг 200
14		d = 14мм А 400 l = 2600мм	4	0,888	
15		d = 10мм А 240 l = 440мм	9	0,617	шаг 300
		Материалы			
		Бетон В25	7,0	7000	м³
		Бетон В3,5	1,0	1000	м³

							01 - 13 КР.ГЧ.	
							г. Лабинск, угол ул. Революционная - ул. 50 лет Октября заказчик: Каращук Г. Н.	
Изм.	Кол.	Лист	N док.	Подпись	Дата		Многоквартирный жилой дом с встроенными нежилыми помещениями	Стадия: П; Лист: 1; Листов:
Разработал		Брокавецкий						
ГИП		Нестерова					Сечения 4 - 4 схема армирования; б - б и в - в схема армирования. Спецификация ФМ - 11	ООО "ПК"
Норм. контр.		Нестерова						

Согласовано | Взам. инв. N | Подпись и дата | Инв.N подл.

2 - 2
схема армирования

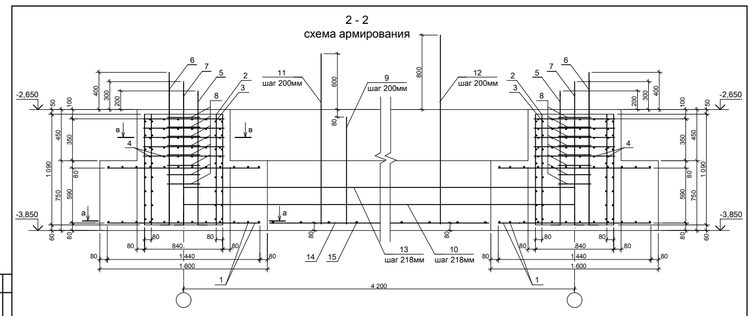

а - а

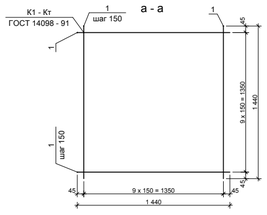

							01 - 13 КР.ГЧ.	
							г. Лабинск, угол ул. Революционная - ул. 50 лет Октября заказчик: Каращук Г. Н.	
Изм.	Кол.	Лист	N док.	Подпись	Дата		Многоквартирный жилой дом с встроенными нежилыми помещениями	Стадия: П; Лист: 1; Листов:
Разработал		Брокавецкий						
ГИП		Нестерова					Сечения 2 - 2 схема армирования и а - а	ООО "ПК"
Норм. контр.		Нестерова						

Согласовано | Взам. инв. N | Подпись и дата | Инв.N подл.