Воздухопроводные сети на ст. Восточная

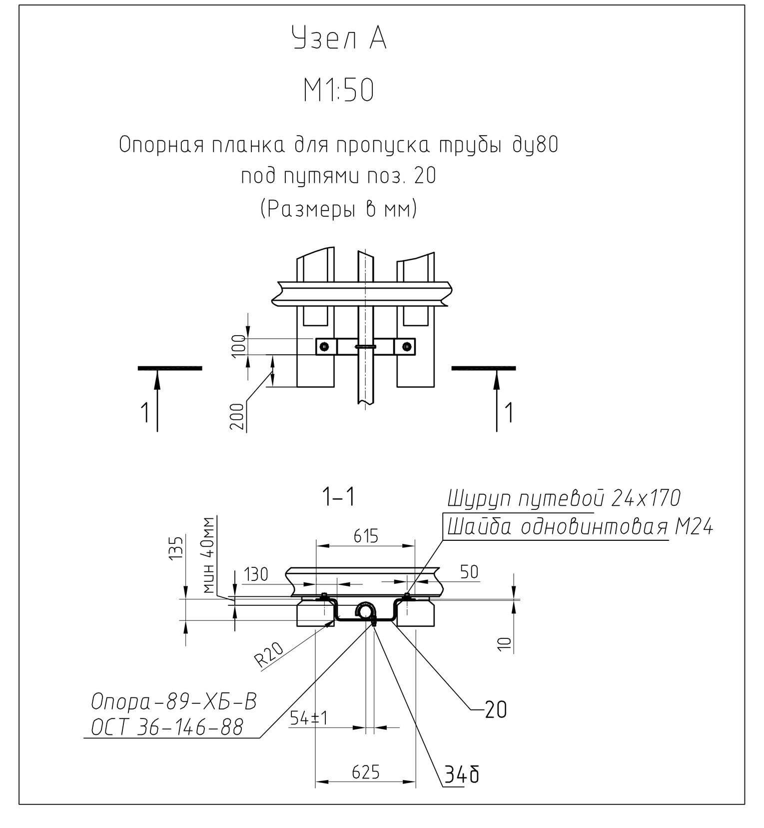

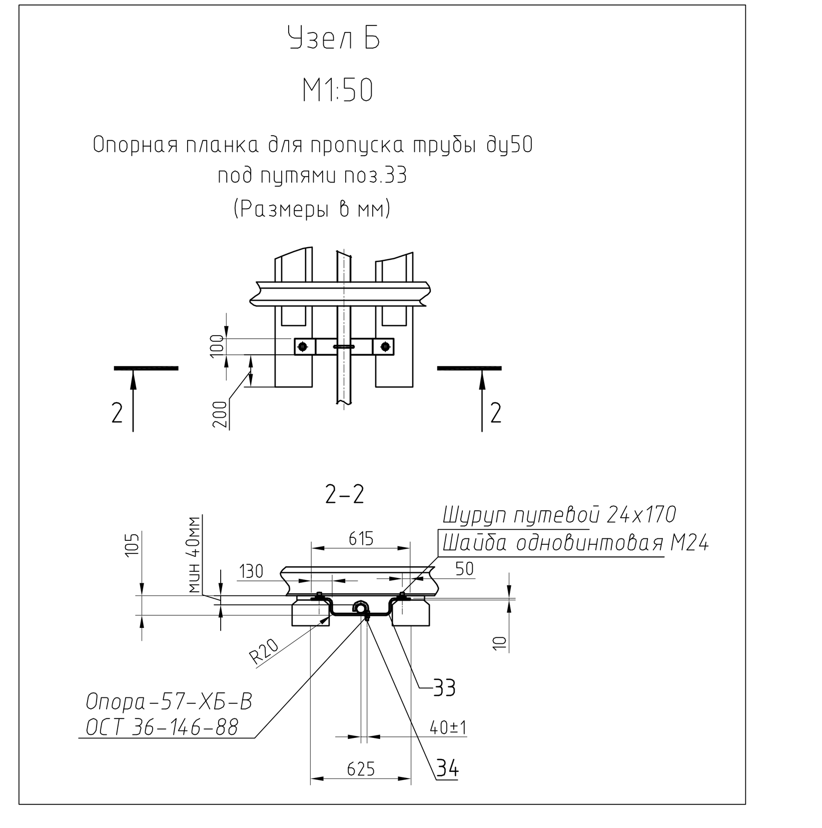

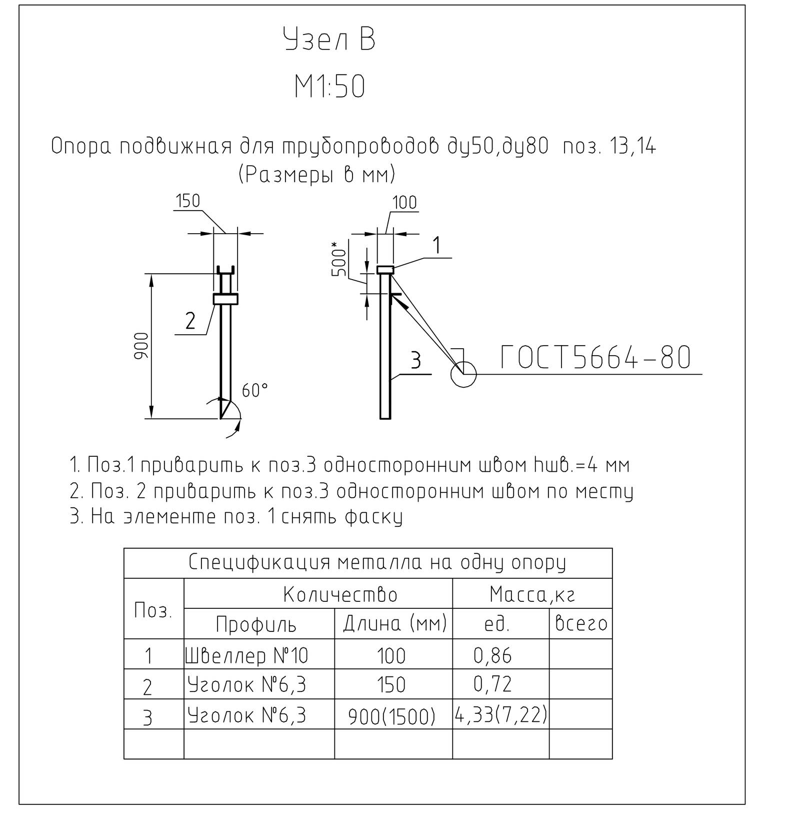

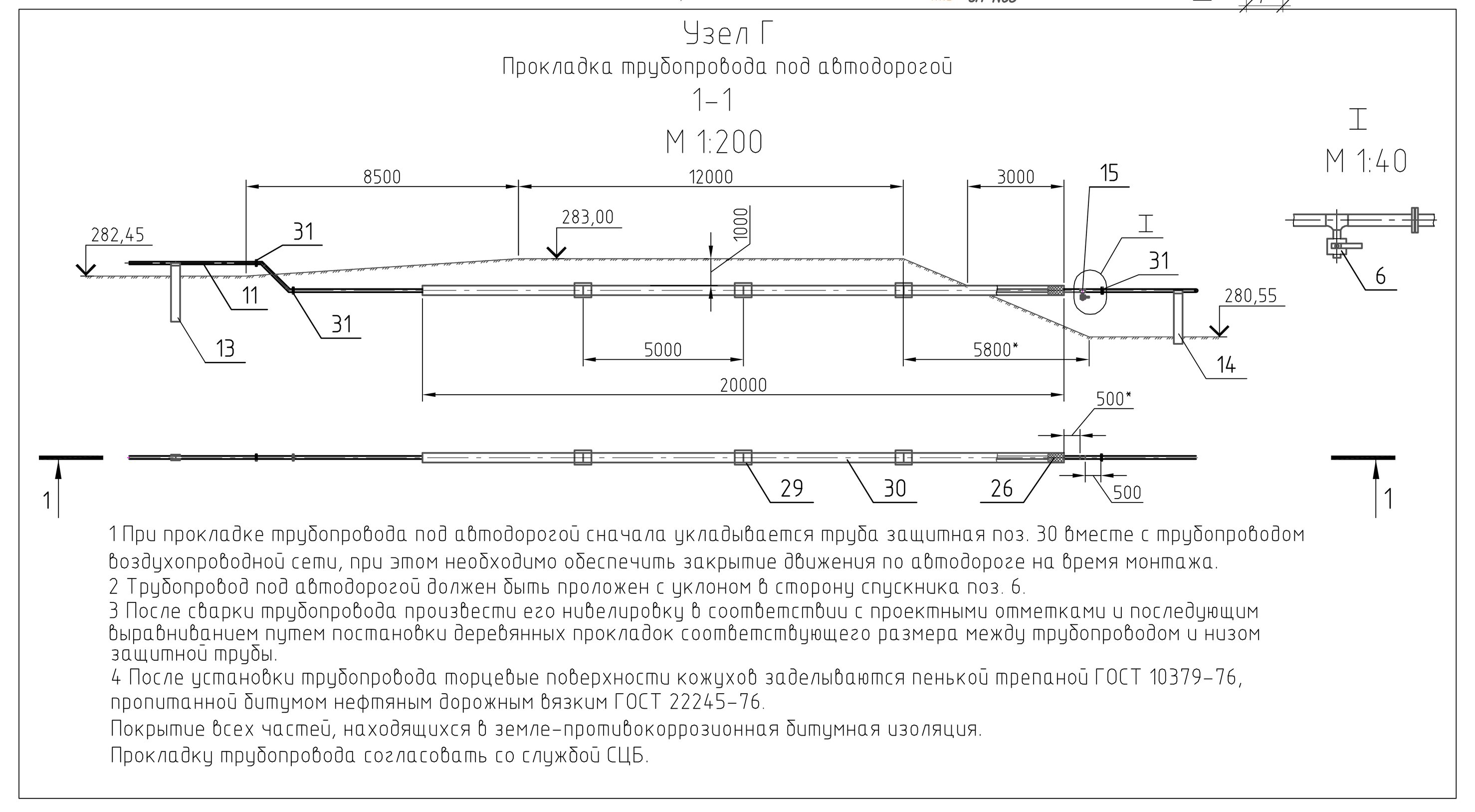

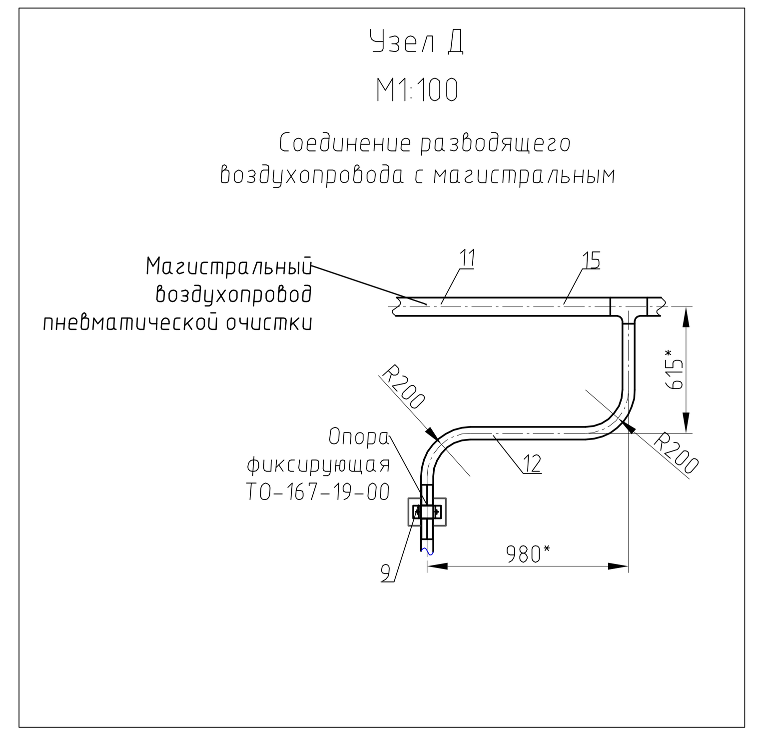

ХАРАКТЕРИСТИКА ТРУБОПРОВОДОВ

Обозначение	Наименование транспортируемого продукта	Категория трубопровода	Рабочие условия трубопровода: Температура, град. С	Рабочие условия трубопровода: Давление, МПа(кгс/см2)	Испытание: Вид	Испытание: Давление, Мра(кг/см2)	Дополнительные указания
1	сжатый воздух	B(V)	-40+30	0,8(8)	прочность, герметичность	1.0(10)	гидравлич-е, пневматич-е

Модульная компрессорная станция с компрессорами ДЭН-45Ш,130кВт,380В,

Q-15 м3/мин,Р-0.8 МПа, размеры модуля-7500х2900х3030,
БКК-15/08-2 (2-компрессора)
комплектно:

-сепаратор QA-C 0510 (2 шт.);

-осушитель OBA 0480 (2 шт.);

-воздухосборник-ВВ-6.3-0.8;

-система управления и мониторинга группой компрессоров Metacentre

ВЕДОМОСТЬ СТРЕЛОЧНЫХ ПЕРЕВОДОВ С ПНЕВМАТИЧЕСКОЙ ОЧИСТКОЙ

Тип рельса	Сторонность стрелочного перевода	Марка крестовины	Тип стрелочного перевода	Номер стрелочного перевода	Количество комплектов.
Стрелочные переводы 29,61,63,63А,65,67,69,62,60,64 не переустраиваются (10шт.)					
Р65	левые	1/9	обыкновенный	29,63А,67,69,64	10
Р65	правые	1/9	обыкновенный	61,63,65,62,60	
Реконструируемые стрелочные переводы					
Р65	левые	1/9	обыкновенный	5,7,37,27,10,12	11
Р65	правые	1/9	обыкновенный	43,9,57,35,25	
Всего:					21
Укладка новых стрелочных переводов					
Р65	левые	1/9	обыкновенный	23,33,70,36,38 14,16,6 34	9
Р65	правые	1/9	обыкновенный	11,15,17, 21,53,73,68 22,66,2,4,8	12
Итого:					42

УСЛОВНЫЕ ОБОЗНАЧЕНИЯ

№ п/п	Наименование	Обозначения
1	Проектируемые пути	ПК 2 6
2	Стрелочный перевод	ЦСП20
3	Трубопровод сжатого воздуха для обдува стрелок Ду80	
3	Трубопровод сжатого воздуха для обдува стрелок Ду50	
3	Трубопровод сжатого воздуха для обдува стрелок Ду32	
4	Установка компенсаторов на трубопроводе	
5	Модульная компрессорная	
6	Опора подвижная	
7	Опора фиксирующая	
8	Задвижка	
9	Установка клапана электропневматического	
10	Колонка ручной очистки	
11	Изолирующие фланцы	
12	Фланцевое соединение	
13	Направление движения воздуха	
14	БКК-15/08-2	

1. План станции Восточная составлен на основании топографической съёмки, выполненной ООО "СибГеоТоп" в 2010 году.
4. Все размеры на чертеже в метрах.
2. Трубопроводы сжатого воздуха относятся к группе "В" категории V.
3. Трубопроводы и соединительные детали изготавливаются из облегченных труб по ГОСТ3262-75.
4. Уклоны трубопроводов сжатого воздуха 0.002 направлены в сторону задвижек,установленных в конечных точках.
5. Диаметр магистрального трубопровода-80мм,подводящих-50мм.
6. Шаг опор трубопровода Ду80-6м, трубопровода Ду50-4м.
7. Спецификацию оборудования см. 1108/14-ТХ.С
8. При монтаже трубопроводов руководствоваться ПБ 03-585-03 "Правилами устройства и безопасной эксплуатации технологических трубопроводов".
9. В зоне установки ЭПК-84,снегоуборочную машину не применять.
10. Под стрелками (остряками,крестовинами),глухими пересечениями и изолирующими стыками трубопровод не прокладывать.
11. Отметки опор под трубопроводы уточнить по месту,согласно уклону, при монтаже трубопроводов.
12. Бетонные столбики для опор трубопроводов покрыть битумной грунтовкой с последующей окраской горячим битумом марки БНИ-IV,ГОСТ9812-74.
13. Модуль компрессорной станции установить на спланированную площадку с подсыпкой из щебня. Отсыпку площадки производить послойно местным не пучинистым грунтом до kупл.=0.98. Толщина слоя 0,6 м.

2	Зам.	-	15-12			1108/14 -ТХ
1	4	-	13-12			"Ж.д. станция Восточная" филиала "угольный разрез" ОАО "Ч"
Изм.	Кол.уч.	Лист	№ док.	Подп.	Дата	
Разработал						Автоматическая очистка стрелок — Стадия: Р; Лист: 2; Листов:
Проверил						
Нач. отдела						
ГИП						
Н. контр.						Воздухопроводные сети на ст. Восточная. М 1:1000 — КТ"

Согласовано

Инв.№ подл. | Подп. и дата | Взам. инв. №