G–G (1 : 20)

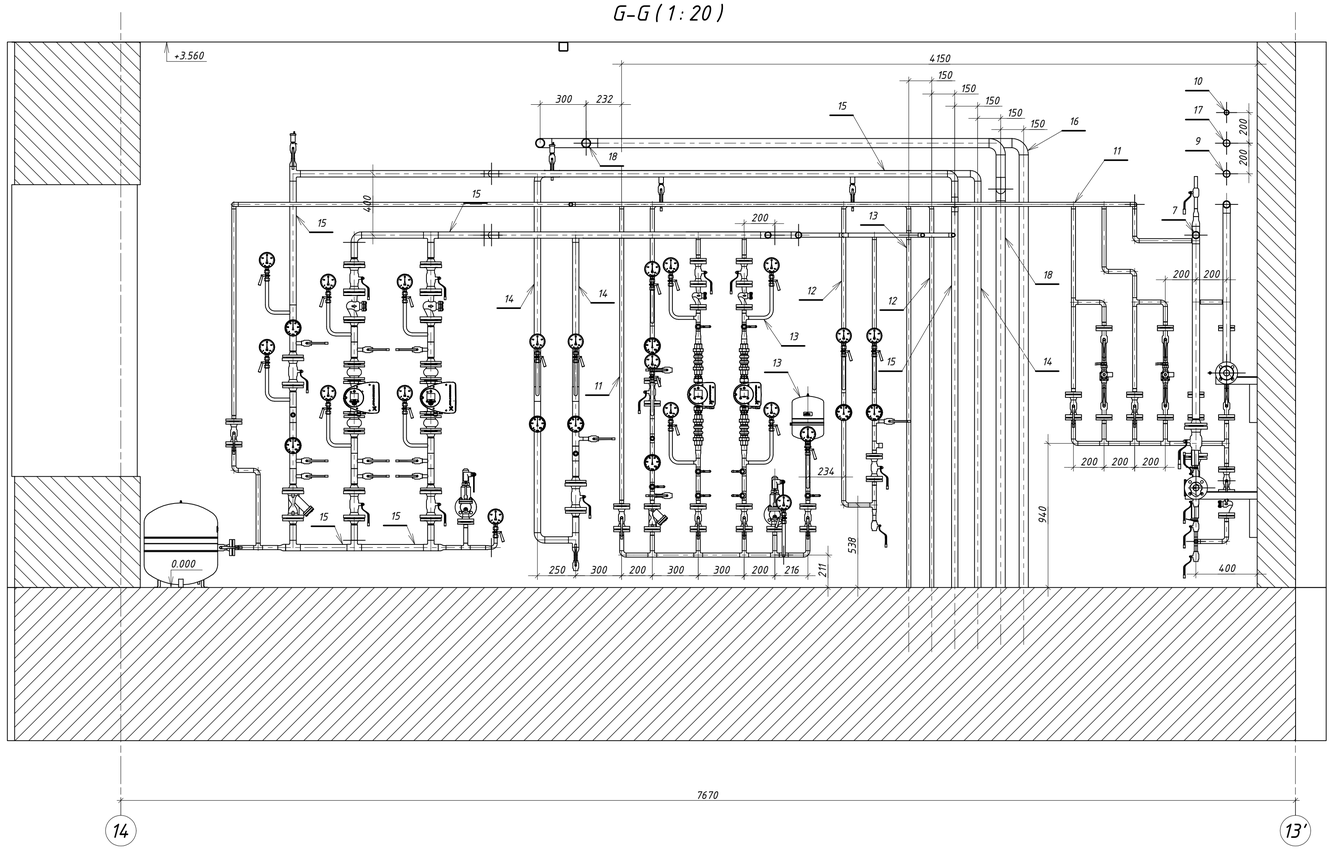

ФРАГМЕНТ ПЛАНА М 1 : 20

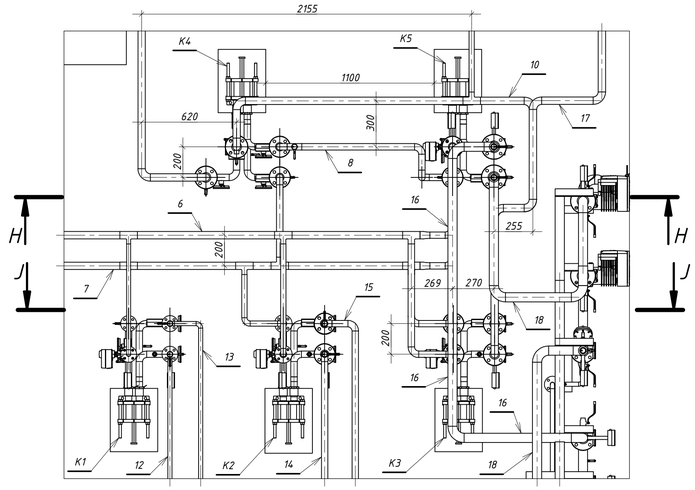

H–H (1 : 20)

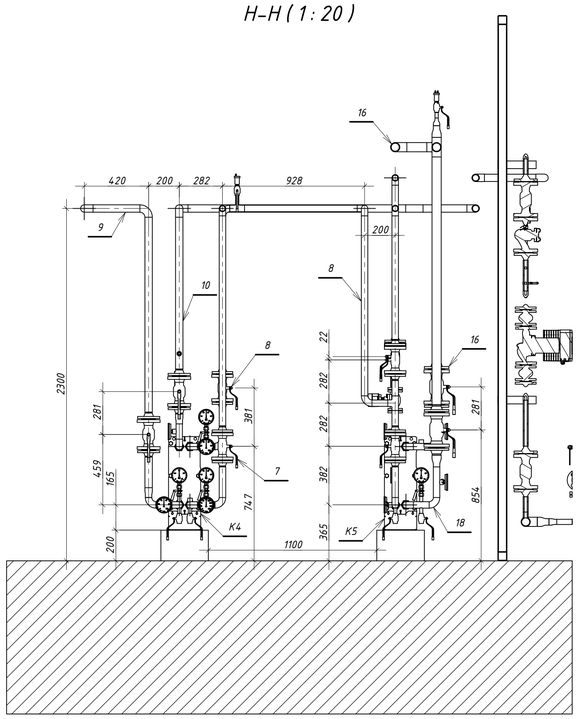

J–J (1 : 20)

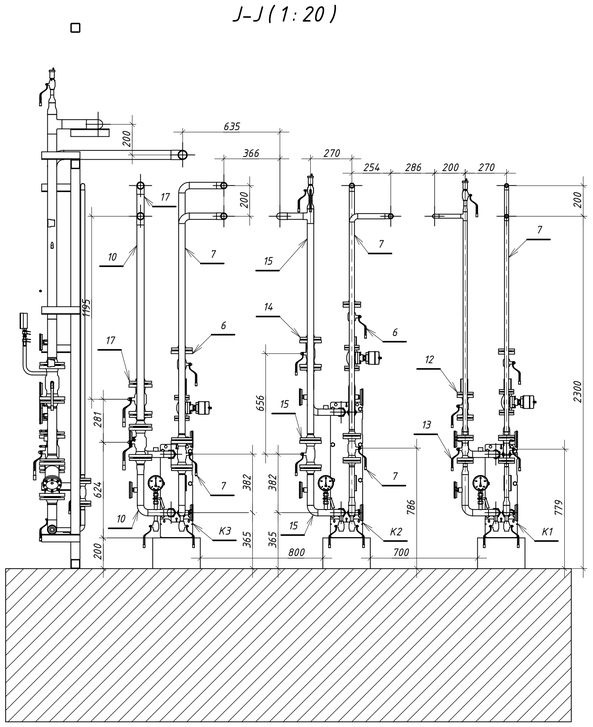

ЭКСПЛИКАЦИЯ

ПОЗ	ИНВЕНТАРНЫЙ НОМЕР	ОПИСАНИЕ	КОЛ
K1	HH-04-16/1-6-TL	Теплообменник теплого пола, Ду32, 6 пластин	1
K2	HH-08-16/1-18-TL	Теплообменник вентиляции, Ду32, 18 пластин	1
K3	HH-04-16/1-13-TL	Теплообменник ГВС II ступени, Ду32, 13 пластин	1
K4	HH-04-16/1-19-TL	Теплообменник ГВС I ступени, Ду32, 19 пластин	1
K5	HH-04-16/1-28-TL	Теплообменник отопления, Ду32, 28 пластин	1
6	T1	Ввод подающего трубопровода к теплообменникам	1
7	T2	Ввод обратного трубопровода к теплообменникам	1
8	T2.1	Нагрев I ступени ГВС	1
9	T91	Трубопровод питательной воды ГВС	1
10	T4	Рециркуляция ГВС	1
11	T94	Трубопровод подпиточной воды	1
12	T3.3	Подающий трубопровод системы теплого пола	1
13	T4.3	Обратный трубопровод системы теплого пола	1
14	T3.2	Подающий трубопровод системы вентиляции	1
15	T4.2	Обратный трубопровод системы вентиляции	1
16	T3.1	Подающий трубопровод системы отопления	1
17	T3	Подающий трубопровод системы ГВС	1
18	T4.1	Обратный трубопровод системы отопления	1
19		Стойка крепления T4.1	1
20		Кронштейн 1 полочный L=270 мм, H=300 мм	7
21		Кронштейн 1 полочный L=470 мм, H=300 мм	6

Заказчик: ООО "РДК "Пионер" ПР/27/07/2017– ТМ

Проект приспособления под ДОУ на 120 мест – здания – объекта культурного наследия «Суконная фабрика И.Г. Кожевникова, 1819-1822 гг., арх. Т.Г. Простаков, посл. четв. XIX – нач. XX вв. Корпус для машины Берта, 1819-1822 гг., 1970-ые гг. по адресу: г. Москва, ул. Сельскохозяйственная, д. 36, стр. 2 (площадью 2 059 кв.м., кадастровый № 77:02:0014004:1180)

Изм.	Кол.уч.	Лист	№ док.	Подп.	Дата
Разраб.		Сазонов			01.18
ГИП		Попов			01.18
Н. контр.		Матвеев			01.18

ДОУ на 120 мест

Размещение трубопроводов. План. Виды.

Стадия	Лист	Листов
Р	5	43

ПРОГРЕСС
www.pbcprogress.ru

Формат А1